STANLEY®




WWW.STANLEY.COM

SST1800

Dansk *(oversat fra original brugsvejledning)* 6

Deutsch *(Übersetzung der Originalanweisung)* 17

English ***(original instructions)*** 29

Español *(traducido de las instrucciones originales)* 39

Français *(traduction de la notice d'instructions originale)* 51

Italiano *(tradotto dalle istruzioni originali)* 63

Nederlands *(vertaald vanuit de originele instructies)* 75

Norsk *(oversatt fra de originale instruksjonene)* 87

Português *(traduzido das instruções originais)* 97

Suomi *(käännetty alkuperäisestä käyttöohjeesta)* 109

Svenska *(översatt från de ursprungliga instruktionerna)* 119

Türkçe *(orijinal talimatlardan çevrilmiştir)* 130

Ελληνικά *(μετάφραση από τις πρωτότυπες οδηγίες)* 141

Copyright STANLEY

Fig. A

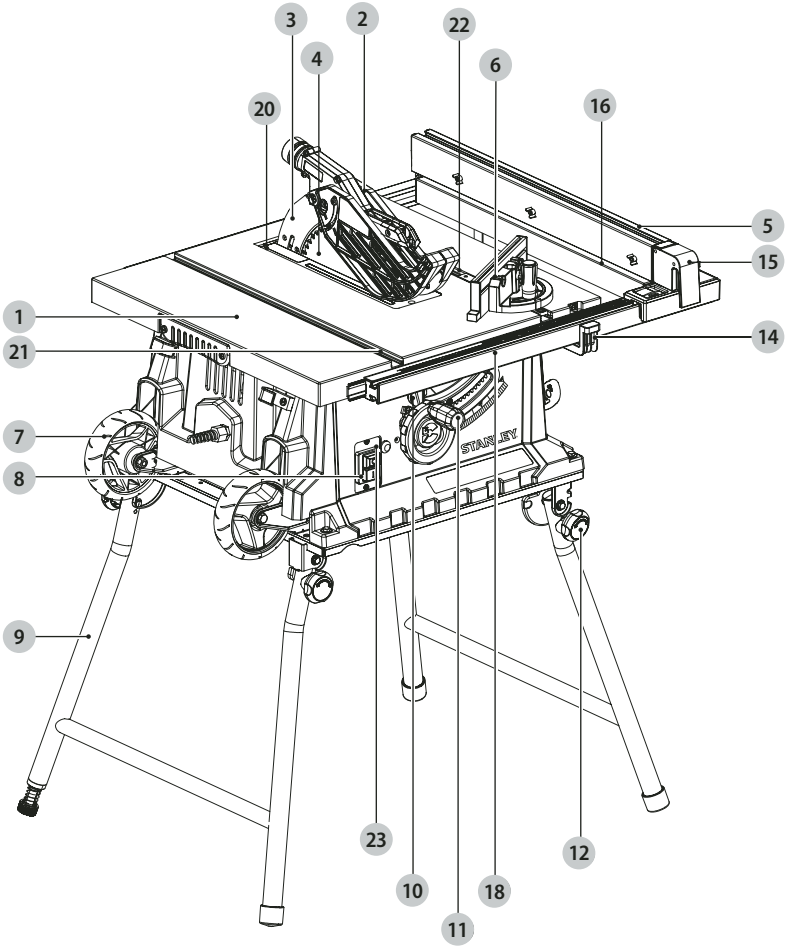

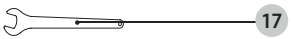



Fig. A1

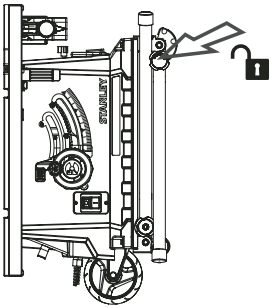

Fig. A2

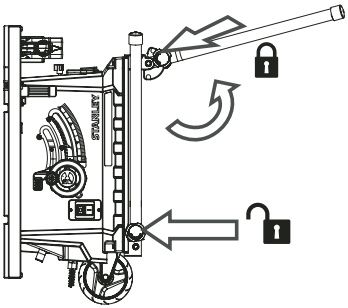

Fig. A3

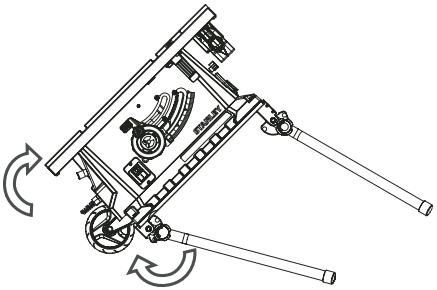

Fig. A4

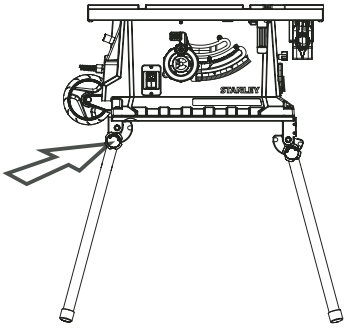

Fig. A5

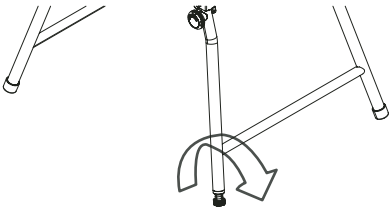

Fig. B1

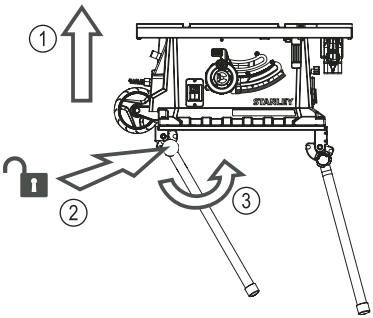

Fig. B2

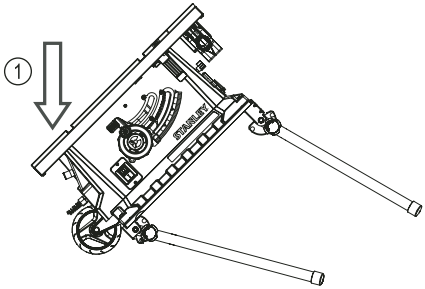

Fig. B3

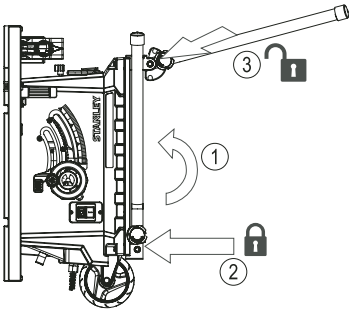

Fig. B4

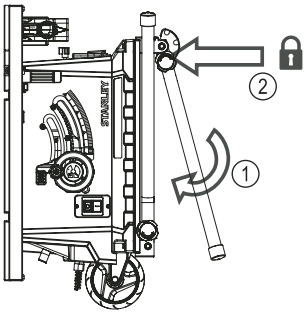

Fig. C1

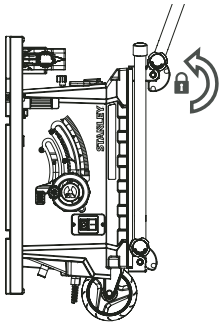

Fig. C2

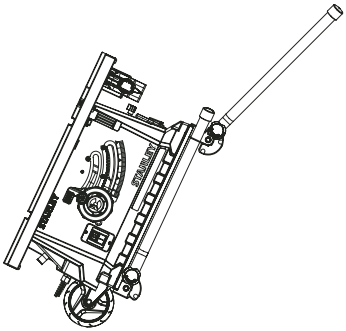

Fig. D

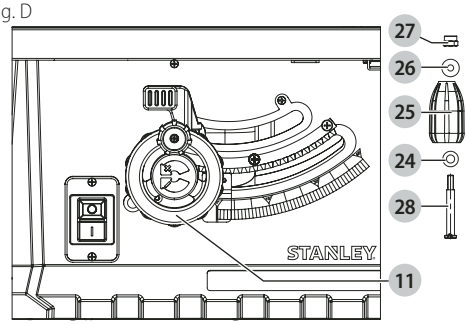

Fig. E

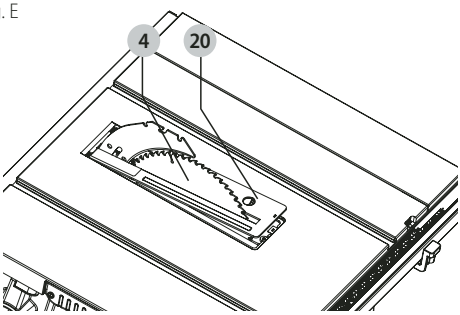

Fig. F

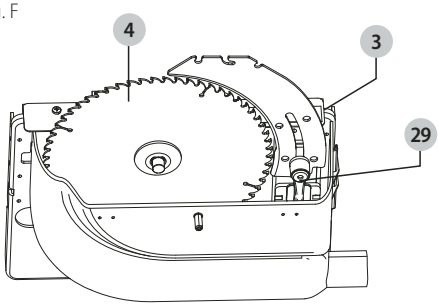

Fig. G

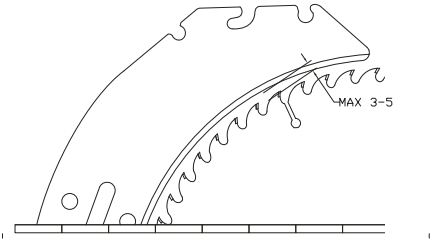

Fig. H

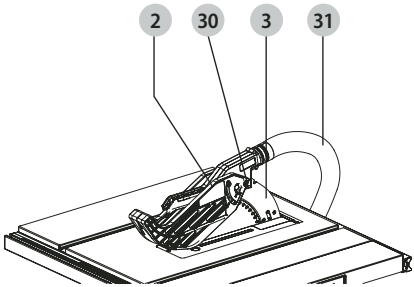

Fig. I

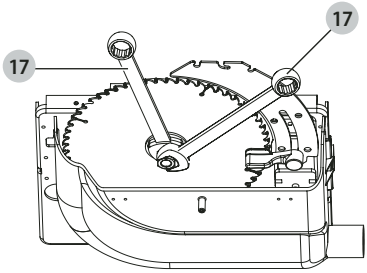

Fig. J

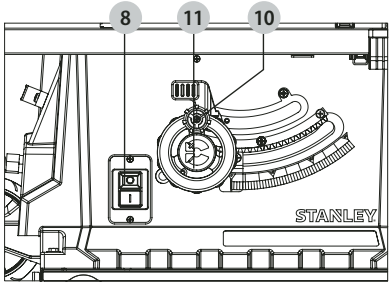

Fig. K

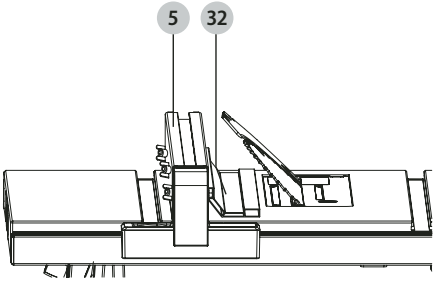

Fig. L

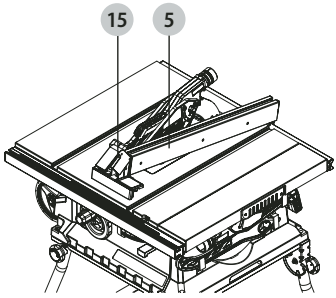

Fig. M

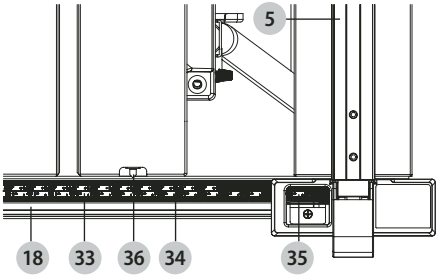

Fig. N

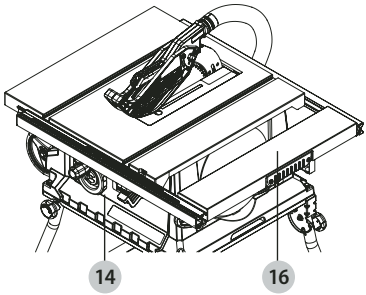

Fig. O

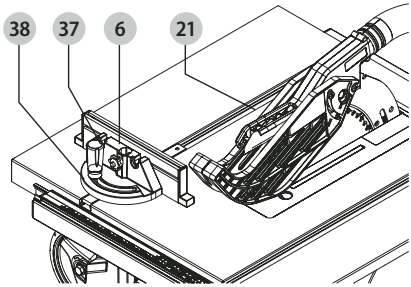

Fig. P

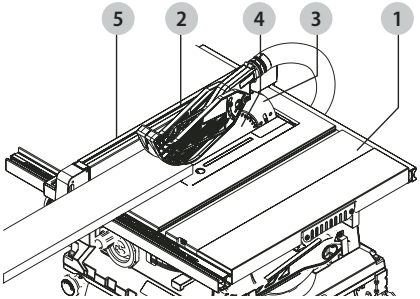

Fig. Q

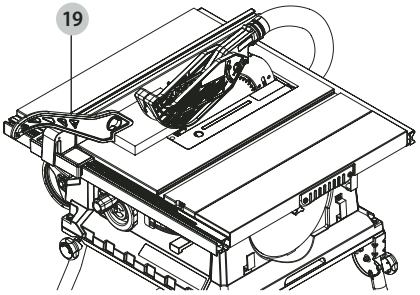

Fig. R

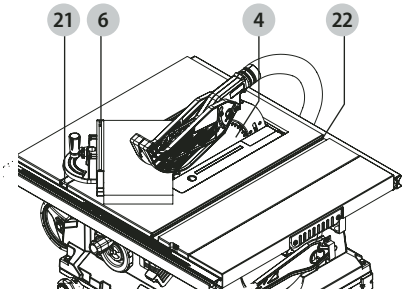

Fig. S

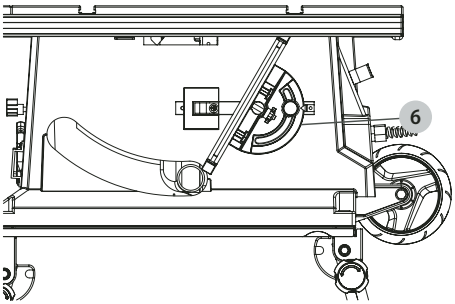

Fig. T

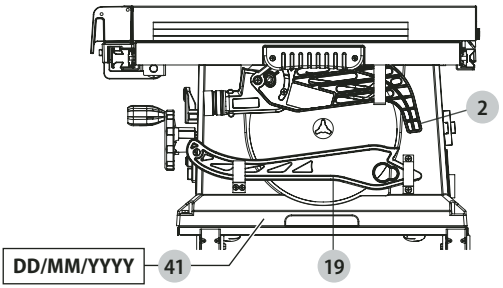

Fig. U

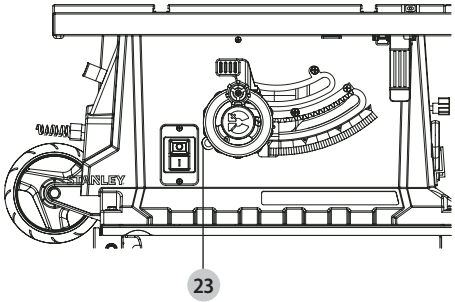

Fig. V

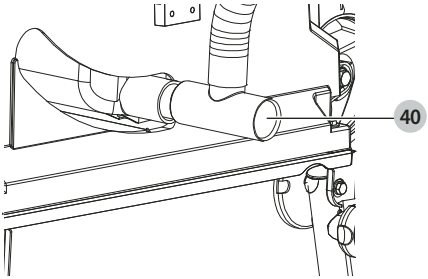

BORDSAV
SST1800

Tillykke!

Du har valgt et STANLEY-værktøj. Mange års erfaring, ihærdig produktudvikling og innovation gør STANLEY én af de mest pålidelige partnere for professionelle brugere af elværktøj.

Tekniske Data

		SST1800
Spænding	V_{AC}	220–240
Type		1
Frekvens	Hz	50
Effektindgang	W	1800
Tomgangshastighed	min^{-1}	4800
Klingediameter	mm	254
Boringsstørrelse	mm	30
Klingesavsnit	mm	2,8
Klingens kropstykkelse	mm	1,8
Spaltekniv tykkelse	mm	2,5
Bordstørrelse	mm	560x680
Maks. skæredybde ved 45º	mm	50
Maks. skæredybde ved 90º	mm	80
Klingens fasområde	º	0-45º
Vægt	kg	28,8

Støjværdier og/eller vibrationsværdier (triax vector sum) i henhold til EN62841-3-1:

L_{PA}	(emissionslydtrykniveau)	dB(A)	87,5
L_{WA}	(lydeffektniveau)	dB(A)	103,5
K	(usikkerhed for det angivne lydniveau)	dB(A)	3

Vibrations- og/eller støjemissionsniveauet, der er angivet i dette vejledningsark, er målt i overensstemmelse med en standardiseret test angivet i EN62841 og de kan anvendes til at sammenligne et værktøj med et andet. Det kan anvendes til en foreløbig eksponeringsvurdering.

ADVARSEL: *Det angivne vibrations- og/eller støjemissionsniveau repræsenterer værktøjets primære anvendelsesområder. Hvis værktøjet anvendes til andre formål, med andet tilbehør eller vedligeholdes dårligt, kan vibrations- og/eller støjemissionen imidlertid variere. Det kan markant forøge eksponeringsniveauet over den samlede arbejdsperiode.*

Et estimat af eksponeringsniveauet for vibration og/eller støj bør også tage højde for de gange, hvor der slukkes for værktøjet, eller når det kører, men ikke bruges til arbejdet. Det kan markant mindske eksponeringsniveauet over den samlede arbejdsperiode.

Identificér yderligere sikkerhedsforanstaltninger for at beskytte operatøren mod vibrationens og/eller støjens indvirkning, som f.eks.: at vedligeholde værktøjet og tilbehøret, hold hænderne varme (relevant for vibration), organisering af arbejdsmønstre.

EU-overensstemmelseserklæring

Maskindirektiv

CE

Bordsav
SST1800

STANLEY erklærer, at produkterne beskrevet under ***Tekniske data*** er i overensstemmelse med:
2006/42/EF, EN62841-1:2015+A11:2022, EN62841-3-1:2014+A11:2017+A1:2021+A12:2021.

Disse produkter er endvidere i overensstemmelse med direktiv 2014/30/EU og 2011/65/EU. Kontakt STANLEY på nedenstående adresse, eller se vejledningens bagside for at få flere oplysninger.

Undertegnede er ansvarlig for kompilering af den tekniske fil og udsteder denne erklæring på vegne af STANLEY.

Patrick Diepenbach

Patrick Diepenbach
General Manager Benelux, GTS-Europe
STANLEY Europe, Egide Walschaertsstraat14-18,
2800 Mechelen, Belgien
02.04.2024

ADVARSEL: *For at reducere risikoen for personskade bør du læse betjeningsvejledningen.*

Definitioner: Sikkerhedsråd

Nedenstående definitioner beskriver sikkerhedsniveauet for hvert signalord. Læs vejledningen og læg mærke til disse symboler.

FARE: *Angiver en overhængende farlig situation, der - hvis den ikke undgås - **vil** resultere i **dødsfald eller alvorlig personskade**.*

ADVARSEL: *Angiver en mulig farlig situation, der - hvis den ikke undgås - **kan** resultere i **dødsfald eller alvorlig personskade**.*

FORSIGTIG: *Angiver en mulig farlig situation, der - hvis den ikke undgås - **kan** resultere i **mindre eller moderat personskade**.*

BEMÆRK: *Angiver en handling, der **ikke er forbundet med personskade**, men som - hvis den ikke undgås - **kan** resultere i **ejendomsskade**.*

Betyder fare for elektrisk stød.

Betyder risiko for brand.

GENERELLE SIKKERHEDSADVARSLER FOR ELVÆRKTØJER

ADVARSEL: Læs alle sikkerhedsadvarsler, instruktioner, illustrationer og specifikationer, der følger med dette elværktøj. *Manglende overholdelse af alle nedenstående instruktioner kan medføre elektrisk stød, brand og/eller alvorlig personskade.*

GEM ALLE ADVARSLER OG INSTRUKTIONER TIL SENERE BRUG

Termen "elværktøj" i advarslerne refererer til dit elektroniske (ledning) eller batteribetjente (trådløse) elværktøj.

1) Sikkerhed i Arbejdsområdet

a) ***Sørg for, at arbejdsområdet er rent og godt oplyst.*** *Rodede eller mørke områder giver anledning til ulykker.*

b) ***Undlad at benytte elektrisk værktøj i en eksplosionsfarlig atmosfære, som f.eks. ved tilstedeværelsen af brændbare væsker, gasser eller støv.*** *Elværktøj danner gnister, der kan antænde støv eller dampe.*

c) ***Hold børn og omkringstående på afstand, når der anvendes elektrisk værktøj.*** *Distraktioner kan medføre, at du mister kontrollen.*

2) Elektrisk Sikkerhed

a) ***Stik på elektrisk værktøj skal passe til stikkontakten. Stikket må aldrig modificeres på nogen måde. Undlad at bruge adapterstik sammen med jordforbundet elektrisk værktøj.*** *Umodificerede stik og dertil passende stikkontakter reducerer risikoen for elektrisk stød.*

b) ***Undgå kropskontakt med jordforbundne overflader, såsom rør, radiatorer, komfurer og køleskabe.*** *Der er øget risiko for elektrisk stød, hvis din krop er jordforbundet.*

c) ***Undlad at udsætte elektrisk værktøj for regn eller våde forhold.*** *Hvis der trænger vand ind i et elektrisk værktøj, øges risikoen for elektrisk stød.*

d) ***Undlad at udsætte ledningen for overlast. Brug aldrig ledningen til at bære, trække værktøjet eller trække det ud af stikkontakten. Hold ledningen borte fra varme, olie, skarpe kanter og bevægelige dele.*** *Beskadigede eller sammenfiltrede ledninger øger risikoen for elektrisk stød.*

e) ***Når elektrisk værktøj benyttes udendørs, skal der anvendes en forlængerledning, som er egnet til udendørs brug.*** *Brug af en ledning, der er egnet til udendørs brug, reducerer risikoen for elektrisk stød.*

f) ***Hvis det ikke kan undgås at betjene et elektrisk værktøj i et fugtigt område, benyt en strømforsyning, der er beskyttet af en fejlstrømsafbryder.*** *Ved at benytte en fejlstrømsafbryder reduceres risikoen for elektrisk stød.*

3) Personlig Sikkerhed

a) ***Vær opmærksom, pas på hvad du foretager dig, og brug sund fornuft, når du benytter et elektrisk værktøj. Betjen ikke værktøjet, hvis du er træt, påvirket af narkotika, alkohol eller medicin.*** *Et øjebliks uopmærksomhed under anvendelse af et elektrisk værktøj kan forårsage alvorlig personskade.*

b) ***Brug personligt sikkerhedsudstyr. Bær altid beskyttelsesbriller.*** *Sikkerhedsudstyr, såsom støvmaske, skridsikre sikkerhedssko, sikkerhedshjelm eller høreværn, brugt når omstændighederne foreskriver det, reducerer omfanget af personskader.*

c) ***Undgå utilsigtet start. Sørg for, at der er slukket for kontakten, inden værktøjet tilsluttes en strømkilde og/eller batterienhed, samles op eller bæres.*** *Når elektrisk værktøj bæres med fingeren på kontakten eller tilsluttes, når kontakten er tændt, giver det anledning til ulykker.*

d) ***Fjern eventuelle justerings- eller skruenøgler, før det elektriske værktøj startes.*** *En skruenøgle eller anden nøgle, der bliver siddende på en roterende del af elektrisk værktøj, kan give anledning til personskade.*

e) ***Undlad at række for langt. Hold hele tiden en god fodstilling og balance.*** *Dette giver bedre kontrol af det elektriske værktøj, når uventede situationer opstår.*

f) ***Bær hensigtsmæssig påklædning. Bær ikke løst tøj eller smykker. Hold dit hår og tøj væk fra bevægelige dele.*** *Løstsiddende tøj, smykker eller langt hår kan blive fanget i bevægelige dele.*

g) ***Hvis der anvendes støvudsugnings- eller støvopsamlingsudstyr, skal dette tilsluttes og anvendes rigtigt.*** *Anvendelse af støvopsamlingsudstyr kan begrænse farer forårsaget af støv.*

h) ***Lad ikke erfaringer fra hyppig brug af værktøjer medføre, at du bliver selvtilfreds og ignorerer sikkerhedsprincipperne for værktøjerne.*** *En skødesløs handling kan forårsage alvorlig skade i en brøkdel af et sekund.*

4) Anvendelse og Vedligeholdelse af Elektrisk Værktøj

a) ***Undlad at bruge magt over for det elektriske værktøj. Brug det værktøj, der er bedst egnet til det arbejde, der skal udføres.*** *Værktøjet vil klare opgaven bedre og mere sikkert med den ydelse, som det er beregnet til.*

b) ***Undlad at benytte elektrisk værktøj, hvis kontakten ikke tænder og slukker for det.*** *Alt elektrisk værktøj, der ikke kan kontrolleres med kontakten, er farligt og skal repareres.*

c) ***Træk stikket ud af stikkontakten og/eller batterienheden, hvis aftagelig, fra det elektriske værktøj, før det elektriske værktøj justeres, dets tilbehør udskiftes, eller det stilles til opbevaring.*** *Sådanne forebyggende sikkerhedsforanstaltninger mindsker risikoen for, at værktøjet startes utilsigtet.*

d) ***Opbevar elektrisk værktøj uden for rækkevidde af børn, og tillad ikke personer, som ikke er bekendt med dette elektriske værktøj eller disse instruktioner, at betjene værktøjet.*** *Elektrisk værktøj er farligt i hænderne på personer, som ikke er instrueret i brugen deraf.*

e) ***Vedligeholdelse af elektrisk værktøj. Undersøg om bevægelige dele sidder skævt, binder eller er gået itu såvel som andre forhold, der kan påvirke betjeningen af værktøjet. Hvis det elektriske værktøj er beskadiget, skal det repareres før brug.*** *Mange ulykker er forårsaget af dårligt vedligeholdt værktøj.*

f) ***Hold skæreværktøj skarpe og rene.*** *Ordentligt vedligeholdt skæreværktøj med skarpe skærekanter har mindre tilbøjelighed til at binde og er lettere at styre.*

g) ***Brug elektrisk værktøj, tilbehør, bor, osv. i overensstemmelse med disse instruktioner, idet der tages hensyn til arbejdsforholdene og den opgave, som skal udføres.*** *Brug af elektrisk værktøj til andre opgaver end dem, det er beregnet til, kan resultere i en farlig situation.*

h) ***Hold håndtag og håndtagsflader tørre, rene og fri for olie og smørelse.*** *Glatte håndtag og gribeflader giver ikke mulighed for sikker håndtering og styring af værktøjet i uventede situationer.*

5) Service

a) ***Elektrisk værktøj skal serviceres af en kvalificeret servicetekniker, som udelukkende benytter identiske reservedele.*** *Derved sikres det, at værktøjets driftssikkerhed opretholdes.*

Sikkerhedsinstruktioner for bordsave

1) Opgaverelaterede advarsler

a) ***Hold skærme på plads. Beskyttelsesskærmene skal være i orden og være korrekt monteret.*** *En beskyttelsesskærm, der er løs, er beskadiget eller ikke fungerer korrekt, skal repareres eller udskiftes.*

b) ***Brug altid beskyttelsesskærm til savklingen og spaltekniven for hver gennemgående skæring.*** *For gennemgående skæringer, hvor savklingen skærer helt igennem arbejdsemnets tykkelse, hjælper beskyttelsesskærmen og andre sikkerhedsanordninger til at reducere risikoen for personskader.*

c) ***Når du har gennemført et snit, der ikke går helt igennem, som f.eks. falsning, gensavning eller rendeskæring, skal du føre spaltekniven tilbage til den udstrakte position. Sæt klingebeskyttelsesskærmen på igen, mens spaltekniven er i den udstrakte position.*** *Beskyttelsesskærmen og spaltekniven hjælper med til at nedsætte risikoen for personskade.*

d) ***Kontroller at savklingen ikke er i kontakt med beskyttelsesskærmen, spaltekniven eller arbejdsemnet før kontakten slås til.*** *Disse elementers utilsigtede kontakt med savklingen kan forårsage en farlig tilstand.*

e) ***Justér spaltekniven som beskrevet i denne instruktionsmanual.*** *Ukorrekt afstand, placering og tilpasning kan gøre spaltekniven ineffektiv til at reducere sandsynligheden for tilbageslag.*

f) ***For at spaltekniven kan arbejde, skal den sidde fast i arbejdsemnet.*** *Spaltekniven er ineffektiv ved skæring i arbejdsemner, der er for korte til at sidde fast i spaltekniven. Under disse forhold kan et tilbageslag ikke forhindres af spaltekniven.*

g) ***Brug den korrekte savklinge til spaltekniven.*** *For at spaltekniven kan fungere ordentligt, skal savklingediameteren matche den korrekte spaltekniv, og selve savklingen skal være tyndere end spalteknivens tykkelse, og savklingens skærebredde skal være bredere end spalteknivens tykkelse.*

2) Advarsler om skæringsprocedurer

a)  ***FARE: Anbring aldrig dine fingre eller hænder i nærheden af eller på linje med savklingen.*** *Et øjebliks uopmærksomhed eller en fejl vil føre din hånd mod savklingen og medføre alvorlig personskade.*

b) ***Indfør udelukkende arbejdsemnet i savklingen eller skæreren mod rotationsretningen.*** *Indføring af arbejdsemnet i den samme retning, som savklingen roterer over bordet, kan resultere i, at arbejdsemnet og din hånd bliver trukket ind i savklingen.*

c) ***Brug aldrig geringsmåleren til indføring af arbejdsemnet under langsnitning, og brug ikke langsnitanslaget som et længdestop under tværsnitning med geringsmåleren.*** *Føring af arbejdsemnet med langsnitsanslaget og geringsmåleren øger samtidig sandsynligheden for, at savklingen binder og for tilbageslag.*

d) ***Under længdeskæring skal du altid holde arbejdsemnet i fuld kontakt med anslaget og altid anvende arbejdsemnets fremføringskraft mellem anslaget og savklingen. Brug en skubbestok, når afstanden mellem anslaget og savklingen er mindre end 150 mm, og brug en skubbeklods, når denne afstand er mindre end 50 mm.*** *"Arbejdshjælper" enheder vil holde din hånd på en sikker afstand fra savklingen.*

e) ***Brug kun skubbestokken fra producenten, eller en der er konstrueret i overensstemmelse med instruktionerne.*** *Denne skubbestok giver en tilstrækkelig afstand fra hånden til savklingen.*

f) ***Brug aldrig en beskadiget eller skåret skubbestok.*** *En beskadiget eller skåret skubbestok kan knække og forårsage, at din hånd glider ind i savklingen.*

g) ***Arbejd ikke på "frihånd". Brug altid enten langsnitsanslaget eller geringsmåleren til at placere og føre arbejdsemnet. "****Frihånd" betyder, at du bruger dine hænder til at understøtte eller føre arbejdsemnet i stedet for et langsnitsanslag eller en geringsmåler. Frihåndssavning fører til forskydning, binding og tilbageslag.*

h) ***Ræk aldrig rundt om eller over en roterende savklinge.*** *Hvis du rækker ud efter et arbejdsemne, kan det føre til utilsigtet kontakt med den bevægelige savklinge.*

i) ***Sørg for ekstra understøtning af arbejdsemner ved bagenden og/eller sider af savbordet for at holde lange og/eller brede arbejdsemner i niveau.*** *Et langt og/eller bredt arbejdsemne har en tendens til at dreje på bordkanten og forårsage tab af kontrol, så savklingen binder og giver tilbageslag.*

j) ***Indfør arbejdsemner med et ensartet tempo. Arbejdsemnet må ikke bøjes, vrides eller flyttes fra side til side. Hvis der opstår blokering, slå omgående værktøjet fra, tag stikket ud og fjern blokeringen.*** *Hvis arbejdsemnet blokerer savklingen, kan det forårsage tilbageslag, eller det kan stoppe motoren.*

k) ***Fjern ikke stykker af afskåret materiale, mens saven kører.*** *Materialet kan blive fanget mellem anslaget eller inde i savklingens beskyttelsesskærm, og savklingen trækker dine fingre ind i savklingen. Slå saven fra og vent, indtil savklingen stopper, før udtagning af materiale.*

l) ***Brug et ekstra anslag i kontakt med bordpladen under langsnitning af arbejdsemner med en tykkelse på mindre end 2 mm.*** *Et tyndt arbejdsemne kan kile sig fast under langsnitsanslaget og danne et tilbageslag.*

3) Årsager til tilbageslag og relaterede advarsler

Tilbageslag er en pludselig reaktion fra arbejdsemnet på grund af en blokeret, fastklemt savklinge eller et fejljusteret linjesnit i arbejdsemnet i forhold til savklingen, eller når en del af arbejdsemnet binder mellem savklingen og langsnitsanslag eller anden fast genstand.

Hyppigst ved tilbageslag er, at arbejdsemnet løftes fra bordet af den bagerste del af savklingen og drives frem mod operatøren.

Et tilbageslag opstår som følge af forkert brug eller ved misbrug af saven. Det kan undgås ved at følge nedenstående forholdsregler.

a) ***Stå aldrig direkte på linje med savklingen. Stå altid på samme side af savklingen som anslaget.*** *Tilbageslag kan drive arbejdsemnet fremad med høj hastighed mod nogen, der står foran på linje med savklingen.*

b) ***Ræk aldrig over eller bagved savklingen for at trække i eller understøtte arbejdsemnet.*** *Utilsigtet kontakt med savklingen kan forekomme, eller tilbageslag kan trække dine fingre ind i savklingen.*

c) ***Hold aldrig på eller tryk på det arbejdsemne, der bliver skåret af mod den roterende savklinge.*** *Tryk på det arbejdsemne, der skæres af mod savklingen, vil skabe en bindende tilstand og tilbageslag.*

d) ***Ret anslaget ind så det er parallelt med savklingen.*** *Et skævt anslag vil klemme arbejdsemnet mod savklingen og skabe tilbageslag.*

e) ***Brug en pasfederplade til at styre arbejdsemnet mod bordet og anslaget under udførelse af ikke gennemgående skæringer som f.eks. sammenfalsnings-, panel- eller genopsavningssnit.*** *En pasfederplade hjælper med til at styre arbejdsemnet i tilfælde af et tilbageslag.*

f) ***Understøt lange paneler for at minimere risikoen for, at savklingen sidder fast og for tilbageslag.*** *Store paneler har en tendens til at synke under deres egenvægt. Der skal placeres holder(e) under alle dele af panelet, der hænger ud over bordpladen.*

g) ***Vær ekstra forsigtig, når du skærer et arbejdsemne, der er snoet, knudret, skævt eller ikke har en lige kant til styring med en geringsmåler eller langs anslaget.*** *Et skævt, knudret eller snoet arbejdsemne er ustabilt og forårsager forskydning af savsnittet med savklingen, binding og tilbageslag.*

h) ***Sav aldrig mere end et arbejdsemne, stablet lodret eller vandret.*** *Savklingen kunne samle et eller flere stykker op og forårsage tilbageslag.*

i) ***Ved genstart af saven med savklingen i arbejdsemnet, centrer savklingen i savsnittet, så savtænderne ikke sidder fast i materialet.*** *Hvis savklingen binder, kan den løfte arbejdsemnet op og forårsage tilbageslag, når saven genstartes.*

j) ***Hold savklinger rene, skarpe og korrekt indstillet. Brug aldrig bøjede savklinger eller savklinger med revnede eller knækkede tænder.*** *Skarpe og korrekt indstillede savklinger minimerer binding, blokering og tilbageslag.*

4) Advarsler om betjeningsproceduren for bordsav

a) ***Sluk for bordsaven og afbryd forbindelsen til strømkilden, når du fjerner bordindsatsen, ændrer savklingen eller foretager justeringer af spaltekniven, eller savklingens beskyttelsesskærm, og når maskinen efterlades uden opsyn.*** *Forebyggende foranstaltninger vil undgå ulykker.*

b) ***Forlad aldrig et kørende bord uden opsyn. Slå det fra og forlad først værktøjet, når det er helt stoppet.*** *En uovervåget kørerende sav er en ukontrolleret risiko.*

c) ***Anbring bordsaven i et veloplyst og plant område, hvor du kan opretholde et godt fodfæste og balance. Det skal installeres i et område, der giver plads nok til let håndtering af størrelsen på dit arbejdsemne.*** *Trange, mørke områder og ujævne glatte gulve inviterer til ulykker.*

d) ***Gør ofte rent og fjern savsmuld under savbordet og/eller støvopsamlingsenheden.*** *Akkumuleret savsmuld er brændbart og er selvantændeligt.*

e) ***Bordsaven skal være forsvarligt fastgjort.*** *En bordsav, der ikke er forsvarligt fastgjort, kan bevæge sig eller vælte.*

f) ***Fjern værktøjer, trærester osv. fra bordet, før bordsaven tændes.*** *Distraktion eller en potentiel fastklemning kan være farlig.*

g) ***Brug altid savklinger med den korrekte størrelse og form (diamant kontra rund) spændehuller.*** *Savklinger, som ikke passer til det monterede hardware på saven, vil køre skævt og medføre tab af kontrol.*

h) ***Brug aldrig beskadiget eller forkert monteringsudstyr til savklinger som f.eks. flanger, savklingespændeskiver, bolte eller møtrikker.*** *Dette*

monteringsudstyr er blevet specielt designet til din sav, for sikker betjening og optimal ydeevne.

i) ***Stå aldrig på bordsaven, brug den ikke som en taburet.*** *Der kan opstå alvorlig personskade, hvis værktøjet vippes, eller hvis der utilsigtet tændes for skæreværktøjet.*

j) ***Kontroller, at savklingen er installeret til at rotere i den rigtige retning. Brug ikke slibehjul, stålbørster eller slibeskiver på en bordsav.*** *Forkert installation af savklinge eller brug af tilbehør, der ikke anbefales, kan forårsage alvorlig skade.*

Ekstra sikkerhedsregler for savbænke

ADVARSEL: *Skæring i plastik, saftrigt træ og andre materialer kan forårsage, at smeltede materialer akkumuleres på klingespidserne og selve savklingen, hvilket øger risikoen for, at klingen bliver overophedet og binder under skæring.*

- *Sørg for at klingen roterer i den korrekte retning, og at tænderne peger mod forenden af savbænken.*
- *Sørg for at alle håndtags holdeanordninger er stramme, før der arbejdes med værktøjet.*
- *Sørg for at alle klinger og flanger er rene, og at den største klemmeskiveflade vender imod klingen. Stram dornmøtrikken sikkert.*
- *Sørg for, at spaltekniven er justeret til den korrekte afstand fra klingen.*
- *Betjen aldrig saven uden, at den øverste og nederste beskyttelsesskærm er på plads.*
- *Tilsæt ikke smøremidlerne til klingen, når den kører.*
- *Opbevar altid skubbestokken på dens plads, når den ikke anvendes.*
- *Anvend ikke beskyttelsesskærmen til håndtering eller transport.*
- *Anvend ikke sidetryk på savklingen.*
- *Skær aldrig lette legeringer. Maskinen er ikke designet til dette arbejde.*
- *Anvend ikke slibelameller eller diamantskærehjul.*
- *Sammenfalsning, notning eller kanalskæring er ikke tilladt.*
- *I tilfælde af maskinfejl, sluk omgående for maskinen og tag strømstikket ud. • Rapportér fejlen og afmærk maskinen, så andre ikke bruger den fejlbehæftede maskine.*
- *Når savklingen er blokeret på grund af helt usædvanlig fremføringskraft under skæring, sluk ALTID for maskinen og tag strømstikket ud. Fjern arbejdsemnet og sørg for, at savklingen kører frit. Tænd for maskinen og start igen med at skære med nedsat fremføringskraft.*
- *Forsøg ALDRIG at skære en stak af løse materialestykker, som kan forårsage tab af kontrol eller tilbageslag. Understøt alle materialer på en sikker måde.*
- *Sørg for, at klingens beskyttelsesskærm er korrekt placeret. Under savning skal den altid vende mod arbejdsemnet.*

Savklinger

- *Anvend ikke savklinger, som ikke er i overensstemmelse med de dimensioner, der er angivet i de* ***tekniske data****.*
- *Anvend ingen afstandsskiver for at få klingen til at passe ind i spindlen. Brug kun de klinger, der er angivet i denne vejledning, der opfylder EN 847-1, hvis beregnet for træ og lignende materialer.*
- *Savklingens maksimale hastighed skal altid være højere eller mindst svarende til den hastighed, der er afmærket på værktøjets klassificeringsplade.*
- *Savklingediameteren skal være i overensstemmelse med mærkerne på værktøjets klassificeringsplade.*
- *Overvej at anvende specielt designet støjreducerende klinger.*
- *Brug ikke højtlegerede stål (HS) savklinger.*
- *Brug ikke revnede eller beskadigede savklinger.*
- *Kontrollér, at klingen passer til det kanalmateriale, der skal skæres.*
- *Bær velegnede handsker ved håndtering af en savklinge eller hårde materialer. Savklinger skal bæres i en holder, hvor det er muligt.*

Strømforbindelser

Før du slutter maskinen til strømforsyningen, skal du sørge for, at kontakten (8) er i positionen "OFF", og at den elektriske strøm har de samme karakteristika som angivet på maskinen. Alle ledningsforbindelser skal have god kontakt. Hvis den kører på lav spænding, vil det beskadige maskinen.

FARE! *Udsæt ikke maskinen for regn, og brug ikke maskinen på fugtige steder.*

Før du slutter maskinen til strømkilden, skal du sørge for, at kontakten står i positionen "OFF".

ANDRES SIKKERHED

- *Dette værktøj er ikke beregnet til anvendelse af personer (inklusive børn) med nedsatte fysiske, sensoriske eller mentale evner eller manglende erfaring på eller kendskab, medmindre de er under opsyn eller er blevet instrueret i brugen af værktøjet af en person, der er ansvarlig for deres sikkerhed.*
- *Børn skal holdes under opsyn, så det sikres, at de ikke leger med værktøjet.*

Restrisici

ADVARSEL: *Vi anbefaler at bruge en fejlstrømsbeskyttelse med en nominel fejlstrøm på 30 mA eller derunder.*

På trods af overholdelsen af de relevante sikkerhedsregler og brug af sikkerhedsudstyr kan visse restrisici ikke undgås. Disse omfatter:

- *Hørenedsættelse.*
- *Risiko for personskade som følge af flyvende partikler.*
- *Risiko for forbrænding ved at røre ved tilbehør, der bliver varmt under betjening.*
- *Risiko for personskade som følge af forlænget brug.*

Elektrisk sikkerhed

Elmotoren er kun designet til én spænding. Kontrollér altid, at strømforsyningen svarer til spændingen på mærkepladen.

Dit -værktøj er dobbeltisoleret i overensstemmelse med EN62841, og derfor er en jordledning ikke påkrævet.

Hvis forsyningsledningen er beskadiget, må den kun udskiftes af eller en autoriseret serviceorganisation.

Brug af forlængerledning

Hvis en forlængerledning er påkrævet, skal du anvende en godkendt 3-koret forlængerledning, der passer til dette værktøjs effektforbrug (se ***Tekniske data***). Den minimale lederstørrelse er 1,5 mm^2; den maksimale længde er 30 m.

Ved brug af en kabeltromle skal kablet altid rulles helt ud.

Datokodeposition (Fig. T)

Produktionsdatokoden **41** består af et 4-cifret år efterfulgt af en 2-cifret uge og forlænges af en 2-cifret fabrikskode.

Pakkeindhold

Pakken indeholder:

1 Bordsav
1 60T savklinge
1 Klingebeskyttelsesskærm
1 Geringsmåler
1 Langsnitanslag
1 Opsamlingsslange
1 Slangeadapter
2 Nøgle
1 Skubbestok
1 Anslag til smalt materiale
1 Betjeningsvejledning

- *Kontrollér for eventuelle skader på værktøjet, dele og tilbehør, der kan være opstået under transport.*
- *Tag dig tid til at læse denne vejledning omhyggeligt inden betjeningen.*

Mærkning på værktøjet

Følgende piktogrammer er vist på værktøjet:


Læs brugsvejledningen før brug.


Bær høreværn.


Brug øjeværn.

V	Volt
A	Ampere
Hz	Hertz
W	Watt
min	minutter
∼	Vekselstrøm
⎓	Jævnstrøm
n_o	Tomgangshastighed


Klasse II-konstruktion


Jordingsterminal


Symbol for sikkerhedsadvarsel

/min. Omdrejninger eller reciprociteter i minuttet


Forsigtig! Læs betjeningsvejledningen vedrørende den korrekte justering og låseprocedure for beskyttelsesskærmen og spaltekniven.

Beskrivelse (Fig. A)

ADVARSEL: *Modificér aldrig elektrisk værktøj eller dele på det. Det kan medføre materielle skader eller kvæstelser.*

1 Savbord
2 Klingens beskyttelsesskærm
3 Spaltekniv
4 Savklinge
5 Langsnitanslag
6 Geringsmåler
7 Transporthjul
8 Tænd/sluk-kontakt
9 Benstativ
10 Låseknap til justering af smig
11 Håndtag til klingeløft
12 Låseknap til benstativ
13 Klingevippehjul
14 Låsehåndtag til forlængerbord
15 Låsehåndtag til langsnitanslag
16 Forlængerbord
17 Nøgle
18 Styreskinne
19 Skubbestok
20 Bordindsats
21 Rille (a)
22 Rille (b)
23 Overbelastet beskyttelse

Tilsigtet anvendelse

SST1800 bordsaven er designet til professionel langsnitning, skråskæring, smigskæring and geringskæring i forskellige materialer som træ, trækompositmaterialer og plastik.

MÅ IKKE anvendes under våde forhold eller i nærheden af brændbare væsker eller gasser.

MÅ IKKE anvendes til savning i metal, cementplader eller murværkt board.

MÅ IKKE anvendes med skarpe skærehoveder.

MÅ IKKE anvendes til at foretage tilspidsede snit uden et tilspidsningstilbehør.

MÅ IKKE bruges til hældnings- eller konkavskæring.

Disse bordsave er professionelle værktøjsmaskiner.

LAD IKKE børn komme i kontakt med værktøjet. Uerfarne brugere må ikke anvende dette værktøj uden opsyn.

- **Små børn og personer med fysisk eller psykisk funktionsnedsættelse.** Dette værktøj er ikke beregnet til at blive brugt af små børn og personer med fysisk eller psykisk funktionsnedsættelse uden opsyn.
- Dette produkt er ikke beregnet til anvendelse af personer (inklusive børn) med fysisk, sensorisk eller psykisk funktionsnedsættelse; mangel på erfaringer, viden eller færdigheder, medmindre de er under opsyn af en person, der er ansvarlig for deres sikkerhed. Børn må aldrig efterlades alene med dette produkt.

SAMLING OG JUSTERINGER

ADVARSEL: For at reducere risikoen for personskade skal du slukke for værktøjet og afbryde det fra strømkilden, inden der foretages justeringer, eller der fjernes/monteres tilbehør eller ekstraudstyr. *En utilsigtet start kan forårsage kvæstelser.*

MONTERING (Fig. A1, A2, A3, A4)

Der er tre positioner på maskinen til forskellig brug, stående, foldning og transport. Benene låses ved hjælp af drejeknapper, der låser/låser op i begge retninger og har en ulåst position i midten.

1. Start med saven stående på dens hjul (Fig. A1), og lås de øverste ben op. Sving benene op og lås (Fig. A2), og lås derefter underbenene op.
2. Løft bordet fra enden (Fig. A3), og lad underbenet svinge på plads. Sving benet helt på plads og lås (Fig. A4).
3. Der er et justerbart fjederben som vist i Fig. A5. Du kan dreje den med eller mod uret i den ønskede længde. (Fig. A5).

Foldeinstruktioner (Fig. B1, B2, B3, B4)

Hold og støt bordkanten, lås benene op ved hjulenden (Fig. B1). Sænk hjulene til jorden, så benene kan svinge under (Fig. B2). Stil bordet på enden, fold underbenene op og lås dem, og lås de øverste ben op (Fig. B3). Sving benene ned og lås (Fig. B4).

Sådan transporteres bordsaven (Fig. C1, C2)

ADVARSEL! *Dæk den øverste del af savklingen til under transport, f.eks. af beskyttelsesskærmen.*

De øverste ben kan låses i den lodrette position til brug som trolleyhåndtag.

Samling af håndtag til klingeløft (Fig. D)

Placer skive **24**, hus **25**, skive **26** og sekskantmøtrik **27** på bolten **28** for at samle håndtaget til klingeløft **11**.

Opsætning af spaltekniv (Fig. E, F, G)

ADVARSEL! *Frakobl strømkablet! Opsætningen af spaltekniven* **3** *skal kontrolleres før hver brug.*

ADVARSEL! *Spaltekniven* **3** *skal leveres i den rette position til gennemskæring. Før første brug, og før maskinen sluttes til strømmen, skal du dog sikre dig, at spaltekniven sidder fast og flugter med klingen og har den korrekte afstand til klingen (se Fig. F). Arbejd kun med maskinen, hvis spaltekniven (3) er i den øverste position, medmindre saven bruges til langsnit. BESKYTTELSESSKÆRMEN SKAL FJERNES I FORBINDELSE MED LANGSNIT. HÆV STRAKS SPALTEKNIVEN OG SÆT BESKYTTELSESSKÆRMEN PÅ IGEN EFTER ENHVER HANDLING, SOM KRÆVER, AT BESKYTTELSESSKÆRMEN FJERNES, ELLER SPALTEKNIVEN SÆNKES.*

1. Indstil savklingen **4** til den maksimale skæredybde, sæt den i position 00 og lås den.
2. Fjern bordindsatsen **20** (Fig. E).

ADVARSEL! *Af transportmæssige årsager blev spaltekniven* **3** *fastgjort i den nederste position før den første ibrugtagning. Arbejd kun med maskinen, hvis spaltekniven er i den øverste position. Spaltekniven fastgøres i den øverste position som følger:*

3. Løsn låsehåndtaget **29** og skub spaltekniven **3** i den øverste position (Fig. F).
4. Mellemrummet mellem savklingens **4** tænder og spaltekniven bør være omkring 3 mm til 5 mm (Fig. G).
5. Stram igen monteringsskruen **29** og fastgør bordindsatsen **20**.

ADVARSEL! *Sørg for, at maskinen er afbrudt fra strømkilden. Brug aldrig maskinen uden bordindsatsen; Udskift straks bordindsatsen, når den er slidt eller beskadiget.*

ADVARSEL! *Hvis låsehåndtaget ikke kan placeres i den nederste kvadrantlåste position, er spaltekniven muligvis ikke korrekt placeret. Genplacer spaltekniven og nulstil låsehåndtaget i den nederste kvadrantposition.*

ADVARSEL! *Låsehåndtaget skal være i den nederste kvadrant, under vandret position, for at blive helt låst. Kontrollér dette omhyggeligt.*

Samling af savklingens beskyttelsesskærm (Fig. H)

ADVARSEL! *Spaltekniven skal låses i den øverste position, før beskyttelsesskærmen monteres.*

Beskyttelsesskærmen må ikke monteres, når spaltekniven er placeret og låst i nederste position.

- Klingens beskyttelsesskærm **2** er forsynet med en fjederbelastet låsestift **39** for at finde og fastgøre beskyttelsesskærmen til spaltekniven **3**. Beskyttelsesskærmen skal monteres, når der laves snit, for at reducere risikoen for personskade.
- Hæv savklinge- og spalteknivsamlingen ved at dreje håndtaget til klingeløft **11** mod uret, som vist i Fig. E.
- Anbring stangen bag på beskyttelsesskærmen **2** nedad og bag på spalteknivens placering.
- Tryk på låsestiften **39** og sænk beskyttelsesskærmen, så den flugter med spalteknivens forreste placering.

- Frigiv låsestiften og bekræft, at beskyttelsesskærmen sidder fast på spaltekniven.
- Operatøren bør kun kunne fjerne beskyttelsesskærmen fra spaltekniven ved at trykke låsestiften **39** ned og derefter løfte beskyttelsesskærmen opad.
- Træk forsigtigt beskyttelsesskærmen op fra spaltekniven for at sikre, at den er helt monteret.

Montering/udskiftning af savklingen (Fig. E, H, I)

ADVARSEL! *Kontrollér altid, at spaltekniven flugter, og beskyttelsesskærmens funktionalitet efter enhver vedligeholdelse.*

ADVARSEL! *Kontrollér altid, at spaltekniven er låst i position og flugter med klingen før hver brug og efter enhver vedligeholdelse. Beskyttelsesskærmen skal monteres, når der laves snit.*

ADVARSEL: *Sørg for, at maskinen er afbrudt fra strømkilden. Bær sikkerhedshandskerne.*

ADVARSEL: *Brug ikke saven, hvis støvlågen er fjernet.*

ADVARSEL: *Hold ringen på plads under udskiftning af klingen.*

1. Demonter savklingens beskyttelsesskærm **2** (Fig. H.)
2. Fjern bordindsatsen **20** (Fig. E).
3. Løsn møtrikken ved at placere nøglen **17** på møtrikken og modvirke med en anden nøgle **17** på flangen (Fig. I).

ADVARSEL! *Drej møtrikken i savklingens rotationsretning.*

4. Fjern den ydre flange og tag savklingen ud af den indre flange med en diagonal nedadgående bevægelse.
5. Rengør forsigtigt flangen med en klud, før den nye savklinge fastgøres.
6. Indsæt den nye savklinge og fastgør den ydre flange. Den ydre flange har et Φ30 mm hævet fremspring, som passer ind i klingeboringen.

ADVARSEL! *Tænderne på en ny klinge er meget skarpe og kan være farlige. Sørg for, at tænderne peger ned på forsiden af bordet og flugter med pilen markeret på savklingens beskyttelsesskærm* **2**.

7. Fastgør igen bordindsatsen **20** og savklingens beskyttelsesskærm **2**, og indstil dem.
8. Inden arbejde skal du kontrollere, at beskyttelsesskærmene virker.

Tænd/sluk-kontakt (Fig. J)

- Du starter maskinen ved at trykke på den grønne "I" startknap.
- Du slukker for maskinen ved at trykke på den røde "O" stopknap.

Skæredybde (Fig. J)

Drej håndtaget til klingeløft **11** for at indstille klingen til den påkrævede skæredybde.

- Drej mod uret for at øge skæredybden
- Drej med uret for at reducere skæredybden

Efter hver ny justering anbefales det at udføre et testsnit for at kontrollere de indstillede mål.

Indstilling af vinklen (Fig. J)

Indstil den nødvendige fasvinkel fra 0 til 45 grader før savning. Sørg for, at savklingen **4** og gerinsmåleren **6** ikke støder sammen.

- Løsn låsegrebet til justering af smig **10**.
- Opsæt den ønskede vinkel og lås derefter knappen igen.

Montering af anslaget til smalt materiale (Fig. K)

- Anslaget til smalt materiale **32** på langsnitanslaget **5** har to styreflader med forskellige højder.
- Afhængigt af tykkelsen af det materiale, der skal skæres, skal den højeste side af anslaget til smalt materiale **32** bruges til tykt materiale (arbejdsemnetykkelse på over 25 mm), og undersiden af anslagsskinnen skal bruges til tyndt materiale (arbejdsemnetykkelse på under 25 mm).
- Til justeringen skal du løsne boltene på siden af langsnitanslaget **5** og skubbe anslaget til smalt materiale **32** på styret, afhængigt af den påkrævede position.
- Stram boltene igen.

Montering af langsnitsanslag (Fig. L)

- Fastgør langsnitanslaget **5** på bagsiden og tryk låsehåndtaget **15** nedad.
- Ved demontering skal du trække låsehåndtaget op og fjerne langsnitanslaget **5**.
- Langsnitanslaget kan låses med den bagerste riflede møtrik.

Indstilling af savbredden (Fig. M)

- Langsnitanslaget **5** bruges til at skære træ på langs.
- Placer langsnitanslaget **5** på styreskinnen **18** til højre eller venstre for savklingen.
- 2 skalaer **33** **34** på styreskinnen **18** for at vise mellemrummet mellem langsnitskinnen og savklingen **4**

Når skærebredden er mindre end 300 mm, betyder bordet ikke forlænget, se skalaen **33**. Det røde mærke på skueglasset **35** viser den nødvendige skærebreddeopsætning;

Ved skærebredde på mere end 300 mm skal bordet forlænges, se skalaen **34**. Sørg for, at det røde mærke på skueglasset **35** er 300 mm, og lås langsnitanslaget. Ret derefter sigten **36** mod skalaen **34**, og værdien viser den påkrævede skærebreddeopsætning.

Forlængerbord (Fig. N)

- Forlængerbordet **16** kan bruges til særligt brede arbejdsemner.
- Løsn låsehåndtaget **14** og træk bordbreddeforlængelsen ud.

Tværstop (Fig. O)

- Skub geringsmåleren 6 ind i et hul 21 22 på savbordet.
- Løsn låsehåndtaget 37.
- Roter geringsmåleren 6, indtil den påkrævede vinkel er indstillet. Skalaen 38 viser den indstillede vinkel.
- Stram igen låsehåndtaget 37

BETJENING

Brugsvejledning

ADVARSEL: *Overhold altid sikkerhedsvejledningen og de gældende regler.*

ADVARSEL: For at reducere risikoen for personskade skal du slukke for værktøjet og afbryde det fra strømkilden, inden der foretages justeringer, eller der fjernes/monteres tilbehør eller ekstraudstyr.
Utilsigtet start kan medføre kvæstelser.

Arbejdsinstruktioner

Efter hver ny justering anbefales det at udføre en test for at kontrollere de indstillede mål. Når saven er blevet tændt, skal du vente på, at klingen når sin maksimale omdrejningshastighed, før du begynder at save.

Fastgør det lange emne, så det ikke falder af ved slutningen af savningen (f.eks. med et rullestativ osv.) Vær ekstra forsigtig, når du starter savningen! Brug aldrig udstyret uden sugefunktionen. Kontrollér og rengør regelmæssigt sugekanalerne.

Sådan laver du snit på langs (Fig. P)

Snit på langs (også kendt som langsnit) er, når du bruger saven til at save langs træets årer. Tryk den ene kant af arbejdsemnet mod anslaget 5, mens den flade side er på savbordet 1.

Klingens beskyttelsesskærm 2 skal altid sænkes over arbejdsemnet. Når du laver et snit på langs, må du aldrig indtage en arbejdsstilling, der er på linje med savretningen.

- Indstil anslaget i overensstemmelse med arbejdsemnets højde og den ønskede bredde.
- Tænd for saven.
- Placer dine hænder (med lukkede fingrene) fladt på arbejdsemnet, og skub arbejdsemnet langs og ind i klingen 4.
- Før det på siden med venstre eller højre hånd (afhængig af positionen), men kun så langt som til den forreste kant af klingens beskyttelsesskærm 2.
- Skub altid arbejdsemnet gennem til enden af spaltekniven 3.
- Det afskårne stykke forbliver på savbordet 4, indtil klingen 4 er tilbage i dens hvileposition.
- Fastgør lange arbejdsemner, så de ikke falder af ved slutningen af savningen, med et rullestativ osv.

Forsigtig (Fig. Q)

- Brug altid skubbestokken 19 ved langsnitning af små arbejdsemner (Fig. Q)
- Skær ikke i meget små arbejdsemner.

Tværsavning

- Lås geringsmåleren 6 ved 0 grader.
- Indstil fasvinklen til 0 grader.
- Juster savklingens 4 højde.
- Hold arbejdsemnet fladt på bordet 1 og imod anslaget. Hold arbejdsemnet på afstand af klingen.
- Hold begge hænder på afstand af savklingens bane.
- Slå maskinen til og lad savklingen kommer op på fyld hastighed.
- Hold igen arbejdsemnet fast i anslaget, og flyt langsomt arbejdsemnet sammen med anslagssamlingen, indtil arbejdsemnet kommer under den øverste klingebeskyttelsesskærm. Lad tænderne skære og tving ikke arbejdsemnet gennem savklingen. Savklingens hastighed skal holdes konstant.
- Når snittet er færdigt, sluk for maskinen, lad savklingen stoppe og udtag arbejdsemnet
  VIGTIGT: Skub aldrig eller hold aldrig i den afskårne side af arbejdsemnet.

Smigsnit (Fig. R)

Smitsnit skal altid udføres ved hjælp af langsnitanslaget 5.

- Indstil klingen 4 til den ønskede vinkel.
- Fortsæt som med tværsavning.

Savning af spånplader

For at undgå, at skæreenderne revner, når der arbejdes med spånplader, skal savklingen være højere end arbejdsemnets højde.

Opbevaring af hjælpeværktøjer (Fig. S, T)

Hjælpeværktøjer kan opbevares på maskinen.
Geringsmåleren 6 og kan sættes på krogen, som vist i Fig. S.
Klingens beskyttelsesskærm 2 og skubbestok 19 kan sættes på krogen som vist på Fig. T.

Håndtering af klingeblokering (Fig. U)

- Sørg for, at maskinen er afbrudt fra strømkilden.
- Fjern først træstykket. **ADVARSEL:** Pas på, at dine hænder ikke rører savklingen.
- Tryk på den overbelastede beskyttelse 23 og tilslut stikket igen, så kan maskinen genoptage sin funktion. (Fig. U)

Anvendelser

- Sørg for, at snittet laves på skrotsiden af målelinjen.
- Skær træet med den færdige side opad.
- Hav altid en ordentlig støtte til træet, når det kommer ud af klingen.
- Lav et testsnit for vigtige snit.
- Brug altid den korrekte klingedybdeindstilling. Toppen af klingens tænder skal frigøre toppen af det savede materiale med 3 mm til 6 mm.
- Se arbejdsemnet efter for knaster eller søm, før du påbegynder et snit. Fjern eventuelle løse knaster med en hammer.

- Brug altid rene, skarpe og korrekt indstillede klinger. Lav aldrig et snit med en sløv klinge.
- Når du laver et snit, skal du bruge et stabilt og jævnt tryk. Tving aldrig et snit.
- Skær IKKE vådt eller skævt tømmer.
- Hold altid dit arbejdsemne fast med begge hænder, eller brug en skubbestok.

VEDLIGEHOLDELSE

Dit elværktøj er beregnet til langvarig brug med minimal vedligeholdelse. Værktøjets fortsatte tilfredsstillende drift afhænger af korrekt vedligeholdelse og rengøring af værktøjet.

ADVARSEL: For at reducere risikoen for personskade skal du slukke for værktøjet og afbryde det fra strømkilden, inden der foretages justeringer, eller der fjernes/monteres tilbehør eller ekstraudstyr. *Utilsigtet start kan medføre kvæstelser.*

Se bagsiden af denne vejledning for kontaktoplysninger til servicecentre, eller gå ind på **www.2helpU.com**.

Tag stikket ud af stikkontakten inden enhver form for justering, service eller vedligeholdelse. Sørg for, at værktøjer er skarpe og rene for at opnå bedre og mere sikre resultater. Inspicer værktøjsledninger jævnligt, og få dem repareret af et autoriseret værksted, hvis de er beskadigede. Dette elektriske værktøj skal ikke smøres eller vedligeholdes yderligere. Der findes ingen dele i dit elværktøj, som kan repareres af brugeren. Brug aldrig vand eller kemiske rengøringsmidler til at rengøre dit elværktøj. Tør det af med en tør klud. Opbevar altid dit elværktøj på et tørt sted. Hold motorens ventilationsåbninger rene. Hold alle kontrolenheder fri for støv. Hvis du ser nogle gnister blinke i ventilationsåbningerne, er dette normalt og vil ikke beskadige dit elværktøj. Hvis netledningen beskadiges, skal den udskiftes af producenten, hans serviceagent eller lignende kvalificerede personer, så farlige situationer undgås.

Støvopsamling (Fig. H, V)

Støv fra materialer såsom belægninger, der indeholder bly, og nogle trætyper, kan være skadelige for helbredet. Indånding af støv kan forårsage allergiske reaktioner og/eller føre til luftvejsinfektioner hos brugeren eller folk i nærheden. Visse støvtyper såsom ege- eller bøgestøv er kræftfremkaldende, især i forbindelse med tilsætningsstoffer til træbehandling.

Overhold de relevante bestemmelser i dit land for de materialer, der skal bearbejdes.

Støvsugeren skal være egnet til det materiale, der bearbejdes.

Ved støvsugning af tørt støv, der er særligt sundhedsskadeligt eller kræftfremkaldende, skal der anvendes en støvsuger af klasse M.

Maskinen er forsynet med en støvopsamlingsport **40** bagerst på maskinen, der passer til brug med støvopsamlingsudstyr, der indeholder 35 mm dyser. Klingens beskyttelsesskærmenhed indeholder også en støvopsamlingsport for 35 mm næser.

- Tilslut under alt arbejde en støvopsamlingsenhed, der er designet i henhold til de relevante regulativer med hensyn til støvemission.
- Kontrollér at den anvendte støvopsamlingsslange **31** passer til applikationen og det materiale, der skal skæres. Sørg for korrekt slangestyring.
- Der er et tilgængeligt splittertilbehør til at forbinde begge porte til en enkelt støvsuger.
- Vær opmærksom på at menneskeskabte materialer såsom spånplader eller MDF producerer flere støvpartikler under skæring end naturligt træ.

Smøring

Dette elektriske værktøj skal ikke smøres yderligere.

Rengøring (Fig. A)

ADVARSEL: *Blæs støv og snavs ud af hovedhuset med tør luft, lige så snart der samler sig snavs i og omkring luftaftrækket. Bær godkendte beskyttelsesbriller og godkendt støvmaske ved udførelse af denne procedure.*

ADVARSEL: *Brug aldrig opløsningsmidler eller andre kraftige kemikalier til at rengøre værktøjets ikkemetalliske dele. Disse kemikalier kan svække de materialer, der anvendes i disse dele. Brug en klud, der kun er fugtet med vand og mild sæbe. Lad aldrig væske trænge ind i værktøjet, og nedsænk aldrig nogen del af værktøjet i en væske.*

ADVARSEL: *For at reducere risikoen for kvæstelser skal bordpladen og ventilationshullerne rengøres regelmæssigt.*

ADVARSEL: *For at reducere risikoen for kvæstelser skal støvopsamlingssystemet rengøres regelmæssigt.*

ADVARSEL: *For at reducere risikoen for alvorlig personskade må du ikke bruge saven uden at montere støvadgangsdøren igen.*

Beskyttelsesskærmen **2** og stingpladen skal være anbragt i position før betjening af saven.

Inspicér før brug omhyggeligt beskyttelsesskærmene på den øverste og nederste klinge igen såvel som støvopsamlingsrøret for at fastslå, at den vil køre korrekt. Sørg for at skår, støv eller partikler fra arbejdsemnet ikke kan føre til blokering af en af funktionerne.

I tilfælde af at fragmenter fra arbejdsemnet sidder fast mellem savklingen og beskyttelsesskærme, frakobl maskinen fra strømforsyningen og følg de instruktioner, der findes i ***Montering/udskiftning af savklingen.*** Fjern de fastklemte dele og genmontér savklingen.

Hold ventilationshullerne rene og rengør med jævne mellemrum huset med en ren klud.

Rengør regelmæssigt støvopsamlingssystemet.

Valgfrit tilbehør

ADVARSEL: *Eftersom andet tilbehør, end det, der tilbydes af STANLEY, ikke er afprøvet med dette produkt, kan det være farligt at bruge sådant tilbehør med dette værktøj. For at reducere risikoen for tilskadekomst bør kun tilbehør anbefalet af STANLEY bruges sammen med dette produkt.*

Ret henvendelse til din forhandler vedr. yderligere oplysninger mhp. det passende tilbehør.

Udskift klingens beskyttelsesskærm eller kulbørsten, når de er slidte. Kontakt dit lokale Stanley servicecenter for detaljer om udskiftning af en klinges beskyttelsesskærm eller en kulbørste.

Miljøbeskyttelse



Produkter/batterier kan genbruges, men hvis de er markeret med den overstregede skraldespand, må de ikke bortskaffes sammen med almindeligt husholdningsaffald. Lad batterierne aflade helt og adskil dem, og adskil eventuelle lyskilder fra produktet, hvis det er muligt. Det er brugerens ansvar at slette personlige oplysninger fra produktet. Aflever derefter affaldet på et officielt affaldsindsamlingsanlæg eller hos en deltagende forhandler, som ofte tager imod det gratis. Emballagen skal bortskaffes baseret på den markerede materialekode. Brugs- og sikkerhedsinstruktioner bør kun bortskaffes, når det relevante produkt ikke længere er i brug.

Kontakt din kommune for at få vejledning i affaldshåndtering. Få yderligere oplysninger på **www.2helpU.com** og ved at scanne ovenstående QR-kode.

TISCHKREISSÄGE
SST1800

Herzlichen Glückwunsch!

Sie haben sich für ein Gerät von STANLEY entschieden. Langjährige Erfahrung, sorgfältige Produktentwicklung und Innovation machen STANLEY zu einem zuverlässigen Partner für professionelle Anwender von Elektrowerkzeugen.

Technische Daten

		SST1800
Spannung	V_{AC}	220–240
Typ		1
Frequenz	Hz	50
Leistungsaufnahme	W	1800
Leerlaufdrehzahl	min^{-1}	4800
Sägeblattdurchmesser	mm	254
Größe der Bohrung	mm	30
Sägeblattschlitz	mm	2,8
Stärke des Sägeblattkörpers	mm	1,8
Spaltkeildicke	mm	2,5
Sägetischgröße	mm	560x680
Max. Schnitttiefe bei 45º	mm	50
Max. Schnitttiefe bei 90º	mm	80
Gehrungsbereich des Sägeblatts	º	0–45º
Gewicht	kg	28,8

Lärmwerte bzw. Vibrationswerte (Triax-Vektorsumme) gemäß EN62841-3-1:			
L_{PA}	(Emissions-Schalldruckpegel)	dB(A)	87,5
L_{WA}	(Schallleistungspegel)	dB(A)	103,5
K	(Unsicherheitsfaktor für den angegebenen Schallpegel)	dB(A)	3

Der in diesem Informationsblatt angegebene Vibrations- und/oder Lärmwert wurde gemäß einem standardisierten Test laut EN62841 gemessen und kann für einen Vergleich zwischen zwei Geräten verwendet werden. Er kann zu einer vorläufigen Einschätzung der Exposition verwendet werden.

WARNUNG: *Der angegebene Vibrations- und/oder Lärmwert bezieht sich auf die Hauptanwendung des Gerätes. Wenn das Gerät jedoch für andere Anwendungen, mit anderem Zubehör oder schlecht gewartet eingesetzt wird, kann der Vibrations- und/oder Lärmwert verschieden sein. Dies kann den Expositionsgrad über die Gesamtbetriebszeit erheblich erhöhen.*

Eine Schätzung der Vibrations- und/oder Lärmbelastung sollte auch berücksichtigen, wie oft das Gerät ausgeschaltet wird oder über welche Zeit es zwar läuft, aber nicht wirklich in Betrieb ist. Dies kann die Exposition über die Gesamtbetriebszeit erheblich mindern.

Identifizieren Sie zusätzliche Sicherheitsmaßnahmen, um den Bediener vor den Vibrations- und/oder Lärmauswirkungen zu schützen, wie: Pflege des Werkzeugs und Zubehörs, Hände warm halten (wichtig in Bezug auf Vibrationsauswirkungen), Organisation von Arbeitsmustern.

EG-Konformitätserklärung

Maschinenrichtlinie

CE

Tischkreissäge
SST1800

STANLEY erklärt, dass diese unter Technische Daten beschriebenen Geräte übereinstimmen mit: 2006/42/EC, EN62841-1:2015+A11:2022, EN62841-3-1:2014+A11:2017+A1:2021+A12:2021.

Diese Produkte entsprechen außerdem den Richtlinien 2014/30/EU und 2011/65/EU. Für weitere Informationen wenden Sie sich bitte an STANLEY unter der folgenden Adresse oder schauen Sie auf der Rückseite dieser Betriebsanleitung nach.

Der Unterzeichnete ist verantwortlich für die Zusammenstellung der technischen Daten und gibt diese Erklärung im Namen von STANLEY ab.

Patrick Diepenbach

Patrick Diepenbach
General Manager Benelux, GTS-Europe
STANLEY Europe, Egide Walschaertsstraat14-18,
2800 Mechelen, Belgien
02.04.2024

WARNUNG: *Zur Reduzierung der Verletzungsgefahr bitte die Bedienungsanleitung lesen.*

Definitionen: Sicherheitsrichtlinien

Im Folgenden wird die Relevanz der einzelnen Warnhinweise erklärt. Bitte lesen Sie das Handbuch und achten Sie auf diese Symbole.

GEFAHR: *Weist auf eine unmittelbar drohende gefährliche Situation hin, die, sofern nicht vermieden,* ***zu*** *tödlichen* ***oder schweren Verletzungen führt****.*

WARNUNG: *Weist auf eine möglicherweise gefährliche Situation hin, die, sofern nicht vermieden,* ***zu*** *tödlichen oder* ***schweren Verletzungen führen kann****.*

VORSICHT: *Weist auf eine möglicherweise gefährliche Situation hin, die, sofern nicht vermieden,* ***u. U. zu*** *leichten oder* ***mittelschweren Verletzungen führen kann.***

HINWEIS: *Weist auf ein Verhalten hin, das* ***nichts mit Verletzungen zu tun hat****, aber, wenn es* ***nicht vermieden wird****, zu* ***Sachschäden führen kann****.*

Weist auf ein Stromschlagrisiko hin.



Weist auf eine Brandgefahr hin.

ALLGEMEINE SICHERHEITSWARNHINWEISE FÜR ELEKTROWERKZEUGE



WARNUNG: Beachten Sie alle Sicherheitshinweise, Anweisungen, Darstellungen und Daten, die Sie mit dem Gerät erhalten. *Wenn Sie die folgenden Anweisungen nicht beachten, kann es zu elektrischem Schlag, Feuer und/oder schweren Verletzungen kommen.*

BEWAHREN SIE ALLE WARNHINWEISE UND ANWEISUNGEN ZUM SPÄTEREN NACHSCHLAGEN AUF

Der Begriff „Elektrowerkzeug" in den Warnhinweisen bezieht sich auf Ihr netzbetriebenes Elektrowerkzeug (mit Kabel) oder auf Ihr akkubetriebenes (kabelloses) Elektrowerkzeug.

1) Sicherheit im Arbeitsbereich

a) ***Halten Sie den Arbeitsbereich sauber und gut ausgeleuchtet.*** *Unaufgeräumte oder dunkle Bereiche begünstigen Unfälle.*

b) ***Betreiben Sie das Elektrowerkzeug nicht in explosionsgefährdeten Umgebungen, in denen sich z. B. brennbare Flüssigkeiten, Gase oder Staub befinden.*** *Elektrowerkzeuge erzeugen Funken, die den Staub oder die Dämpfe entzünden können.*

c) ***Halten Sie Kinder und Zuschauer fern, während Sie ein Elektrogerät betreiben.*** *Ablenkung kann dazu führen, dass Sie die Kontrolle über das Gerät verlieren.*

2) Elektrische Sicherheit

a) ***Der Stecker des Elektrogerätes muss in die Steckdose passen. Ändern Sie niemals den Stecker in irgendeiner Form. Verwenden Sie keinerlei Adapterstecker an geerdeten Elektrogeräten.*** *Unveränderte Stecker und passende Steckdosen mindern die Gefahr eines elektrischen Schlages.*

b) ***Vermeiden Sie Körperkontakt mit geerdeten Flächen, wie Rohre, Radiatoren, Herde und Kühlgeräte.*** *Es besteht eine erhöhte Gefahr für einen elektrischen Schlag, wenn Ihr Körper geerdet ist.*

c) ***Setzen Sie Elektrogeräte keinem Regen oder feuchter Umgebung aus.*** *Wenn Wasser in das Elektrogerät eindringt, erhöht sich die Gefahr eines elektrischen Schlages.*

d) ***Überlasten Sie das Kabel nicht. Verwenden Sie niemals das Kabel, um das Elektrogerät zu tragen oder durch Ziehen vom Netz zu trennen. Halten Sie das Kabel fern von Hitze, Öl, scharfen Kanten oder beweglichen Teilen.*** *Beschädigte oder verhedderte Kabel erhöhen die Gefahr eines elektrischen Schlages.*

e) ***Wenn Sie ein Elektrogerät im Freien betreiben, verwenden Sie ein für den Außeneinsatz geeignetes Verlängerungskabel.*** *Die Verwendung von für den Außeneinsatz geeigneten Kabeln mindert die Gefahr eines elektrischen Schlages.*

f) ***Wenn der Betrieb eines Elektrogerätes in feuchter Umgebung unumgänglich ist, verwenden Sie eine durch einen Fehlerstromschutzschalter (FI-Schalter oder Rcd) geschützte Stromversorgung.*** *Der Einsatz eines Fehlerstromschutzschalters mindert die Gefahr eines elektrischen Schlages.*

3) Sicherheit von Personen

a) ***Seien Sie aufmerksam, achten Sie darauf, was Sie tun, und gehen Sie mit Vernunft an die Arbeit mit einem Elektrowerkzeug. Benutzen Sie kein Elektrowerkzeug, wenn Sie müde sind oder unter dem Einfluss von Drogen, Alkohol oder Medikamenten stehen.*** *Ein Moment der Unachtsamkeit beim Betrieb eines Elektrogerätes kann zu schweren Verletzungen führen.*

b) ***Tragen Sie persönliche Schutzausrüstung und immer eine Schutzbrille.*** *Das Tragen persönlicher Schutzausrüstung, wie Staubmaske, rutschfeste Sicherheitsschuhe, Schutzhelm oder Gehörschutz, je nach Art und Einsatz des Elektrowerkzeuges, verringert das Risiko von Verletzungen.*

c) ***Vermeiden Sie unbeabsichtigtes Starten. Vergewissern Sie sich, dass der Schalter in der AUS-Position ist, bevor Sie das Gerät an die Stromversorgung und/oder an den Akku anschließen oder wenn Sie das Gerät aufnehmen oder tragen.*** *Wenn Sie beim Tragen des Elektrowerkzeuges den Finger am Schalter haben oder das Gerät eingeschaltet an die Stromversorgung anschließen, kann dies zu Unfällen führen.*

d) ***Entfernen Sie alle Einstellschlüssel oder Werkzeuge, bevor Sie das Elektrogerät einschalten.*** *Werkzeuge oder Schlüssel, die an rotierenden Teilen des Elektrogerätes angebracht sind, können zu Verletzungen führen.*

e) ***Vermeiden Sie eine abnormale Körperhaltung. Sorgen Sie für einen sicheren Stand und halten Sie jederzeit das Gleichgewicht.*** *Dadurch können Sie das Elektrowerkzeug in unerwarteten Situationen besser kontrollieren.*

f) ***Tragen Sie geeignete Kleidung. Tragen Sie keine weite Kleidung und keinen Schmuck. Halten Sie Ihre Haare und Kleidung von beweglichen Teilen fern.*** *Lose sitzende Kleidung, Schmuck oder lange Haare können sich in den beweglichen Teilen verfangen.*

g) ***Wenn Geräte für den Anschluss an eine Staubabsaugung und Staubsammlung vorgesehen sind, vergewissern Sie sich, dass diese richtig angeschlossen sind und verwendet werden.*** *Der Einsatz von Staubsammlern kann staubbedingte Gefahren mindern.*

h) ***Vermeiden Sie, durch die häufige Nutzung des Werkzeugs in einen Trott zu verfallen und Prinzipien für die Werkzeugsicherheit zu ignorieren.*** *Eine unachtsame Aktion kann im Bruchteil einer Sekunde zu schweren Verletzungen führen.*

4) Verwendung und Pflege des Elektrogerätes

a) ***Überlasten Sie das Elektrogerät nicht. Verwenden Sie das für Ihre Arbeit passende Elektrogerät.*** *Das richtige Gerät wird die Aufgabe besser und sicherer erledigen, wenn es bestimmungsgemäß verwendet wird.*

b) ***Benutzen Sie kein Elektrowerkzeug, dessen Schalter defekt ist.*** *Ein Elektrowerkzeug, das sich nicht mehr ein- oder ausschalten lässt, ist gefährlich und muss repariert werden.*

c) ***Trennen Sie den Stecker vom Netz und/ oder den Akku (sofern abnehmbar) vom Elektrowerkzeug, bevor Sie Einstellungen am Gerät vornehmen, Zubehör wechseln oder es aufbewahren.*** *Diese Vorbeugemaßnahmen mindern die Gefahr, dass das Elektrogerät unbeabsichtigt startet.*

d) ***Bewahren Sie nicht verwendete Elektrogeräte für Kinder unerreichbar auf und lassen Sie nicht zu, dass Personen ohne Erfahrung mit dem Elektrogerät oder mit diesen Anweisungen das Elektrogerät bedienen.*** *Elektrogeräte sind in den Händen nicht geschulter Personen gefährlich.*

e) ***Warten Sie die Elektrogeräte. Prüfen Sie, ob bewegliche Teile verzogen oder ausgeschlagen, ob Teile gebrochen oder in einem Zustand sind, der den Betrieb des Elektrogerätes beeinträchtigen kann. Bei Beschädigungen lassen Sie das Elektrogerät reparieren, bevor Sie es verwenden.*** *Viele Unfälle entstehen wegen mangelnder Wartung der Elektrogeräte.*

f) ***Halten Sie Schneidwerkzeuge scharf und sauber.*** *Richtig gewartete Schneidwerkzeuge mit scharfen Klingen blockieren seltener und sind leichter unter Kontrolle zu halten.*

g) ***Verwenden Sie Elektrogeräte, Zubehör und Einsätze (Bits) usw. gemäß diesen Anweisungen und unter Berücksichtigung der Arbeitsbedingungen und der Aufgabe.*** *Wenn Sie das Elektrogerät für Aufgaben verwenden, die nicht bestimmungsgemäß sind, kann dies zu gefährlichen Situationen führen.*

h) ***Halten Sie die Griffe trocken, sauber und frei von Öl und Fett.*** *Rutschige Griffe und Oberflächen unterbinden die sichere Bedienbarkeit und Kontrolle über das Werkzeug in unerwarteten Situationen.*

5) Service

a) ***Lassen Sie Ihr Elektrowerkzeug nur von qualifiziertem Fachpersonal und nur mit Original-Ersatzteilen reparieren.*** *Damit wird sichergestellt, dass die Sicherheit des Gerätes erhalten bleibt.*

Sicherheitsanweisungen für Tischkreissägen

1) Warnungen in Bezug auf Schutzvorrichtungen

a) ***Sorgen Sie dafür, dass Schutzvorrichtungen vorhanden sind. Die Schutzvorrichtungen müssen im betriebsbereiten Zustand und ordnungsgemäß montiert sein.*** *Eine lose, beschädigte oder nicht korrekt funktionierende Schutzvorrichtung muss repariert oder ersetzt werden.*

b) ***Verwenden Sie bei allen Trennschneidarbeiten stets den Sägeblattschutz und den Spaltkeil.*** *Bei Trennschneidarbeiten, bei denen das Sägeblatt komplett durch die Werkstückdicke schneidet, helfen die Schutzvorrichtung und andere Sicherheitseinrichtungen dabei, das Verletzungsrisiko gering zu halten.*

c) ***Bringen Sie den Spaltkeil nach einem nicht durchgehenden Schnitt, wie z. B. Fälzen, Nachsägen oder Ausfräsen, wieder in die ausgefahrene Position. Wenn der Spaltkeil in der ausgefahrenen Position ist, bringen Sie die Sägeblattvorrichtung wieder an.*** *Die Schutzvorrichtung und der Spaltkeil helfen dabei, das Verletzungsrisiko zu verringern.*

d) ***Stellen Sie sicher, dass das Sägeblatt die Schutzvorrichtung, den Spaltkeil oder das Werkstück nicht berührt, bevor der Schalter eingeschaltet wird.*** *Der versehentliche Kontakt dieser Elemente mit dem Sägeblatt kann zu gefährlichen Situationen führen.*

e) ***Stellen Sie den Spaltkeil gemäß der Beschreibung in dieser Bedienungsanleitung ein.*** *Ein falscher Abstand, eine falsche Positionierung oder Ausrichtung können den Spaltkeil unwirksam machen, sodass Rückschläge wahrscheinlich sind.*

f) ***Damit der Spaltkeil richtig funktioniert, muss er in das Werkstück eingreifen.*** *Der Spaltkeil ist unwirksam, wenn die zu schneidenden Werkstücke zu kurz sind, sodass der Spaltkeil nicht darin eingreifen kann. Unter diesen Umständen kann der Spaltkeil einen Rückschlag nicht verhindern.*

g) ***Verwenden Sie ein geeignetes Sägeblatt für das Spaltmesser.*** *Damit der Spaltkeil richtig funktioniert, muss der Sägeblattdurchmesser dem jeweiligen Spaltkeil ansprechen, und der Sägeblattkörper muss dünner als die Dicke des Spaltkeils sein; zudem muss die Schnittbreite des Sägeblatts breiter als die Dicke des Spaltkeils sein.*

2) Warnungen für Sägearbeiten

a)  ***GEFAHR: Bringen Sie Ihre Finger oder Hände niemals in die unmittelbare Nähe des Sägeblatts bzw. in eine Linie mit diesem.*** *Durch einen Moment der Unachtsamkeit oder Abrutschen kann Ihre Hand das Sägeblatt berühren und schwere Verletzungen erleiden.*

b) ***Führen Sie das Werkstück nur entgegen der Drehrichtung des Sägeblatts oder Bohrers zu.*** *Das Zuführen des Werkstücks in der gleichen Richtung, in der das Sägeblatt über dem Tisch dreht, kann dazu führen, dass das Werkstück und somit auch Ihre Hand in das Sägeblatt eingezogen werden.*

c) ***Verwenden Sie die Gehrungslehre bei Längsschnitten niemals zum Zuführen des Werkstücks, und nutzen Sie den Parallelanschlag nicht als Längsanschlag, wenn Sie Querschnitte mit der Gehrungslehre durchführen.*** *Das gleichzeitige Führen des Werkstücks*

mit dem Parallelschlag und der Gehrungslehre erhöht die Wahrscheinlichkeit, dass das Sägeblatt blockiert und ein Rückschlag eintritt.

d) ***Halten Sie das Werkstück beim Spalten immer in vollem Kontakt mit dem Anschlag und bringen Sie die Vorschubkraft des Werkstücks immer zwischen Anschlag und Sägeblatt auf. Nutzen Sie einen Schiebestock, wenn der Abstand zwischen dem Anschlag und Sägeblatt weniger als 150 mm beträgt, und nutzen Sie einen Schiebeblock, wenn Abstand kleiner als 50 mm ist.*** *Diese Vorrichtungen zur Arbeitserleichterung halten Ihre Hände in sicherem Abstand zum Sägeblatt.*

e) ***Verwenden Sie ausschließlich den vom Hersteller bereitgestellten Schiebestock oder einen, der gemäß dessen Anweisungen konstruiert wurde.*** *Dieser Schiebestock gewährleistet einen ausreichenden Abstand der Hand zum Sägeblatt.*

f) ***Verwenden Sie niemals einen beschädigten oder angesägten Schiebestock.*** *Ein beschädigter oder angesägter Schiebestock kann brechen, sodass Ihre Hand in das Sägeblatt abrutschen kann.*

g) ***Führen Sie keine „Freihandarbeiten" durch. Verwenden Sie stets den Parallelanschlag oder die Gehrungslehre, um das Werkstück zu positionieren und zu führen.*** *„Freihand" bedeutet, dass Sie Ihre Hände zum Stützen oder Führen des Werkstücks verwenden, anstelle eines Parallelanschlags oder der Gehrungslehre. Freihand-Sägearbeiten führen zu falscher Ausrichtung, zum Blockieren und Rückschlag des Werkstücks.*

h) ***Greifen Sie niemals in den Bereich um bzw. über das drehende Sägeblatt.*** *Das Greifen nach dem Werkstück kann zu versehentlichem Kontakt mit dem drehenden Sägeblatt führen.*

i) ***Stellen Sie auf der Rückseite und an den Seiten des Sägetisches eine zusätzliche Werkstückabstützung bereit, wenn die Werkstücke sehr lang und/oder breit sind. Dadurch können diese waagerecht gehalten werden. Ein langes und/oder breites Werkstück neigt dazu, an der Tischkante zu drehen.*** *Dadurch entstehen Kontrollverluste sowie Blockaden des Sägeblatts und Rückschläge des Werkstücks.*

j) ***Führen Sie das Werkstück mit gleichmäßiger Geschwindigkeit zu. Biegen, verdrehen oder verschieben Sie das Werkstück nicht von einer Seite zur anderen. Sollte das Werkstück blockieren, schalten Sie das Werkzeug sofort aus, ziehen Sie den Netzstecker und beseitigen Sie die Blockade.*** *Eine Sägeblattblockade durch das Werkstück kann zum Rückschlag des Werkstücks oder zum Abwürgen des Motors führen.*

k) ***Entfernen Sie kein Schnittgut, während die Säge in Betrieb ist.*** *Das Material kann zwischen dem Anschlag oder innerhalb des Sägeblattschutzes eingeklemmt werden, sodass das Sägeblatt Ihre Finger hineinzieht. Schalten Sie die Säge aus und warten Sie, bis das Sägeblatt stoppt, bevor Sie das Material entfernen.*

l) ***Nutzen Sie einen zusätzlichen Anschlag mit Kontakt zur Tischoberseite, wenn Sie Werkstücke mit einer Dicke von weniger als 2 mm bearbeiten.*** *Ein dünnes Werkstück kann sich unter dem Parallelanschlag verteilen und zum Rückschlag des Werkstücks führen.*

3) Ursachen für Rückschläge und diesbezügliche Warnungen

Ein Rückschlag ist eine plötzliche Reaktion des Werkstücks aufgrund eines eingeklemmten, blockierten Sägeblatts oder durch eine falsche Ausrichtung des Werkstücks in Relation zum Sägeblatt. Oder es ist ein Teil des Werkstücks zwischen dem Sägeblatt und Parallelanschlag oder einem anderen festen Objekt blockiert.

Meistens wird das Werkstück bei einem Rückschlag durch den hinteren Teil des Sägeblatts vom Tisch angehoben und in Richtung des Bedieners geschleudert.

Ein Rückschlag ist das Resultat eines Missbrauchs und/oder einer falschen Bedienung der Säge oder falscher Bedingungen und kann durch die entsprechenden unten angegebenen Vorsichtsmaßnahmen vermieden werden.

a) ***Stehen Sie niemals direkt in einer Linie mit dem Sägeblatt. Stellen Sie sich immer auf die Seite des Sägeblatts, auf der sich auch der Anschlag befindet.*** *Durch einen Rückschlag kann das Werkstück in hoher Geschwindigkeit auf Personen geschleudert werden, die in einer Linie mit dem Sägeblatt stehen.*

b) ***Greifen Sie niemals über oder hinter das Sägeblatt, um das Werkstück zu ziehen oder abzustützen.*** *Dadurch könnten Sie das Sägeblatt versehentlich berühren, oder Ihre Finger könnten durch einen Rückschlag in das Sägeblatt eingezogen werden.*

c) ***Halten und drücken Sie nie ein Werkstück, das abgetrennt wird, gegen das drehende Sägeblatt.*** *Das Drücken des abzutrennenden Werkstücks gegen das Sägeblatt führt zur Blockade und zum Rückschlag.*

d) ***Richten Sie den Anschlag parallel mit dem Sägeblatt aus.*** *Ein falsch ausgerichteter Anschlag wird das Werkstück gegen das Sägeblatt drücken und zum Rückschlag führen.*

e) ***Benutzen Sie ein Federbrett, um das Werkstück am Tisch und Anschlag entlang zu führen, wenn Sie Schnitte durchführen, die das Werkstück nicht durchschneiden (beispielsweise Nutschnitte).*** *Ein Federbrett kann das Werkstück bei einem Rückschlag kontrolliert abfangen.*

f) ***Stützen Sie große Platten ab, damit das Sägeblatt nicht eingeklemmt wird und kein Rückschlag entsteht.*** *Große Tafeln neigen dazu, durch ihr eigenes Gewicht durchzuhängen. Unter allen Bereichen der Tafel, die über die Tischplatte hinaus hängen, müssen Stützen angebracht werden.*

g) ***Seien Sie besonders vorsichtig, wenn Sie ein Werkstück schneiden, das verdreht, verästelt oder***

verbogen ist oder keine gerade Kante besitzt, mit der es an der Gehrungslehre oder entlang des Anschlags geführt werden kann. *Ein verdrehtes, verästeltes oder verborgenes Werkstück ist instabil und kann zur Fehlausrichtung des Sägeschlitzes am Sägeblatt, zu Blockaden und Rückschlägen führen.*

h) ***Schneiden Sie niemals mehr als ein Werkstück, das vertikal oder horizontal gestapelt ist.*** *Das Sägeblatt könnte eines oder mehrere Teile aufnehmen und einen Rückschlag auslösen.*

i) ***Wird eine Säge mit dem Sägeblatt im Werkstück wieder in Betrieb genommen, zentrieren Sie das Sägeblatt im Schlitz und vergewissern Sie sich, dass die Sägeblattzähne nicht in das Material eingreifen.*** *Wenn das Sägeblatt blockiert, kann es das Werkstück anheben und beim Neustart der Säge zu einem Rückschlag führen.*

j) ***Halten Sie die Sägeblätter sauber, scharf und ausreichend eingestellt. Verwenden Sie niemals verbogene Sägeblätter oder solche, bei denen die Zähne gerissen oder gebrochen sind.*** *Scharfe und ordnungsgemäß eingestellte Sägeblätter minimieren Blockaden, Abwürgen und Rückschläge.*

4) Warnungen für den Betrieb der Tischkreissäge

a) ***Schalten Sie die Tischkreissäge aus und trennen Sie sie von der Stromversorgung, bevor Sie den Tischeinsatz ausbauen, das Sägeblatt wechseln, Einstellungen am Spaltkeil oder Sägeblattschutz durchführen oder die Maschine unbeaufsichtigt zurücklassen.*** *Vorbeugende Maßnahmen können Unfälle verhindern.*

b) ***Lassen Sie die Tischkreissäge niemals ohne Aufsicht eingeschaltet. Schalten Sie das Werkzeug aus und verlassen Sie es nicht, bis es vollständig zum Stillstand gekommen ist.*** *Eine unbeaufsichtigte Säge stellt im laufenden Betrieb eine unkontrollierbare Gefahr dar.*

c) ***Stellen Sie die Tischkreissäge in einem gut ausgeleuchteten und ebenen Bereich auf, in dem Sie gut stehen und das Gleichgewicht halten können. Sie sollte in einem Bereich installiert werden, der ausreichend Platz für den Umgang mit der Werkstückgröße bietet.*** *Beengte, dunkle Bereiche und unebene, rutschige Böden ziehen Unfälle geradezu magisch an.*

d) ***Reinigen Sie die Tischkreissäge regelmäßig, und entfernen Sie das Sägemehl unter dem Sägetisch und/oder von der Staubabsaugung.*** *Sägemehlansammlungen sind brennbar und können sich entzünden.*

e) ***Die Tischkreissäge muss gesichert werden.*** *Eine nicht ordnungsgemäß befestigte Tischkreissäge kann verrutschen oder umkippen.*

f) ***Entfernen Sie Werkzeuge, Holzstücke, usw. vom Tisch, bevor die Tischkreissäge eingeschaltet wird.*** *Ablenkung oder mögliche Blockaden können gefährlich sein.*

g) ***Verwenden Sie stets Sägeblätter der richtigen Größe und Form (Diamant kontra rund) der Wellenbohrungen.*** *Sägeblätter, die nicht zu den Befestigungsteilen der Säge passen, laufen exzentrisch, was zu einem Kontrollverlust führt.*

h) ***Verwenden Sie niemals beschädigte oder falsche Befestigungsteile für das Sägeblatt, beispielsweise Flansche, Sägeblatt-Unterlegscheiben, Bolzen oder Muttern.*** *Diese Befestigungsteile wurden speziell für Ihre Säge und deren sicheren Betrieb und optimale Leistung konzipiert.*

i) ***Stellen Sie sich niemals auf die Tischkreissäge, und nutzen Sie diese nicht als Steighilfe.*** *Es können schwere Verletzungen entstehen, wenn das Werkzeug kippt oder das Schneidwerkzeug versehentlich berührt wird.*

j) ***Stellen Sie sicher, dass das Sägeblatt in der korrekten Drehrichtung installiert ist. Verwenden Sie keine Schleifscheiben, Drahtbürsten oder Trennschleifscheiben an der Tischkreissäge.*** *Der Einbau eines falschen Sägeblatts oder die Nutzung von Zubehör, das nicht empfohlen wurde, kann schwere Verletzungen nach sich ziehen.*

Zusätzliche Sicherheitshinweise für Tischkreissägen

WARNUNG: *Beim Sägen von Kunststoffen, Holz, das mit einer Beschichtung gegen das Auslaufen von Pflanzensaft versehen ist, und anderen Materialien kann sich geschmolzenes Material auf den Spitzen und dem Körper des Sägeblatts ansammeln, wodurch das Risiko des Überhitzens und Blockierens der Klinge beim Schneiden erhöht wird.*

- *Vergewissern Sie sich, dass das Sägeblatt sich in die richtige Richtung dreht und dass die Sägezähne zur Vorderseite der Tischsäge hin zeigen.*
- *Vergewissern Sie sich, dass alle Feststellhebel angezogen sind, bevor Sie mit der Arbeit beginnen.*
- *Vergewissern Sie sich, dass alle Blätter und Flansche sauber sind und die größere Fläche der Klemmscheibe am Blatt anliegt. Ziehen Sie die Wellenmuttern fest an.*
- *Achten Sie darauf, dass der Spaltkeil den richtigen Abstand zum Sägeblatt hat.*
- *Benutzen Sie immer sowohl den oberen als auch den unteren Sägeblattschutz.*
- *Fügen Sie keine Schmiermittel zu, wenn das Sägeblatt sich noch dreht.*
- *Lassen Sie den Schiebestock immer in seiner Lage, wenn dieser nicht benötigt wird.*
- *Verwenden Sie die Schutzvorrichtung nicht zur Handhabung oder zum Transport.*
- *Üben Sie nie seitlichen Druck auf das Sägeblatt aus.*

- *Sägen Sie niemals Leichtmetalle. Die Maschine ist dazu nicht geeignet.*
- *Verwenden Sie keine Schleifscheiben oder Diamanttrennscheiben.*
- *Fugen, Einsatznuten oder Nuten sind nicht erlaubt.*
- *Schalten Sie bei einem Maschinenfehler die Maschine sofort ab und trennen Sie sie von der Stromquelle. Melden Sie den Fehler und kennzeichnen Sie die Maschine in geeigneter Form, damit andere Personen die defekte Maschine nicht verwenden.*
- *Wenn das Sägeblatt beim Sägen aufgrund anormaler Vorschubkraft blockiert, schalten Sie IMMER die Maschine ab und trennen Sie sie von der Stromquelle. Entfernen Sie das Werkstück und stellen Sie sicher, dass sich das Sägeblatt frei dreht. Schalten Sie die Maschine ein und starten Sie einen neuen Arbeitsvorgang mit reduzierter Vorschubkraft.*
- *Versuchen Sie NIEMALS, einen Stapel loser Materialien zu schneiden. Das kann zum Kontrollverlust oder Rückschlag führen. Stützen Sie alle Materialien sicher ab.*
- *Achten Sie darauf, dass der Sägeblattschutz richtig positioniert ist. Beim Sägen muss er immer in Richtung Werkstück zeigen.*

Sägeblätter

- *Verwenden Sie keine Sägeblätter, die nicht mit den in den technischen Daten angegebenen Abmessungen übereinstimmen. Benutzen Sie keine Abstandsstücke, um ein Sägeblatt auf die Spindel zu setzen. Verwenden Sie nur die Sägeblätter, die in diesem Handbuch angegeben sind und EN 847-1 entsprechen, wenn Holz und ähnliche Werkstoffen bearbeitet werden sollen.*
- *Die Maximaldrehzahl des Sägeblatts muss immer größer als oder mindestens gleich groß wie die auf dem Typenschild des Werkzeugs angegebene Drehzahl sein.*
- *Der Sägeblattdurchmesser muss mit den Angaben auf dem Typenschild des Werkzeugs übereinstimmen.*
- *Ziehen Sie den Einsatz von speziell konstruierten lärmmindernden Sägeblättern in Erwägung.*
- *Verwenden Sie keine Sägeblätter aus Hochgeschwindigkeitsstahl (HS-Stahl).*
- *Verwenden Sie keine gespaltenen oder beschädigten Sägeblätter.*
- *Vergewissern Sie sich, dass das gewählte Sägeblatt für das zu sägende Material geeignet ist.*
- *Tragen Sie bei der Arbeit mit Sägeblättern und grobem Material immer geeignete Handschuhe. Sägeblätter sollten möglichst immer in einer Halterung transportiert werden.*

Stromanschlüsse

Bevor Sie die Maschine an das Stromnetz anschließen, vergewissern Sie sich, dass der Schalter (8) in der Position „OFF" (AUS) steht und dass die Stromstärke den Angaben auf der Maschine entspricht. Alle Leitungsverbindungen sollten guten Kontakt haben. Der Betrieb mit zu niedriger Spannung führt zu Schäden am Gerät.

GEFAHR! *Setzen Sie das Gerät keinem Regen aus und betreiben Sie es nicht an feuchten Orten.*

Vergewissern Sie sich vor dem Anschließen des Geräts an die Stromquelle, dass der Schalter auf „OFF" (AUS) steht.

SICHERHEIT ANDERER PERSONEN

- *Dieses Gerät darf nicht von Personen (einschließlich Kindern) mit eingeschränkten physischen, sensorischen oder mentalen Fähigkeiten oder ohne ausreichende Erfahrung oder Kenntnisse verwendet werden, außer wenn diese Personen von einer Person, die für ihre Sicherheit verantwortlich ist, bei der Verwendung des Geräts beaufsichtigt oder mit ihm vertraut gemacht werden.*
- *Kinder müssen beaufsichtigt werden, um sicherzustellen, dass sie nicht mit dem Gerät spielen.*

Restrisiken

WARNUNG: *Wir empfehlen die Verwendung eines Fehlerstromschutzgeräts mit einem Fehlerstrom von maximal 30 mA.*

Trotz Beachtung der geltenden Sicherheitsvorschriften und des Einsatzes von Schutzvorrichtungen können bestimmte Risiken nicht vermieden werden. Diese sind:

- *Schwerhörigkeit.*
- *Verletzungsgefahr durch umherfliegende Teilchen.*
- *Verbrennungsgefahr durch während des Betriebes heiß werdende Zubehörteile.*
- *Verletzungsgefahr durch andauernden Gebrauch.*

Elektrische Sicherheit

Der Elektromotor wurde für eine einzige Spannung konstruiert. Überprüfen Sie immer, dass die Stromversorgung der Spannung auf dem Typenschild entspricht.*STANLEY-Werkzeug ist gemäß EN62841 doppelt isoliert, daher ist kein Erdungsdraht erforderlich.*

Wenn das Netzkabel beschädigt ist, darf es nur von oder einer autorisierten Kundendienststelle ausgetauscht werden.

CH *Bei Ersatz des Netzkabels achten Sie auf Verwendung des Schweizer Netzsteckers.*

Typ 11 für Klasse II (Doppelisolierung) – Geräte

Typ 12 für Klasse I (Schutzleiter) – Geräte

CH *Ortsveränderliche Geräte, die im Freien verwendet werden, müssen über einen Fehlerstromschutzschalter angeschlossen werden.*

Verwendung eines Verlängerungskabels

Verwenden Sie ein zugelassenes 3-adriges Verlängerungskabel, das für die Leistungsaufnahme dieses Elektrowerkzeugs geeignet ist (siehe ***Technische Daten***). Der Mindestquerschnitt der Leitungen beträgt 1,5 mm^2 und die Höchstlänge beträgt 30 m.

Wenn Sie eine Kabeltrommel verwenden, wickeln Sie das Kabel vollständig ab.

Lage des Datumscodes (Abb. [Fig.] T)

Der Code für das Herstellungsdatum **41** besteht aus einer 4-stelligen Jahresangabe, gefolgt von einer 2-stelligen Wochenangabe und einem 2-stelligen Werkscode.

Packungsinhalt

Die Packung enthält:

1 Tischkreissäge
1 60T-Sägeblatt
1 Sägeblattschutz
1 Gehrungslehre
1 Parallelanschlag
1 Absaugschlauch
1 Schlauchadapter
2 Maulschlüssel
1 Schiebestock
1 Schmaler Materialanschlag
1 Betriebsanleitung

- *Prüfen Sie das Gerät, die Teile oder Zubehörteile auf Beschädigungen, die beim Transport entstanden sein könnten.*
- *Nehmen Sie sich Zeit, die Betriebsanleitung vor Inbetriebnahme sorgfältig zu lesen.*

Bildzeichen am Werkzeug

Die folgenden Bildzeichen sind am Gerät sichtbar angebracht:


Vor der Verwendung die Betriebsanleitung lesen.


Tragen Sie Gehörschutz.


Tragen Sie Augenschutz.

V	Volt
A	Ampere
Hz	Hertz
W	Watt
Min.	Minuten
∼	Wechselstrom
⎓	Gleichstrom
n_o	Leerlaufdrehzahl
⧈	Klasse-II-Konstruktion
⏚	Erdungsklemme
⚠	Symbol für Sicherheitshinweis
/min.	Umdrehungen oder Schwingungen pro Minute


Vorsicht! Lesen Sie die Bedienungsanleitung für die korrekte Einstellung und Verriegelung der Schutzvorrichtung und des Spaltkeils.

Beschreibung (Abb. A)

WARNUNG: *Nehmen Sie niemals Änderungen am Elektrowerkzeug oder dessen Teilen vor. Dies könnte zu Schäden oder Verletzungen führen.*

1 Sägetisch
2 Sägeblattschutz
3 Spaltkeil
4 Sägeblatt
5 Parallelanschlag
6 Gehrungslehre
7 Transporträder
8 Ein-/Ausschalter
9 Untergestell
10 Verriegelungsknopf für die Gehrungseinstellung
11 Sägeblatthubgriff
12 Verriegelungsknopf für das Untergestell
13 Sägeblattkipprad
14 Verriegelungsgriff für den Verlängerungstisch
15 Verriegelungsgriff für den Parallelanschlag
16 Verlängerungstisch
17 Maulschlüssel
18 Führungsschiene
19 Schiebestock
20 Tischeinsatz
21 Nut (a)
22 Nut (b)
23 Überlastungsschutz

Verwendungszweck

Die Tischkreissäge SST1800 ist für professionelles Längsschneiden, Querschneiden, Gehrungssägen und Neigungsschnitte in verschiedenen Materialien wie Holz, Verbundmaterialien und Kunststoff vorgesehen.

NICHT in nasser Umgebung oder in der Nähe von entflammbaren Flüssigkeiten oder Gasen verwenden.

NICHT zum Schneiden von Metall, Zementbauplatten oder Mauerwerk verwenden.

KEINE formgebenden Schneidköpfe für diese Säge verwenden.

KEINE konischen Schnitte ohne konisches Stichsägenzubehör durchführen.

Säge **NICHT** zum Einstechen oder für Nutschnitte verwenden.

Diese Tischkreissägen sind Elektrogeräte für den professionellen Einsatz.

LASSEN SIE **NICHT** ZU, dass Kinder in Kontakt mit dem Gerät kommen. Wenn unerfahrene Personen dieses Gerät verwenden, sind diese zu beaufsichtigen.

- **Kleine Kinder und behinderte Personen.** Dieses Gerät ist nicht zur Verwendung durch kleine Kinder oder behinderte Personen ohne Aufsicht gedacht.
- Dieses Gerät darf nicht von Personen (einschließlich Kindern) mit eingeschränkten physischen, sensorischen oder mentalen Fähigkeiten oder ohne ausreichende Erfahrung oder Kenntnisse verwendet werden, außer wenn diese Personen von einer Person, die für ihre Sicherheit verantwortlich ist, bei der Verwendung des Geräts beaufsichtigt werden. Lassen Sie nicht zu, dass Kinder mit diesem Produkt allein gelassen werden.

ZUSAMMENBAUEN UND EINSTELLEN

WARNUNG: Um die Gefahr schwerer Verletzungen zu mindern, schalten Sie das Gerät aus und trennen es vom Netz, bevor Sie Einstellungen vornehmen oder Anbaugeräte oder Zubehör anbringen oder entfernen. *Ungewolltes Anlaufen kann Verletzungen verursachen.*

MONTAGE (Abb. A1, A2, A3, A4)

Die Maschine kann in drei verschiedenen Positionen verwendet werden: stehend, zusammengeklappt und in Transportierposition. Die Beine werden mit Hilfe von Drehknöpfen gesichert, die in beide Richtungen ver- und entriegelt werden können und eine zentrale Entriegelungsposition besitzen.

1. Stellen Sie die Säge auf die Räder (Abb. A1) und entriegeln Sie die oberen Beine. Schwenken Sie die Beine hoch und verriegeln Sie sie (Abb. A2), dann entriegeln Sie die unteren Beine.
2. Heben Sie den Tisch an einer Seite an (Abb. A3), so dass das untere Bein an seine Position geschwenkt werden kann. Schwenken Sie das Bein ganz in die richtige Position und verriegeln Sie es (Abb. A4).
3. Es gibt einen einstellbaren Federfuß, siehe Abb. A5. Um die gewünschte Länge zu erhalten, ist er im oder gegen den Uhrzeigersinn drehbar. (Abb. A5).

Hinweise zum Zusammenklappen (Abb. B1, B2, B3, B4)

Halten und stützen Sie die Tischkante und entriegeln Sie die Beine an den Radenden (Abb. B1). Senken Sie die Räder in Richtung Boden ab, so dass die Beine nach unten schwingen können (Abb. B2). Stellen Sie den Tisch auf eine Seite, klappen Sie die unteren Beine hoch und sichern Sie sie. Entriegeln Sie dann die oberen Beine (Abb. B3). Schwenken Sie die Beine nach unten und sichern Sie sie (Abb. B4).

Transportieren der Tischkreissäge (Abb. C1, C2)

WARNUNG! *Decken Sie den oberen Teil des Sägeblatts während des Transports ab, z. B. mit der Schutzvorrichtung.*

Die oberen Beine können in der vertikalen Position arretiert und als Trolleygriff verwendet werden.

Montage des Sägeblatthubgriffs (Abb. D)

Bringen Sie Unterlegscheibe **24**, Gehäuse **25**, Unterlegscheibe **26** und Sechskantmutter **27** an der Schraube **28** an, um den Sägeblatthubgriff **11** zu montieren.

Einstellen des Spaltkeils (Abb. E, F, G)

WARNUNG! *Trennen Sie das Netzkabel von der Stromquelle! Die Einstellung des Spaltkeils* **3** *muss vor jedem Gebrauch überprüft werden.*

WARNUNG! *Der Spaltkeil* **3** *wird gewöhnlich in der richtigen Position für Durchschnitte geliefert. Vergewissern Sie sich jedoch vor der ersten Verwendung und vor dem Anschließen der Maschine an die Stromversorgung, dass der Spaltkeil fest sitzt, in einer Linie mit dem Sägeblatt liegt und den richtigen Abstand zum Sägeblatt hat (siehe Abb. F). Arbeiten Sie mit der Maschine nur, wenn sich der Spaltkeil* **3** *in der oberen Stellung befindet, es sei denn, die Säge wird zum Schlitzen verwendet. ZUM SCHLITZEN MUSS DIE SCHUTZVORRICHTUNG ENTFERNT WERDEN. HEBEN SIE DEN SPALTKEIL SOFORT AN UND BRINGEN SIE DIE SCHUTZVORRICHTUNG WIEDER AN, NACHDEM SIE EINEN ARBEITSGANG BEENDET HABEN, DER DAS ENTFERNEN DER SCHUTZVORRICHTUNG ODER DAS ABSENKEN DES SPALTKEILS ERFORDERT.*

1. Stellen Sie das Sägeblatt **4** auf die maximale Schnitttiefe ein, bringen Sie es in Position 00 und verriegeln Sie es dort.
2. Entfernen Sie den Tischeinsatz **20** (Abb. E).

WARNUNG! *Für Transportzwecke wurde der Spaltkeil* **3** *vor der ersten Inbetriebnahme in der unteren Position fixiert. Arbeiten Sie mit der Maschine nur, wenn sich der Spaltkeil in der oberen Position befindet. Der Spaltkeils wird wie folgt in der oberen Position montiert:*

3. Lösen Sie den Verriegelungsgriff **29** und schieben Sie den Spaltkeil **3** in die obere Position (Abb. F).
4. Der Abstand zwischen den Zähnen des Sägeblatts **4** und dem Spaltkeil sollte etwa 3 mm bis 5 mm betragen (Abb. G).
5. Ziehen Sie die Befestigungsschraube **29** wieder an und befestigen Sie den Tischeinsatz **20**.

WARNUNG! *Vergewissern Sie sich, dass das Gerät von der Stromquelle getrennt ist. Benutzen Sie die Maschine niemals ohne den Tischeinsatz und tauschen Sie ihn sofort aus, wenn er abgenutzt oder beschädigt ist.*

WARNUNG! *Wenn der Verriegelungsgriff nicht in die untere Verriegelungsposition gebracht werden kann, ist der Spaltkeil möglicherweise nicht richtig positioniert. Setzen Sie den Spaltkeil wieder ein und stellen Sie den Verriegelungsgriff in die Position im unteren Quadranten.*

WARNUNG! *Der Verriegelungsgriff muss sich im unteren Quadranten, unterhalb der horizontalen Position, befinden, um vollständig verriegelt zu sein. Überprüfen Sie das sorgfältig.*

Baugruppe des Sägeblattschutzes (Abb. H)

WARNUNG! *Der Spaltkeil muss vor der Montage der Schutzvorrichtung in der oberen Stellung verriegelt werden.*

Die Schutzvorrichtung darf nicht angebracht werden, wenn der Spaltkeil in der unteren Position verriegelt ist.

- Der Sägeblattschutz **2** ist mit einem federbelasteten Sicherungsstift **39** versehen, mit dem der Schutz am Spaltkeil **3** befestigt und gesichert wird. Bei Durchschnitten muss die Schutzvorrichtung angebracht werden, um die Verletzungsgefahr zu verringern.
- Heben Sie das Sägeblatt und den Spaltkeil an, indem Sie den Sägeblatthubgriff **11** gegen den Uhrzeigersinn drehen, wie in Abbildung E dargestellt.
- Bringen Sie die Stange im hinteren Teil der Schutzvorrichtung **2** nach unten und hinter die Spaltkeilposition.
- Drücken Sie den Sicherungsstift **39** hinein und senken Sie die Schutzvorrichtung ab, um sie an der vorderen Position des Spaltkeils auszurichten.
- Lösen Sie den Sicherungsstift und vergewissern Sie sich, dass die Schutzvorrichtung fest auf dem Spaltkeil sitzt.
- Der Bediener darf die Schutzvorrichtung nur vom Spaltkeil abnehmen können, indem er den Sicherungsstift **39** eindrückt und dann die Schutzvorrichtung nach oben abhebt.
- Ziehen Sie die Schutzvorrichtung vorsichtig am Spaltkeil nach oben, um sicherzustellen, dass sie vollständig angebracht ist.

Montage/Austausch des Sägeblatts (Abb. E, H, I)

WARNUNG! *Überprüfen Sie nach jeder Wartung die Ausrichtung des Spaltkeils und die Funktionsfähigkeit der Schutzvorrichtungen.*

WARNUNG! *Überprüfen Sie vor jedem Gebrauch und nach jeder Wartung, ob der Spaltkeil eingerastet und am Sägeblatt ausgerichtet ist. Bei Durchschnitten muss die Schutzvorrichtung angebracht werden.*

WARNUNG: *Vergewissern Sie sich, dass das Gerät von der Stromquelle getrennt ist. Tragen Sie Schutzhandschuhe.*

WARNUNG: *Lassen Sie die Säge nicht laufen, wenn die Staubschutzklappe abgenommen wurde.*

WARNUNG: *Lassen Sie den Ring beim Austauschen des Sägeblatts an seiner Position.*

1. Demontieren Sie den Sägeblattschutz **2** (Abb. H.)
2. Entfernen Sie den Tischeinsatz **20** (Abb. E).
3. Lösen Sie die Mutter, indem Sie den Maulschlüssel **17** an der Mutter ansetzen und mit einem anderen Maulschlüssel **17** am Flansch gegenhalten (Abb. I).

WARNUNG! *Drehen Sie die Mutter in die Drehrichtung des Sägeblatts.*

4. Entfernen Sie den äußeren Flansch und nehmen Sie das Sägeblatt aus dem inneren Flansch heraus, indem Sie es diagonal nach unten ziehen.
5. Reinigen Sie den Flansch sorgfältig mit einem Tuch, bevor Sie das neue Sägeblatt anbringen.
6. Setzen Sie das neue Sägeblatt ein und befestigen Sie den äußeren Flansch. Der äußere Flansch hat einen Φ30 mm hohen Vorsprung, der in das Sägeblattbohrloch passt.

WARNUNG! *Die Zähne eines neuen Sägeblatts sind sehr scharf und können gefährlich sein. Achten Sie darauf, dass die Zähne an der Vorderseite des Tisches nach unten zeigen und mit dem Pfeil auf dem Sägeblattschutz **2** übereinstimmen.*

7. Bringen Sie den Tischeinsatz **20** und den Sägeblattschutz **2** wieder an und stellen Sie sie ein.
8. Überprüfen Sie vor der Arbeit die Funktionsfähigkeit der Schutzvorrichtungen.

Ein-/Ausschalter (Abb. J)

- Zum Einschalten der Maschine drücken Sie die grüne Starttaste „I".
- Zum Ausschalten der Maschine drücken Sie die rote Stopptaste „O".

Schnitttiefe (Abb. J)

Drehen Sie den Sägeblatthubgriff **11**, um das Sägeblatt auf die gewünschte Schnitttiefe einzustellen.

- Drehen Sie gegen den Uhrzeigersinn, um die Schnitttiefe zu erhöhen
- Drehen Sie im Uhrzeigersinn, um die Schnitttiefe zu verringern

Nach jeder Neueinstellung sollte ein Probeschnitt durchgeführt werden, um die eingestellten Maße zu überprüfen.

Einstellen des Winkels (Abb. J)

Stellen Sie vor dem Sägen den gewünschten Gehrungswinkel zwischen 0 und 45 Grad ein und achten Sie dabei darauf, dass das Sägeblatt **4** und die Gehrungslehre **6** nicht zusammenstoßen.

- Lockern Sie den Verriegelungsknopf für die Gehrungseinstellung **10**.
- Stellen Sie den gewünschten Winkel ein und arretieren Sie den Knopf wieder.

Montage des schmalen Materialanschlags (Abb. K)

- Der schmale Materialanschlag **32** des Parallelanschlags **5** besitzt zwei Führungsflächen mit unterschiedlichen Höhen.
- Je nach Dicke des zu schneidenden Materials muss bei dickem Material (Werkstückdicke über 25 mm) die höhere Seite des schmalen Materialanschlags **32** und bei dünnem Material (Werkstückdicke unter 25 mm) die untere Seite der Anschlagschiene verwendet werden.
- Zur Einstellung lösen Sie die Schrauben an der Seite des Parallelanschlags **5** und schieben den schmalen

Materialanschlag 32 je nach gewünschter Position auf die Führung.
- Ziehen Sie die Schrauben wieder an.

Anbringen des Parallelanschlags (Abb. L)

- Befestigen Sie den Parallelanschlag 5 an der Rückseite und drücken Sie den Verriegelungsgriff 15 nach unten.
- Ziehen Sie zur Demontage den Verriegelungsgriff nach oben und entfernen Sie den Parallelanschlag 5.
- Der Parallelanschlag kann mit der hinteren Rändelmutter gesichert werden.

Festlegen der Schnittbreite (Abb. M)

- Der Parallelanschlag 5 wird zum Längsschneiden von Holz verwendet.
- Setzen Sie den Parallelanschlag 5 rechts oder links vom Sägeblatt auf die Führungsschiene 18.
- 2 Skalen 33 34 an der Führungsschiene 18 dienen zur Anzeige des Abstandes zwischen Anschlagschiene und Sägeblatt 4.

Bei einer Schnittbreite von weniger als 300 mm muss der Tisch nicht ausgefahren werden, siehe Skala 33. Die rote Markierung des Schauglases 35 zeigt die erforderliche Schnittbreiteneinstellung an.

Bei einer Schnittbreite von mehr als 300 mm muss der Tisch verlängert werden, siehe Skala 34. Stellen Sie sicher, dass die rote Markierung des Schauglases 35 auf 300 mm steht, und arretieren Sie den Parallelanschlag, dann zeigt der Zeiger 36 an der Skala 34 die gewünschte Schnittbreite an.

Verlängerungstisch (Abb. N)

- Der Verlängerungstisch 16 kann für besonders breite Werkstücke verwendet werden.
- Lösen Sie den Verriegelungsgriff 14 und ziehen Sie die Tischverbreiterung heraus.

Queranschlag (Abb. O)

- Schieben Sie die Gehrungslehre 6 in einen Schlitz 21 22 am Sägetisch.
- Lösen Sie den Verriegelungsgriff 37.
- Drehen Sie die Gehrungslehre 6, bis der gewünschte Winkel eingestellt ist. Die Skala 38 zeigt den eingestellten Winkel an.
- Ziehen Sie den Verriegelungsgriff 37 wieder fest.

BETRIEB

Betriebsanweisungen

WARNUNG: *Beachten Sie immer die Sicherheitsanweisungen und die geltenden Vorschriften.*

WARNUNG: Um die Gefahr schwerer Verletzungen zu mindern, schalten Sie das Gerät aus und trennen Sie es vom Netz, bevor Sie Einstellungen vornehmen oder Anbaugeräte oder Zubehör anbringen oder entfernen. *Ein unbeabsichtigtes Starten kann zu Verletzungen führen.*

Arbeitsanweisungen

Nach jeder Neueinstellung sollte ein Probeschnitt durchgeführt werden, um die eingestellten Maße zu überprüfen. Warten Sie nach dem Einschalten der Säge, bis das Sägeblatt seine maximale Drehzahl erreicht hat, bevor Sie mit dem Sägen beginnen.

Sichern Sie lange Werkstücke gegen Herunterfallen am Ende des Schnitts (z. B. mit einem Rollenständer usw.). Seien Sie beim Beginn des Schnitts besonders vorsichtig! Verwenden Sie das Gerät niemals ohne Absaugvorrichtung. Kontrollieren und reinigen Sie regelmäßig die Absaugkanäle.

Längsschnitte (Abb. P)

Beim Längsschnitt (auch Schlitzen genannt) wird mit der Säge entlang der Holzmaserung gesägt. Drücken Sie eine Kante des Werkstücks gegen den Parallelanschlag 5 und die flache Seite auf den Sägetisch 1.

Der Sägeblattschutz 2 muss immer über dem Werkstück abgesenkt sein. Nehmen Sie bei Längsschnitten niemals eine Arbeitsposition ein, die mit der Schnittrichtung übereinstimmt.

- Stellen Sie den Anschlag entsprechend der Werkstückhöhe und der gewünschten Breite ein.
- Schalten Sie die Säge ein.
- Legen Sie Ihre Hände (mit zusammengelegten Fingern) flach auf das Werkstück und schieben Sie es entlang des Sägeblattschutzes in das Sägeblatt 4.
- Führen Sie das Werkstück seitlich mit der linken oder rechten Hand (je nach Position) nur bis zur Vorderkante des Sägeblattschutzes 2.
- Schieben Sie das Werkstück immer bis zum Ende des Spaltkeils 3 durch.
- Das abgeschnittene Stück bleibt auf dem Sägetisch 4, bis das Sägeblatt 4 wieder in seine Ausgangsposition zurückgekehrt ist.
- Sichern Sie lange Werkstücke gegen Herunterfallen am Ende des Schnitts (z. B. mit einem Rollenständer usw.).

Vorsicht (Abb. Q)

- Verwenden Sie beim Reißen kleiner Werkstücke immer den Schiebestock 19 (Abb. Q)
- Sägen Sie keine extrem kleinen Werkstücke.

Querschneiden

- Verriegeln Sie die Gehrungslehre 6 bei 0 Grad.
- Stellen Sie den Gehrungswinkel auf 0 Grad ein.
- Stellen Sie die Höhe des Sägeblatts 4 ein.
- Halten Sie das Werkstück flach auf dem Tisch und gegen den Anschlag 1. Halten Sie das Werkstück vom Sägeblatt weg.
- Halten Sie beide Hände vom Weg des Sägeblatts weg.
- Schalten Sie die Maschine ein und lassen Sie das Sägeblatt seine volle Geschwindigkeit erreichen.
- Halten Sie das Werkstück am Anschlag fest und bewegen Sie es langsam zusammen mit dem Anschlag, bis es unter den oberen Sägeblattschutz kommt. Die Zähne sollten frei

schneiden und das Werkstück sollte nicht in das Sägeblatt hineingepresst werden. Die Sägeblattgeschwindigkeit sollte konstant bleiben.

- Schalten Sie die Maschine nach Abschluss des Schnitts aus, damit das Sägeblatt anhält, und entfernen Sie das Werkstück.
  WICHTIG: Schieben oder halten Sie niemals die abzuschneidende Seite des Werkstücks.

Neigungsschnitte (Abb. R)

Neigungsschnitte müssen immer mit dem Parallelanschlag **5** ausgeführt werden.

- Stellen Sie das Sägeblatt **4** auf den gewünschten Winkel ein.
- Gehen Sie dann wie beim Querschneiden vor.

Schneiden von Spanplatten

Um bei der Bearbeitung von Spanplatten Rissbildung an den Schnittkanten zu vermeiden, muss das Sägeblatt höher als das Werkstück sein.

Aufbewahrung von Hilfswerkzeugen (Abb. S, T)

An der Maschine können Hilfswerkzeuge aufbewahrt werden. Die Gehrungslehre **6** kann wie in Abb. S gezeigt an den Haken gehängt werden. Der Sägeblattschutz **2** und der Schiebestock **19** können wie in Abb. T gezeigt an den Haken gehängt werden.

Vorgehen bei blockiertem Sägeblatt (Abb. U)

- Vergewissern Sie sich, dass das Gerät von der Stromquelle getrennt ist.
- Entfernen Sie zuerst das Werkstück. **WARNUNG:** Achten Sie darauf, dass Ihre Hände das Sägeblatt nicht berühren.
- Drücken Sie auf den Überlastungsschutz **23** und stecken Sie den Stecker wieder ein, um die Maschine wieder in Betrieb zu nehmen. (Abb. U)

Anwendungen

- Achten Sie darauf, dass die Schnittfuge auf der Abfallseite der Messlinie entsteht.
- Sägen Sie das Holz mit der fertigen Seite nach oben.
- Achten Sie darauf, dass das Holz beim Herauskommen aus dem Sägeblatt immer gut abgestützt wird.
- Machen Sie vor wichtigen Schnitten einen Probeschnitt.
- Verwenden Sie immer die richtige Sägeblatttiefe. Die Oberkante der Sägeblattzähne sollte 3 mm bis 6 mm über die Oberseite des zu schneidenden Materials hinausragen.
- Prüfen Sie das Werkstück auf Astknoten oder Nägel, bevor Sie mit dem Sägen beginnen. Lockere Astknoten lassen sich mit einem Hammer entfernen.
- Verwenden Sie stets saubere, scharfe und richtig eingestellte Sägeblätter. Sägen Sie niemals mit einem stumpfen Sägeblatt.
- Üben Sie beim Sägen gleichmäßigen Druck aus. Führen Sie Sägeschnitte niemals mit Gewalt aus.
- Schneiden Sie KEIN nasses oder verzogenes Holz.
- Halten Sie das Werkstück immer mit beiden Händen fest oder verwenden Sie einen Schiebestock.

WARTUNG

Ihr Elektrowerkzeug wurde für langfristigen Betrieb mit minimalem Wartungsaufwand konstruiert. Ein kontinuierlicher, zufriedenstellender Betrieb hängt von der geeigneten Pflege des Elektrowerkzeugs und seiner regelmäßiger Reinigung ab.

WARNUNG: Um die Gefahr schwerer Verletzungen zu mindern, schalten Sie das Gerät aus und trennen Sie es vom Netz, bevor Sie Einstellungen vornehmen oder Anbaugeräte oder Zubehör anbringen oder entfernen. *Ein unbeabsichtigtes Starten kann zu Verletzungen führen.*

Die Kontaktdaten der Kundendienststelle finden Sie auf der Rückseite dieses Handbuchs oder auf **www.2helpU.com**.

Ziehen Sie den Stecker aus der Steckdose, bevor Sie Einstellungs-, Wartungs- oder Reparaturarbeiten durchführen. Halten Sie die Werkzeuge scharf und sauber, um gut und sicher arbeiten zu können. Überprüfen Sie die Gerätekabel regelmäßig und lassen Sie diese bei Beschädigungen in einer Vertragswerkstatt reparieren. Ihr Elektrowerkzeug benötigt keine zusätzliche Schmierung oder Wartung. Es gibt im Inneren des Elektrowerkzeugs keine vom Benutzer zu wartenden Teile. Verwenden Sie zur Reinigung Ihres Elektrowerkzeugs niemals Wasser oder chemische Reinigungsmittel. Wischen Sie es mit einem trockenen Tuch ab. Bewahren Sie das Elektrowerkzeug immer an einem trockenen Ort auf.
Halten Sie die Lüftungsschlitze des Motors sauber. Halten Sie alle Bedienelemente frei von Staub. Eventuell in den Lüftungsschlitzen sichtbare Funken sind normal und werden das Elektrowerkzeug nicht beschädigen. Bei einer Beschädigung des Netzkabels muss dieses durch den Hersteller, eine Vertragswerkstatt oder eine ähnlich qualifizierte Person ausgetauscht werden, um mögliche Gefahren zu vermeiden.

Staubabsaugung (Fig. H, V)

Staub von Materialien wie bleihaltigen Beschichtungen und einigen Holzarten kann gesundheitsschädlich sein. Das Einatmen von Staub kann allergische Reaktionen hervorrufen und/oder zu Atemwegsinfektionen des Benutzers oder anderer Personen führen. Bestimmte Staubpartikel, beispielsweise von Eiche oder Buche, werden als krebserregend betrachtet, besonders in Verbindung mit einer Holzbehandlung.

Beachten Sie die geltenden Vorschriften in Ihrem Land für die zu bearbeitenden Materialien.

Die Staubabsaugvorrichtung muss für das zu bearbeitende Material geeignet sein.

Zum Absaugen von trockenem Staub, der besonders gesundheitsschädlich oder krebserregend ist, sollte eine Staubabsaugvorrichtung der Klasse M verwendet werden.

Die Maschine ist an der Rückseite mit einem Staubsammelanschluss ausgestattet **40** , der für den Einsatz mit

Staubabsaugvorrichtungen mit 35-mm-Düsen geeignet ist. Die Baugruppe des Sägeblattschutzes verfügt außerdem über einen Staubsammelanschluss für 35-mm-Düsen.

- Bringen Sie bei allen Arbeiten eine Absaugvorrichtung an, die den geltenden Bestimmungen zur Staubabsaugung entspricht.
- Stellen Sie sicher, dass der verwendete Saugschlauch **31** für die Anwendung und das zu schneidende Material geeignet ist. Sorgen Sie für sorgfältigen Umgang mit den Schläuchen.
- Als Zubehör ist ein Verteiler erhältlich, mit dem beide Anschlüsse an eine einzige Staubabsaugvorrichtung angeschlossen werden können.
- Seien Sie sich bewusst, dass künstlichen Materialien wie Spanplatten oder MDF beim Sägen mehr Staubpartikel erzeugen als Naturholz.

Schmierung

Ihr Elektrogerät benötigt keine zusätzliche Schmierung.

Reinigung (Abb. A)

WARNUNG: *Blasen Sie mit Trockenluft immer dann Schmutz und Staub aus dem Hauptgehäuse, wenn sich Schmutz sichtbar in und um die Lüftungsschlitze ansammelt. Tragen Sie bei diesen Arbeiten zugelassenen Augenschutz und eine zugelassene Staubmaske.*

WARNUNG: *Verwenden Sie niemals Lösungsmittel oder andere scharfe Chemikalien für die Reinigung der nichtmetallischen Teile des Gerätes. Diese Chemikalien können das in diesen Teilen verwendete Material aufweichen. Verwenden Sie ein nur mit Wasser und einer milden Seife befeuchtetes Tuch. Achten Sie darauf, dass niemals Flüssigkeiten in das Gerät eindringen. Tauchen Sie niemals irgendein Teil des Gerätes in eine Flüssigkeit.*

WARNUNG: *Um das Verletzungsrisiko zu verringern, reinigen Sie die Tischoberfläche und die Belüftungsschlitze regelmäßig.*

WARNUNG: *Um das Verletzungsrisiko zu verringern, reinigen Sie das Staubsammelsystem regelmäßig.*

WARNUNG: *Um das Risiko ernsthafter Verletzungen zu verringern, verwenden Sie die Säge nicht, ohne die Staubschutzklappe wieder anzubringen.*

Die Baugruppe des Sägeblattschutzes **2** und die Stichplatte müssen sich an ihrer Position befinden, bevor die Säge betrieben wird.

Überprüfen Sie vor der Verwendung sorgfältig den oberen und unteren Sägeblattschutz sowie das Staubabsaugrohr, damit sie korrekt arbeiten. Stellen Sie sicher, dass weder Späne noch Staub oder Teilchen des Werkstücks eine der Funktionen blockieren können.

Falls Werkstückfragmente zwischen Sägeblatt und Schutzvorrichtungen steckenbleiben, trennen Sie die Maschine von der Stromversorgung und befolgen Sie die Anweisungen unter ***Montage/Austausch des Sägeblatts.*** Entfernen Sie die steckengebliebenen Teile und montieren Sie das Sägeblatt wieder.

Halten Sie die Belüftungsschlitze und reinigen Sie das Gehäuse regelmäßig mit einem weichen Lappen.

Reinigen Sie das Staubsammelsystem regelmäßig.

Optionales Zubehör

WARNUNG: *Da Zubehör, das nicht von STANLEY angeboten wird, nicht mit diesem Produkt geprüft worden ist, kann die Verwendung von solchem Zubehör an diesem Gerät gefährlich sein. Zum Verringern des Verletzungsrisikos dürfen nur von STANLEY empfohlene Zubehörteile für dieses Produkt verwendet werden.*

Fragen Sie Ihren Händler nach weiteren Informationen zu geeignetem Zubehör.

Ersetzen Sie den Sägeblattschutz oder die Kohlebürste, wenn sie abgenutzt sind. Wenden Sie sich wegen Details über den Austausch einer Sägeblattschutzvorrichtung oder Kohlebürste bitte an Ihre lokale Stanley-Kundendienststelle.

Umweltschutz



Die Produkte/Akkus können recycelt werden. Wenn sie jedoch mit einem durchgestrichenen Mülleimer gekennzeichnet sind, dürfen sie nicht als normaler Hausmüll entsorgt werden. Entladen Sie die Batterien vollständig und trennen Sie sie. Trennen Sie zudem nach Möglichkeit alle Lichtquellen vom Produkt. Es liegt in der Verantwortung des Benutzers, personenbezogene Daten vom Produkt zu entfernen. Bringen Sie den Abfall dann zu einer offiziellen Abfallsammelstelle oder zu einer Entsorgungsstelle, wo die Entsorgung häufig kostenfrei ist. Die Entsorgung der Verpackung muss entsprechend dem Materialcode erfolgen. Betriebs- und Sicherheitshinweise sollten erst entsorgt werden, wenn das entsprechende Produkt endgültig nicht mehr verwendet wird.

Bitte informieren Sie sich bei Ihrer Gemeinde/Stadt über die Verfahren zur richtigen Abfallentsorgung. Besuchen Sie für weitere Informationen **www.2helpU.com** und scannen Sie den obigen QR-Code.

TABLE SAW
SST1800

Congratulations!

You have chosen a STANLEY tool. Years of experience, thorough product development and innovation make STANLEY one of the most reliable partners for professional power tool users.

Technical Data

		SST1800
Voltage	V_{AC}	220–240
Type		2
Frequency	Hz	50
Power input	W	1800
No load speed	min^{-1}	4800
Blade diameter	mm	254
Bore Size	mm	30
Blade kerf	mm	2.8
Blade body thickness	mm	1.8
Riving knife thickness	mm	2.5
Table size	mm	560x680
Max. cutting depth at 45º	mm	50
Max. cutting depth at 90º	mm	80
Blade bevel range	º	0–45º
Weight	kg	28.8

Noise values and/or vibration values (triax vector sum) according to EN62841-3-1:			
L_{PA}	(emission sound pressure level)	dB(A)	87.5
L_{WA}	(sound power level)	dB(A)	103.5
K	(uncertainty for the given sound level)	dB(A)	3

The vibration and/or noise emission level given in this information sheet has been measured in accordance with a standardised test given in EN62841 and may be used to compare one tool with another. It may be used for a preliminary assessment of exposure.

WARNING: *The declared vibration and/or noise emission level represents the main applications of the tool. However, if the tool is used for different applications, with different accessories or is poorly maintained, the vibration and/or noise emission may differ. This may significantly increase the exposure level over the total working period.*

An estimation of the level of exposure to vibration and/or noise should also take into account the times when the tool is switched off or when it is running but not actually doing the job. This may significantly reduce the exposure level over the total working period.

Identify additional safety measures to protect the operator from the effects of vibration and/or noise such as: maintain the tool and the accessories, keep the hands warm (relevant for vibration), organisation of work patterns.

EC-Declaration of Conformity

Machinery Directive

CE

Table Saw
SST1800

STANLEY declares that these products described under Technical Data are in compliance with: 2006/42/EC, EN62841-1:2015+A11:2022, EN62841-3-1:2014+A11:2017+A1:2021+A12:2021.

These products also comply with Directive 2014/30/EU and 2011/65/EU. For more information, please contact STANLEY at the following address or refer to the back of the manual.

The undersigned is responsible for compilation of the technical file and makes this declaration on behalf of STANLEY.

Patrick Diepenbach

Patrick Diepenbach
General Manager Benelux, GTS-Europe
STANLEY Europe, Egide Walschaertsstraat14-18,
2800 Mechelen, Belgium
02.04.2024

WARNING: *To reduce the risk of injury, read the instruction manual.*

Definitions: Safety Guidelines

The definitions below describe the level of severity for each signal word. Please read the manual and pay attention to these symbols.

DANGER: *Indicates an imminently hazardous situation which, if not avoided,* ***will*** *result in* ***death or serious injury****.*

WARNING: *Indicates a potentially hazardous situation which, if not avoided,* ***could*** *result in* ***death or serious injury****.*

CAUTION: *Indicates a potentially hazardous situation which, if not avoided,* ***may*** *result in* ***minor or moderate injury****.*

NOTICE: *Indicates a practice* ***not related to personal injury*** *which, if not avoided,* ***may*** *result in* ***property damage****.*

Denotes risk of electric shock.

Denotes risk of fire.

GENERAL POWER TOOL SAFETY WARNINGS

WARNING: Read all safety warnings, instructions, illustrations and specifications provided with this power tool. *Failure to follow all instructions listed below may result in electric shock, fire and/or serious injury.*

SAVE ALL WARNINGS AND INSTRUCTIONS FOR FUTURE REFERENCE

The term "power tool" in the warnings refers to your mains-operated (corded) power tool or battery-operated (cordless) power tool.

1) Work Area Safety

a) ***Keep work area clean and well lit.*** *Cluttered or dark areas invite accidents.*

b) ***Do not operate power tools in explosive atmospheres, such as in the presence of flammable liquids, gases or dust.*** *Power tools create sparks which may ignite the dust or fumes.*

c) ***Keep children and bystanders away while operating a power tool.*** *Distractions can cause you to lose control.*

2) Electrical Safety

a) ***Power tool plugs must match the outlet. Never modify the plug in any way. Do not use any adapter plugs with earthed (grounded) power tools.*** *Unmodified plugs and matching outlets will reduce risk of electric shock.*

b) ***Avoid body contact with earthed or grounded surfaces, such as pipes, radiators, ranges and refrigerators.*** *There is an increased risk of electric shock if your body is earthed or grounded.*

c) ***Do not expose power tools to rain or wet conditions.*** *Water entering a power tool will increase the risk of electric shock.*

d) ***Do not abuse the cord. Never use the cord for carrying, pulling or unplugging the power tool. Keep cord away from heat, oil, sharp edges or moving parts.*** *Damaged or entangled cords increase the risk of electric shock.*

e) ***When operating a power tool outdoors, use an extension cord suitable for outdoor use.*** *Use of a cord suitable for outdoor use reduces the risk of electric shock.*

f) ***If operating a power tool in a damp location is unavoidable, use a residual current device (RCD) protected supply.*** *Use of an RCD reduces the risk of electric shock.*

3) Personal Safety

a) ***Stay alert, watch what you are doing and use common sense when operating a power tool. Do not use a power tool while you are tired or under the influence of drugs, alcohol or medication.*** *A moment of inattention while operating power tools may result in serious personal injury.*

b) ***Use personal protective equipment. Always wear eye protection.*** *Protective equipment such as a dust mask, non-skid safety shoes, hard hat or hearing protection used for appropriate conditions will reduce personal injuries.*

c) ***Prevent unintentional starting. Ensure the switch is in the off position before connecting to power source and/or battery pack, picking up or carrying the tool.*** *Carrying power tools with your finger on the switch or energising power tools that have the switch on invites accidents.*

d) ***Remove any adjusting key or wrench before turning the power tool on.*** *A wrench or a key left attached to a rotating part of the power tool may result in personal injury.*

e) ***Do not overreach. Keep proper footing and balance at all times.*** *This enables better control of the power tool in unexpected situations.*

f) ***Dress properly. Do not wear loose clothing or jewellery. Keep your hair and clothing away from moving parts.*** *Loose clothes, jewellery or long hair can be caught in moving parts.*

g) ***If devices are provided for the connection of dust extraction and collection facilities, ensure these are connected and properly used.*** *Use of dust collection can reduce dust-related hazards.*

h) ***Do not let familiarity gained from frequent use of tools allow you to become complacent and ignore tool safety principles.*** *A careless action can cause severe injury within a fraction of a second.*

4) Power Tool Use and Care

a) ***Do not force the power tool. Use the correct power tool for your application.*** *The correct power tool will do the job better and safer at the rate for which it was designed.*

b) ***Do not use the power tool if the switch does not turn it on and off.*** *Any power tool that cannot be controlled with the switch is dangerous and must be repaired.*

c) ***Disconnect the plug from the power source and/or remove the battery pack, if detachable, from the power tool before making any adjustments, changing accessories, or storing power tools.*** *Such preventive safety measures reduce the risk of starting the power tool accidentally.*

d) ***Store idle power tools out of the reach of children and do not allow persons unfamiliar with the power tool or these instructions to operate the power tool.*** *Power tools are dangerous in the hands of untrained users.*

e) ***Maintain power tools and accessories. Check for misalignment or binding of moving parts, breakage of parts and any other condition that may affect the power tool's operation. If damaged, have the power tool repaired before use.*** *Many accidents are caused by poorly maintained power tools.*

f) ***Keep cutting tools sharp and clean.*** *Properly maintained cutting tools with sharp cutting edges are less likely to bind and are easier to control.*

g) ***Use the power tool, accessories and tool bits, etc. in accordance with these instructions, taking into account the working conditions and the work to be performed.*** *Use of the power tool for operations different from those intended could result in a hazardous situation.*

h) ***Keep handles and grasping surfaces dry, clean and free from oil and grease.*** *Slippery handles and grasping*

surfaces do not allow for safe handling and control of the tool in unexpected situations.

5) Service

a) ***Have your power tool serviced by a qualified repair person using only identical replacement parts.*** *This will ensure that the safety of the power tool is maintained.*

Safety Instructions for Table Saws

1) Guarding Related Warnings

a) ***Keep guards in place. Guards must be in working order and be properly mounted.*** *A guard that is loose, damaged, or is not functioning correctly must be repaired or replaced.*

b) ***Always use saw blade guard and riving knife for every through-cutting operation.*** *For through-cutting operations where the saw blade cuts completely through the thickness of the workpiece, the guard and other safety devices help reduce the risk of injury.*

c) ***After completing a non-through cut such as rabbeting, resawing, or dadoing, restore the riving knife to the extended-up position. With the riving knife in the extended-up position, reattach the blade guard.*** *The guard and riving knife help to reduce the risk of injury.*

d) ***Make sure the saw blade is not contacting the guard, riving knife or the workpiece before the switch is turned on.*** *Inadvertent contact of these items with the saw blade could cause a hazardous condition.*

e) ***Adjust the riving knife as described in this instruction manual.*** *Incorrect spacing, positioning and alignment can make the riving knife ineffective in reducing the likelihood of kickback.*

f) ***For the riving knife to work, it must be engaged in the workpiece.*** *The riving knife is ineffective when cutting workpieces that are too short to be engaged with the riving knife. Under these conditions, a kickback cannot be prevented by the riving knife.*

g) ***Use the appropriate saw blade for the riving knife.*** *For the riving knife to function properly, the saw blade diameter must match the appropriate riving knife and the body of the saw blade must be thinner than the thickness of the riving knife and the cutting width of the saw blade must be wider than the thickness of the riving knife.*

2) Cutting Procedures Warnings

a)  ***DANGER: Never place your fingers or hands in the vicinity or in line with the saw blade.*** *A moment of inattention or a slip could direct your hand towards the saw blade and result in serious personal injury.*

b) ***Feed the workpiece into the saw blade or cutter only against the direction of rotation.*** *Feeding the workpiece in the same direction that the saw blade is rotating above the table may result in the workpiece, and your hand, being pulled into the saw blade.*

c) ***Never use the mitre gauge to feed the workpiece when ripping and do not use the rip fence as a length stop when cross cutting with the mitre gauge.*** *Guiding the workpiece with the rip fence and the mitre gauge at the same time increases the likelihood of saw blade binding and kickback.*

d) ***When ripping, always keep the workpiece in full contact with the fence and always apply the workpiece feeding force between the fence and the saw blade. Use a push stick when the distance between the fence and the saw blade is less than 150 mm, and use a push block when this distance is less than 50 mm.*** *"Work helping" devices will keep your hand at a safe distance from the saw blade.*

e) ***Use only the push stick provided by the manufacturer or constructed in accordance with the instructions.*** *This push stick provides sufficient distance of the hand from the saw blade.*

f) ***Never use a damaged or cut push stick.*** *A damaged or cut push stick may break causing your hand to slip into the saw blade.*

g) ***Do not perform any operation "freehand". Always use either the rip fence or the mitre gauge to position and guide the workpiece. "****Freehand" means using your hands to support or guide the workpiece, in lieu of a rip fence or mitre gauge. Freehand sawing leads to misalignment, binding and kickback.*

h) ***Never reach around or over a rotating saw blade.*** *Reaching for a workpiece may lead to accidental contact with the moving saw blade.*

i) ***Provide auxiliary workpiece support to the rear and/or sides of the saw table for long and/or wide workpieces to keep them level.*** *A long and/or wide workpiece has a tendency to pivot on the table's edge, causing loss of control, saw blade binding and kickback.*

j) ***Feed workpiece at an even pace. Do not bend, twist or shift the workpiece from side to side. If jamming occurs, turn the tool off immediately, unplug the tool then clear the jam.*** *Jamming the saw blade by the workpiece can cause kickback or stall the motor.*

k) ***Do not remove pieces of cut-off material while the saw is running.*** *The material may become trapped between the fence or inside the saw blade guard and the saw blade pulling your fingers into the saw blade. Turn the saw off and wait until the saw blade stops before removing material.*

l) ***Use an auxiliary fence in contact with the table top when ripping workpieces less than 2 mm thick.*** *A thin workpiece may wedge under the rip fence and create a kickback.*

3) Kickback Causes and Related Warnings

Kickback is a sudden reaction of the workpiece due to a pinched, jammed saw blade or misaligned line of cut in the workpiece with respect to the saw blade or when a part of the workpiece binds between the saw blade and the rip fence or other fixed object.

Most frequently during kickback, the workpiece is lifted from the table by the rear portion of the saw blade and is propelled towards the operator.

Kickback is the result of saw misuse and/or incorrect operating procedures or conditions and can be avoided by taking proper precautions as given below.

a) ***Never stand directly in line with the saw blade. Always position your body on the same side of the saw blade as the fence.*** *Kickback may propel the workpiece at high velocity towards anyone standing in front and in line with the saw blade.*

b) ***Never reach over or in back of the saw blade to pull or to support the workpiece.*** *Accidental contact with the saw blade may occur or kickback may drag your fingers into the saw blade.*

c) ***Never hold and press the workpiece that is being cut off against the rotating saw blade.*** *Pressing the workpiece being cut off against the saw blade will create a binding condition and kickback.*

d) ***Align the fence to be parallel with the saw blade.*** *A misaligned fence will pinch the workpiece against the saw blade and create kickback.*

e) ***Use a featherboard to guide the workpiece against the table and fence when making non-through cuts such as rabbeting cuts.*** *A featherboard helps to control the workpiece in the event of a kickback.*

f) ***Support large panels to minimise the risk of saw blade pinching and kickback.*** *Large panels tend to sag under their own weight. Support(s) must be placed under all portions of the panel overhanging the table top.*

g) ***Use extra caution when cutting a workpiece that is twisted, knotted, warped or does not have a straight edge to guide it with a mitre gauge or along the fence.*** *A warped, knotted, or twisted workpiece is unstable and causes misalignment of the kerf with the saw blade, binding and kickback.*

h) ***Never cut more than one workpiece, stacked vertically or horizontally.*** *The saw blade could pick up one or more pieces and cause kickback.*

i) ***When restarting the saw with the saw blade in the workpiece, centre the saw blade in the kerf so that the saw teeth are not engaged in the material.*** *If the saw blade binds, it may lift up the workpiece and cause kickback when the saw is restarted.*

j) ***Keep saw blades clean, sharp, and with sufficient set. Never use warped saw blades or saw blades with cracked or broken teeth.*** *Sharp and properly set saw blades minimise binding, stalling and kickback.*

4) Table Saw Operating Procedure Warnings

a) ***Turn off the table saw and disconnect from the power source when removing the table insert, changing the saw blade or making adjustments to the riving knife, or saw blade guard, and when the machine is left unattended.*** *Precautionary measures will avoid accidents.*

b) ***Never leave the table saw running unattended. Turn it off and don't leave the tool until it comes to a complete stop.*** *An unattended running saw is an uncontrolled hazard.*

c) ***Locate the table saw in a well-lit and level area where you can maintain good footing and balance. It should be installed in an area that provides enough room to easily handle the size of your workpiece.*** *Cramped, dark areas, and uneven slippery floors invite accidents.*

d) ***Frequently clean and remove sawdust from under the saw table and/or the dust collection device.*** *Accumulated sawdust is combustible and may self-ignite.*

e) ***The table saw must be secured.*** *A table saw that is not properly secured may move or tip over.*

f) ***Remove tools, wood scraps, etc. from the table before the table saw is turned on.*** *Distraction or a potential jam can be dangerous.*

g) ***Always use saw blades with correct size and shape (diamond versus round) of arbour holes.*** *Saw blades that do not match the mounting hardware of the saw will run off-centre, causing loss of control.*

h) ***Never use damaged or incorrect saw blade mounting means such as flanges, saw blade washers, bolts or nuts.*** *These mounting means were specially designed for your saw, for safe operation and optimum performance.*

i) ***Never stand on the table saw, do not use it as a stepping stool.*** *Serious injury could occur if the tool is tipped or if the cutting tool is accidentally contacted.*

j) ***Make sure that the saw blade is installed to rotate in the proper direction. Do not use grinding wheels, wire brushes, or abrasive wheels on a table saw.*** *Improper saw blade installation or use of accessories not recommended may cause serious injury.*

Additional Safety Rules for Saw Benches

WARNING: *Cutting plastics, sap coated wood, and other materials may cause melted material to accumulate on the blade tips and the body of the saw blade, increasing the risk of blade overheating and binding while cutting.*

- *Make sure that the blade rotates in the correct direction and that the teeth are pointing to the front of the saw bench.*
- *Be sure all clamp handles are tight before starting any operation.*
- *Be sure all blade and flanges are clean and the larger face of the clamp washer is against the blade. Tighten the arbor nut securely.*
- *Make sure that the riving knife is adjusted to the correct distance from the blade.*
- *Never operate the saw without the upper and lower guards in place.*
- *Do not apply lubricants to the blade when it is running.*
- *Always keep the push stick in its store place when not in use.*
- *Do not use the guard for handling or transportation.*
- *Do not exert side pressure on the saw blade.*

- *Never cut light alloy. The machine is not designed for this application.*
- *Do not use abrasive disc or diamond cutting wheels.*
- *Rabbeting, slotting or grooving is not allowed.*
- *In case of machine failure, immediately switch the machine off and remove from the power source. Report the failure and mark the machine in suitable form which prevents that other persons use the defective machine.*
- *When the saw blade is blocked due to abnormal feed force during cutting, ALWAYS switch the machine off and remove from the power source. Remove the workpiece and ensure that the saw blade runs free. Turn the machine on and start a new cutting operation with reduced feed force.*
- *NEVER attempt to cut a stack of loose pieces of material which could cause loss of control or kickback. Support all materials securely.*
- *Take care that the blade guard is properly positioned. When sawing, it must always face against the workpiece.*

Saw Blades

- *Do not use saw blades that do not conform to the dimensions stated in the Technical Data. Do not use any spacers to make a blade fit onto the spindle. Use only the blades specified in this manual, complying with EN847-1, if intended for wood and similar materials.*
- *The maximunm speed of the saw blade shall always be greater than or at least equal to the speed marked on the rating plate of the tool.*
- *The saw blade diameter must be in accordance with the markings on rating plate of the tool.*
- *Consider applying specially designed noisereduction blades.*
- *Do not use high steel (HS) saw blades.*
- *Do not use cracked or damaged saw blades.*
- *Ensure that the chosen saw blade is suitable for the material to be cut.*
- *Always wear gloves for handling saw blades and rough material. Saw blades should be carried in a holder wherever practicable.*

Power connections

Before connecting the machine to the power line, make sure the switch (8) is in the "OFF" position and be sure that the electric current is of the same characteristics as indicated on the machine. All line connections should make good contact. Running on low voltage will damage the machine.

DANGER! *Do not expose the machine to rain or operate the machine in damp locations.*

Before connecting the machine to the power source, make sure the switch is in the "OFF" position.

SAFETY OF OTHERS

- *This appliance is not intended for use by persons (including children) with reduced physical, sensory or mental capabilities, or lack of experience and knowledge, unless they have been given supervision or instruction concerning use of the appliance by a person responsible for their safety.*
- *Children should be supervised to ensure that they do not play with the appliance.*

Residual Risks

WARNING: *We recommend the use of a residual current device with a residual current rating of 30mA or less.*

In spite of the application of the relevant safety regulations and the implementation of safety devices, certain residual risks cannot be avoided. These are:

- *Impairment of hearing.*
- *Risk of personal injury due to flying particles.*
- *Risk of burns due to accessories becoming hot during operation.*
- *Risk of personal injury due to prolonged use.*

Electrical Safety

The electric motor has been designed for one voltage only. Always check that the power supply corresponds to the voltage on the rating plate.

Your STANLEY tool is double insulated in accordance with EN62841; therefore no earth wire is required.

This product is intended to be used with a safety transformer manufactured to BSEN61558 and BS4343. Never work without this transformer in place.

If the supply cord is damaged, it must be replaced only by or an authorised service organisation.

Mains Plug Replacement (U.K. & Ireland Only)

If a new mains plug needs to be fitted:

- *Safely dispose of the old plug.*
- *Connect the brown lead to the live terminal in the plug.*
- *Connect the blue lead to the neutral terminal.*

WARNING: *No connection is to be made to the earth terminal.*

Follow the fitting instructions supplied with good quality plugs. Recommended fuse: 13 A.

Using an Extension Cable

If an extension cable is required, use an approved 3–core extension cable suitable for the power input of this tool (refer to ***Technical Data***). The minimum conductor size is 1.5 mm^2; the maximum length is 30 m.

When using a cable reel, always unwind the cable completely.

Date Code Position (Fig. T)

The production date code **41** consists of a 4-digit year followed by a 2-digit week and is extended by a 2-digit factory code.

Package Contents

The package contains:

1 Table saw
1 60T saw blade
1 Blade guard

1 Miter gauge
1 Rip fence
1 Extraction hose
1 Hose adapter
2 Spanner wrench
1 Push stick
1 Narrow Material Fence
1 Instruction manual

- *Check for damage to the tool, parts or accessories which may have occurred during transport.*
- *Take the time to thoroughly read and understand this manual prior to operation.*

Markings on Tool

The following pictograms may be shown on the tool:


Read instruction manual before use.


Wear ear protection.


Wear eye protection.

V	Volts
A	Amperes
Hz	Hertz
W	Watts
min	minutes
∼	Alternating current
⎓	Direct current
n_o	No-load speed
⧈	Class II Construction
⏚	Earthing terminal
⚠	Safety alert symbol
/min.	Revolutions or Reciprocations per minute


Caution! Read the instruction manual for the correct adjustment and locking procedure for the Guard and Riving knife.

Description (Fig. A)

WARNING: *Never modify the power tool or any part of it. Damage or personal injury could result.*

1 Saw table
2 Blade guard
3 Riving knife
4 Saw blade
5 Rip fence
6 Mitre guage
7 Transportation wheels
8 On/Off switch
9 Leg stand
10 Bevel adjustment locking knob
11 Blade elevation handle
12 Leg stand locking knob
13 Blade tilting wheel
14 Locking handle for extension table
15 Locking handle for rip fence
16 Extension table
17 Spanner wrench
18 Guide rail
19 Push stick
20 Table insert
21 Groove (a)
22 Groove (b)
23 Overloaded protector

Intended Use

The SST1800 table saw is designed for professional ripping, cross-cutting, mitreing and bevelling with various materials as wood, wood composite materials and plastics.

DO NOT use under wet conditions or in the presence of flammable liquids or gases.

DO NOT use for cutting metal, cement board, or masonry.

DO NOT use shaping cutter heads on this saw.

DO NOT perform tapered cuts without a tapered jig accessory.

DO NOT use the saw for plunge or cove cutting.

These table saws are professional power tools.

DO NOT let children come into contact with the tool. Supervision is required when inexperienced operators use this tool.

- **Young children and the infirm.** This appliance is not intended for use by young children or infirm persons without supervision.
- This product is not intended for use by persons (including children) suffering from diminished physical, sensory or mental abilities; lack of experience, knowledge or skills unless they are supervised by a person responsible for their safety. Children should never be left alone with this product.

ASSEMBLY AND ADJUSTMENTS

WARNING: To reduce the risk of serious personal injury, turn tool off and disconnect tool from power source before making any adjustments or removing/ installing attachments or accessories. *An accidental start-up can cause injury.*

ASSEMBLY (Fig. A1, A2, A3, A4)

There are three positions on the machine for different use, standing, folding and transporting. The legs are locked using

twist knobs which lock/unlock in either direction and have a central unlocked position.

1. Start with the saw standing on its wheels (Fig. A1), unlock the upper legs. Swing up the legs and lock (Fig. A2) then unlock the lower legs.
2. Lift the table from the end (Fig. A3), allowing the lower leg to swing into place. Swing the leg fully into place and lock (Fig. A4).
3. There is a adjustable spring leg as shown in Fig. A5. You can rotate it clockwise or anti-clockwise for your desired length. (Fig. A5).

Folding Instructions (Fig. B1, B2, B3, B4)

Hold and support the table edge, unlock the legs at the wheel end (Fig. B1).Lower the wheels to the ground, allowing the legs to swing under (Fig. B2). Stand the table on end, fold up and lock the lower legs, unlock the upper legs (Fig. B3). Swing down the legs and lock (Fig. B4).

To Transport the Table Saw (Fig. C1, C2)

WARNING! *Cover the upper part of the saw blade during transportation, for example by the guard.*

The upper legs could be locked in the vertical position for use as a trolley handle.

Blade Elevation Handle Assembly (Fig. D)

Place washer **24**, housing **25**, washer **26** and hex nut **27** on the bolt **28** to assemble the blade elevation handle **11**.

Riving Knife Set-Up (Fig. E, F, G)

WARNING! *Disconnect the mains cable! The setup of the riving knife* **3** *must be checked before each use.*

WARNING! *The riving knife* **3** *should be delivered in the correct position for through cutting. However, before first use and before connecting the machine to the power, make sure the riving knife is secure, in-line with the blade and the correct distance from the blade (refer to Fig F). Only work with the machine if the riving knife* **3** *is in the upper position unless the saw is being used for slitting operations. THE GUARD MUST BE REMOVED FOR SLITTING OPERATIONS. IMMEDIATELY RAISE THE RIVING KNIFE AND REATTACH THE GUARD AFTER COMPLETING ANY OPERATION WHICH REQUIRES REMOVAL OF THE GUARD OR LOWERING OF THE RIVING KNIFE.*

1. Set the saw blade **4** to the max. cutting depth, put it at 00 position and lock it.
2. Remove the table insert **20** (Fig. E).

WARNING! *For transport reasons, the riving knife* **3** *was fixed in the lower position before initial commissioning. Only work with the machine if the riving knife is in the upper position. Fitting the riving knife in the upper position is as follows:*

3. Loosen the locking handle **29** and push the riving knife **3** in the upper position (Fig. F).
4. The gap between the saw blade **4** teeth and the riving knife should be around 3 mm to 5 mm (Fig. G).
5. Retighten the mounting screw **29** and fix the table insert **20**.

WARNING! *Ensure the machine is disconnected from the power source. Never use the machine without the table insert; Immediately replace the table insert when worn or damaged.*

WARNING! *If the locking handle cannot be positioned in the lower quadrant locked position the riving knife may not be correctly located. Reposition the riving knife and reset the locking handle in the lower quadrant position.*

WARNING! *The locking handle must be in the lower quadrant, below horizontal position, to be fully locked. Check this carefully.*

Saw Blade Guard Assembly (Fig. H)

WARNING! *The riving knife must be locked in the upper position before fitting the guard.*

The guard must not be fitted when the riving knife is located and locked in the lower position.

- The blade guard **2** is supplied with a spring-loaded locking pin **39** to locate and secure the guard to the riving knife **3**. The guard must be fitted when making through cuts to reduce the risk of injury.
- Raise the saw blade and riving knife assembly by turning the blade elevation handle **11** anti-clockwise as shown in figure E.
- Locate the bar in the rear of the guard **2** downwards and to the rear of the riving knife location.
- Press the locking pin **39** and lower the guard to align with the riving knife front location.
- Release the locking pin and confirm the guard is secure on the riving knife.
- The operator should only be able to remove the guard from the riving knife by depressing the locking pin **39** and then lifting the guard upwards.
- Gently tug the guard up from riving knife to ensure this is fully fitted.

Saw Blade Assembly/Replacement (Fig. E, H, I)

WARNING! *Always check alignment of riving knife and functionality of guards after any maintenance.*

WARNING! *Always check the Riving knife is locked in position and aligned with the blade before each use and after any maintenance. The guard must be fitted when making through cuts.*

WARNING: *Ensure the machine is disconnected from the power source. Wear the safety gloves.*

WARNING: *Do not run saw if the dust door has been removed.*

WARNING: *Keep the ring in place during replacement the blade.*

1. Disassemble the saw blade guard **2** (Fig. H.)
2. Remove the table insert **20** (Fig. E).

3. Loosen the nut by placing the spanner wrench 17 on the nut and countering with another spanner wrench 17 on the flange (Fig. I).

WARNING! *Turn the nut in the rotational direction of the saw blade.*

4. Remove the outer flange and take out the saw blade from the inner flange, with diagonally downwards movement.
5. Carefully clean the flange with a cloth before fixing the new saw blade.
6. Insert the new saw blade and fasten the outer flange. The outer flange has a Φ30mm raised boss which fits in side the blade bore.

WARNING! *The teeth of a new blade are very sharp and can be dangerous. Make sure the teeth point down at the front of the table, aligned with the arrow marked on the saw blade guard 2.*

7. Attach the table insert 20 and the saw blade guard 2 again and set them.
8. Before working, check the functionality of the guards.

On/Off Switch (Fig. J)

- To switch the machine on, press the green start "I" button.
- To switch the machine off, press the red stop "O" button.

Cutting Depth (Fig. J)

Turn the blade elevation handle 11 to set the blade to the required cutting depth.

- Turn anti-clockwise; to increase the cutting depth
- Turn clockwise; to reduce the cutting depth

After each new adjustment it is advisable to carry out a trial cut in order to check the set dimensions.

Setting the Angle (Fig. J)

Set the required bevel angle from 0 to 45 degree before cutting, ensure the saw blade 4 and mitre gauge 6 no collision.

- Loose the bevel adjustment locking knob 10.
- Set up the desired angle then lock the knob again.

Narrow Material Fence Mounting (Fig. K)

- The narrow material fence 32 of the rip fence 5 has two guiding surface with different heights.
- Depending on the thickness of the material to be cut, the higher side of the narrow material fence 32 has to be used for thick material (work piece thickness above 25 mm) and the lower side of the fence rail for thin material (work piece thickness below 25 mm).
- For the adjustment, loosen the bolts on the side of the rip fence 5 and push the narrow material fence 32 on the guide, depending on the required position.
- Tighten the bolts again.

Rip Fence Mounting (Fig. L)

- Fix the rip fence 5 at the back side and press the locking handle 15 downwards.
- When disassembling, pull the locking handle up and remove the rip fence 5.
- The rip fence could be locked setting with the rear knurled nut.

Setting the Cutting Width (Fig. M)

- The rip fence 5 is used for lengthwise cutting of wood.
- Place the rip fence 5 on the guide rail 18 to the right or left of the saw blade.
- 2 scales 33 34 on the guide rail 18 to show the gap between fence rail and saw blade 4

When the cutting width less than 300 mm, means table no extended, refer to scale 33. The red mark of sight-glass 35 shows the required cutting width setup;

When cutting width more than 300 mm need table extended, refer to scale 34. Ensure the red mark of sight-glass 35 at 300 mm and lock the rip fence, then the pointer 36 aim at scale 34 value shows the required cutting width setup.

Extension Table (Fig. N)

- The extension table 16 could be used for particularly wide workpieces.
- Loosen the locking handle 14 and pull out the table width extension.

Cross Stop (Fig. O)

- Push the miter gauge 6 into a slot 21 22 on the saw table.
- Loosen the locking handle 37.
- Rotate the miter gauge 6 until the required angle is set. The scale 38 shows the set angle.
- Re-tighten the locking handle 37

OPERATION

Instructions for Use

WARNING: *Always observe the safety instructions and applicable regulations.*

WARNING: To reduce the risk of serious personal injury, turn tool off and disconnect tool from power sourcebefore making any adjustments or removing/ installing attachments or accessories. *An accidental start-up can cause injury.*

Working Instructions

After each new adjustment it is advisable to carry out a trial in order to check the set dimensions. After switching on the saw, wait for the blade to reach its maximum speed of rotation before commencing with the cut.

Secure long workpiece against falling off at the end of the cut (e.g. with a roller stand etc.) Take extra care when starting the cut! Never use the equipment without the suction function. Regularly check and clean the suction channels.

Making Longitudinal Cuts (Fig. P)

Longitudinal cutting (also known as slitting) is when you use

the saw to cut along the grain of the wood. Press one edge of the workpiece against the rip fence 5 while the flat side on the saw table 1.

The blade guard 2 must always be lowered over the workpiece. When you make a longitudinal cut, never adopt a working position that is in line with cutting direction.

- Set the fence in accordance with the workpiece height and the desired width.
- Switch on the saw.
- Place your hands (with fingers closed) flat on the workpiece and push the workpiece along the and into the blade 4.
- Guide at the side with your left or right hand (depending on the position) only as far as the front edge of the saw blade guard 2.
- Always push the workpiece through to the end of the riving knife 3.
- The offcut piece remains on the saw table 4 until the blade 4 is back in its position of rest.
- Secure long workpieces against falling off at the end of the cut with a roller stand etc.

Caution (Fig. Q)

- Always use the push stick 19 when ripping small workpieces (Fig. Q)
- Do not cut excessively small workpieces.

Cross Cutting

- Lock the miter gauge 6 at 0 degrees.
- Set the bevel angle to 0 degrees.
- Adjust the saw blade 4 height.
- Hold the workpiece flat on the table 1 and against the fence. Keep the workpiece away from the blade.
- Keep both hands away from the path of the saw blade.
- Switch the machine on and allow the saw blade to reach full speed.
- Hold the workpiece tightly again the fence and slowly move the workpiece together with the fence assembly until the workpiece comes underneath the upper blade guard. Allow the teeth to cut, and do not force the workpiece through the saw blade. The saw blade speed should be kept constant.
- After completing the cut, switch the machine off, allow the saw blade to stop and remove the workpiece **IMPORTANT:** Never push or hold the cut-off-side workpiece.

Bevel Cuts (Fig. R)

Bevel cuts must always be made using the rip fence 5.

- Set the blade 4 to the desired angle.
- Proceed as for cross cutting.

Cutting Particle Boards

To prevent the cutting edges from cracking when working with particle boards, the saw blade must be higher than the workpiece height.

Auxiliary Tools Storage (Fig. S, T)

Auxiliary tools can be stored on the machine. The miter gauge 6 could be put on hook as Fig. S shows. The blade guard 2 and push stick 19 could be put on hook as Fig. T shows.

Blade Jamming Handling (Fig. U)

- Ensure the machine is disconnected from the power source.
- Remove the wookpiece at first. **WARNING:** Be careful of your hands not touching the saw blade.
- Press the overloaded protector 23 and connect the plug again, the machine can be resumed to work. (Fig. U)

Applications

- Make sure the kerf is made on the scrap side of the measuring line.
- Cut the wood with the finished side up.
- Always have a proper support for the wood as it comes out of the blade.
- Make a test cut for important cuts.
- Always use the correct blade depth setting. The top of the blade teeth should clear the top of the material being cut by 3 mm to 6 mm.
- Inspect the work-piece for knots or nails before beginning a cut. Remove any loose knots with a hammer.
- Always use clean, sharp, properly-set blades. Never make a cut with a dull blade.
- When making a cut, use steady, even pressure. Never force a cut.
- DO NOT cut wet or warped lumber.
- Always hold your work-piece firmly with both hands or use a push stick.

MAINTENANCE

Your power tool has been designed to operate over a long period of time with a minimum of maintenance. Continuous satisfactory operation depends upon proper tool care and regular cleaning.

WARNING: To reduce the risk of serious personal injury, turn tool off and disconnect tool from power source before making any adjustments or removing/ installing attachments or accessories. *An accidental start-up can cause injury.*

Please refer to the back page of this manual for service centre contact information, or visit **www.2helpU.com**.

Remove the plug from the socket before carrying out any adjustment, servicing or maintenance. Keep tools sharp and clean for better and safer performane. Inspect tool cords periodically and if damaged, have repaired by an authorized service facility. Your power tool requires no additional lubrication or maintenance. There are no user serviceable parts in your power tool. Never use water or chemical cleaners to clean your power tool. Wipe clean with a dry cloth. Always store your power tool in a dry place. Keep the motor ventilation slots clean. Keep all working controls free of dust. If you see some sparks flashing in the ventilation slots, this is normal and will not

damage your power tool. If the supply cord is damaged, it must be replaced by the manufacturer, its service agent or similarly qualified persons in order to avoid a hazard.

Dust Extraction (Fig. H, V)

Dust from materials such as lead-containing coatings and some wood types, can be harmful to one's health. Breathing-in the dust can cause allergic reactions and/or lead to respiratory infections of the user or bystanders. Certain dust, such as oak or beech dust, is considered carcinogenic, especially in connection with woodtreatment additives.

Observe the relevant regulations in your country for the materials to be worked.

The vacuum cleaner must be suitable for the material being worked.

When vacuuming dry dust that is especially detrimental to health or carcinogenic, use dust class M vacuum cleaner.

The machine is provided with a dust collection port **40** at the rear of the machine suitable for use with dust extraction equipment featuring 35 mm nozzles. The blade guard assembly also features a dust collection port for 35 mm nozzles.

- During all operations, connect a dust extraction device designed in accordance with the relevant regulations regarding dust emission.
- Ensure that the dust extraction hose **31** in use is suitable for the application and material being cut. Ensure proper hose management.
- A splitter accessory is available to connect both ports to a single dust extractor.
- Be aware that man-made materials such as chipboard or MDF produce more dust particles during cutting than natural timber.

Lubrication

Your power tool requires no additional lubrication.

Cleaning (Fig. A)

WARNING: *Blow dirt and dust out of the main housing with dry air as often as dirt is seen collecting in and around the air vents. Wear approved eye protection and approved dust mask when performing this procedure.*

WARNING: *Never use solvents or other harsh chemicals for cleaning the non-metallic parts of the tool. These chemicals may weaken the materials used in these parts. Use a cloth dampened only with water and mild soap. Never let any liquid get inside the tool; never immerse any part of the tool into a liquid.*

WARNING: *To reduce the risk of injury, regularly clean the table top and ventilation slots.*

WARNING: *To reduce the risk of injury, regularly clean the dust collection system.*

WARNING: *To reduce the risk of serious personal injury, do not use the saw without reattaching the dust access door.*

The blade guard **2** and throat plate must be placed in position before operating the saw.

Before use, carefully inspect upper and lower blade guards as well as the dust extraction tube to determine that it will operate properly. Ensure that chips, dust or work piece particles cannot lead to blockage of one of the functions.

In case workpiece fragments are jammed between saw blade and guards, disconnect the machine from the power supply and follow the instructions given in ***Saw blade Assembly/ Replacement***. Remove the jammed parts and reassemble the saw blade.

Keep the ventilation slots clear and regularly clean the housing with a soft cloth.

Regularly clean the dust collection system.

Optional Accessories

WARNING: *Since accessories, other than those offered by STANLEY, have not been tested with this product, use of such accessories with this tool could be hazardous. To reduce the risk of injury, only STANLEY-recommended accessories should be used with this product.*

Consult your dealer for further information on the appropriate accessories.

Replace the blade guard or carbon brush when worn. Contact your local Stanley service centre for details on a blade guard or carbon brush replacement.

Protecting the Environment



Products/batteries are recyclable, but if marked with the crossed-out bin, they must not be disposed of with normal household waste.

Run the batteries down completely and separate them, and separate any light sources from the product if possible. It is the user's responsibility to delete personal data from the product. Then take the waste to an official waste collection center or a participating retailer who will often accept it free of charge. Packaging should be discarded based on the marked material code. Operating and safety instructions should only be discarded once the applicable product is no longer in use.

Please check with your local community/municipality for waste management guidance. For further information, visit **www.2helpU.com** and scan the above QR code.

SIERRA DE MESA
SST1800

¡Enhorabuena!

Ha elegido una herramienta STANLEY. Años de experiencia, innovación y un exhaustivo desarrollo de productos hacen que STANLEY sea una de las empresas más fiables para los usuarios de herramientas eléctricas profesionales.

Datos técnicos

		SST1800
Voltaje	V_{CA}	220–240
Tipo		1
Frecuencia	Hz	50
Potencia de entrada	W	1800
Velocidad en vacío	min[1]	4800
Diámetro de la hoja	mm	254
Tamaño del orificio interior	mm	30
Hendidura hoja	mm	2,8
Espesor del cuerpo de la hoja	mm	1,8
Espesor del separador	mm	2,5
Tamaño de la mesa	mm	560x680
Profundidad de corte máx. a 45º	mm	50
Profundidad de corte máx. a 90º	mm	80
Intervalo de bisel de la hoja	º	0-45º
Peso	kg	28,8

Valores de ruido y/o valores de vibración (suma vectores triaxiales) de acuerdo con EN62841-3-1:

L_{PA}	(nivel de presión sonora de emisión)	dB(A)	87,5
L_{WA}	(nivel de potencia sonora)	dB(A)	103,5
K	(incertidumbre para el nivel de sonido dado)	dB(A)	3

El nivel de vibraciones y/o de emisión de ruido que se indica en esta hoja informativa ha sido medido de acuerdo con una prueba normalizada indicada en la norma EN62841 y puede utilizarse para comparar herramientas entre sí. Puede usarse para una evaluación preliminar de la exposición.

ADVERTENCIA: *El nivel de emisión de vibraciones y/o ruido declarado se refiere a las principales aplicaciones de la herramienta. Sin embargo, si se utiliza la herramienta para otras aplicaciones, con accesorios diferentes o mantenidos de forma incorrecta, la emisión de ruido o vibraciones puede variar. Esto puede aumentar considerablemente el nivel de exposición durante el período total de trabajo.*

Para valorar el nivel de exposición al ruido o a las vibraciones, también deberían tenerse en cuenta las veces que la herramienta está apagada o en funcionamiento pero sin realizar ningún trabajo. Esto puede reducir considerablemente el nivel de exposición durante el periodo total de trabajo.

Identifique medidas de seguridad adicionales para proteger al operador de los efectos del ruido y las vibraciones, como, por ejemplo, realizar el mantenimiento de la herramienta y de los accesorios, mantener las manos calientes (relevante para las vibraciones) u organizar patrones de trabajo.

Declaración de conformidad CE

Directiva de máquinas

CE

Sierra de mesa
SST1800

STANLEY declara que los productos descritos en Datos técnicos son conformes a las siguientes normas y directivas: 2006/42/CE, EN62841-1:2015+A11:2022, EN62841-3-1:2014+A11:2017+A1:2021+A12:2021.

Estos productos también cumplen las Directivas 2014/30/UE y 2011/65/UE. Para más información, póngase en contacto con STANLEY en la dirección indicada a continuación o consulte la parte posterior del manual.

El abajo firmante es el responsable de la elaboración de la documentación técnica y expide la presente declaración en nombre y representación de STANLEY.

Patrick Diepenbach

Patrick Diepenbach
Director General de Benelux, GTS-Europe
STANLEY Europe, Egide Walschaertsstraat14-18,
2800 Mechelen, Belgium
02.04.2024

ADVERTENCIA: *Para reducir el riesgo de lesiones, lea el manual de instrucciones.*

Definiciones: normas de seguridad

Las siguientes definiciones describen el nivel de gravedad de las señales. Lea el manual y preste atención a estos símbolos.

PELIGRO: *Indica una situación de peligro inminente, que si no se evita,* ***provocará*** *la* ***muerte o lesiones graves****.*

ADVERTENCIA: *Indica una situación de posible peligro que, si no se evita,* ***podría provocar la muerte o lesiones graves****.*

ATENCIÓN: *Indica una situación de posible peligro que, si no se evita,* ***puede provocar lesiones leves o moderadas****.*

AVISO: *Indica una práctica* ***no relacionada con las lesiones personales*** *que, de no evitarse,* ***puede*** *ocasionar* ***daños materiales****.*



Indica riesgo de descarga eléctrica.



Indica riesgo de incendio.

ADVERTENCIAS DE SEGURIDAD GENERALES PARA HERRAMIENTAS ELÉCTRICAS



ADVERTENCIA: Lea todas las advertencias de seguridad, instrucciones, ilustraciones y especificaciones suministradas con esta herramienta eléctrica. *El incumplimiento de las instrucciones que se indican a continuación puede causar descargas eléctricas, incendios y/o lesiones graves.*

CONSERVE TODAS LAS ADVERTENCIAS E INSTRUCCIONES PARA FUTURAS CONSULTAS

El término "herramienta eléctrica" que aparece en las advertencias se refiere a la herramienta eléctrica que funciona a través de la red eléctrica (con cable) o a la herramienta eléctrica que funciona con batería (sin cable).

1) Seguridad en el Área de Trabajo

a) ***Mantenga el área de trabajo limpia y bien iluminada.*** *Las áreas en desorden u oscuras pueden provocar accidentes.*

b) ***No utilice herramientas eléctricas en atmósferas explosivas, como ambientes donde haya polvo, gases o líquidos inflamables.*** *Las herramientas eléctricas originan chispas que pueden inflamar el polvo o los gases.*

c) ***Mantenga alejados a los niños y a las personas que estén cerca mientras utiliza una herramienta eléctrica.*** *Las distracciones pueden ocasionar que pierda el control.*

2) Seguridad Eléctrica

a) ***Los enchufes de las herramientas eléctricas deben corresponderse con la toma de corriente. No modifique nunca el enchufe de ninguna forma. No utilice ningún enchufe adaptador con herramientas eléctricas conectadas a tierra.*** *Los enchufes no modificados y las tomas de corriente correspondientes reducirán el riesgo de descarga eléctrica.*

b) ***Evite el contacto del cuerpo con superficies conectadas a tierra como tuberías, radiadores, cocinas económicas y frigoríficos.*** *Existe un mayor riesgo de descarga eléctrica si tiene el cuerpo conectado a tierra.*

c) ***No exponga las herramientas eléctricas a la lluvia ni a condiciones húmedas.*** *Si entra agua a una herramienta eléctrica aumentará el riesgo de descarga eléctrica.*

d) ***No someta el cable de alimentación a presión innecesaria. No use nunca el cable para transportar, tirar de la herramienta eléctrica o desenchufarla. Mantenga el cable alejado del calor, aceite, bordes afilados y piezas en movimiento.*** *Los cables dañados o enredados aumentan el riesgo de descarga eléctrica.*

e) ***Cuando esté utilizando una herramienta eléctrica al aire libre, use un cable alargador adecuado para uso en exteriores.*** *La utilización de un cable adecuado para el uso en exteriores reduce el riesgo de descarga eléctrica.*

f) ***Si no puede evitar utilizar una herramienta eléctrica en un lugar húmedo, use un suministro protegido con un dispositivo de corriente residual.*** *El uso de un dispositivo de corriente residual reduce el riesgo de descarga eléctrica.*

3) Seguridad Personal

a) ***Manténgase alerta, esté atento a lo que hace y use el sentido común cuando utilice una herramienta eléctrica. No maneje una herramienta eléctrica cuando esté cansado o bajo los efectos de drogas, medicamentos o alcohol.*** *Un momento de falta de atención cuando se manejan las herramientas eléctricas puede ocasionar lesiones personales graves.*

b) ***Use un equipo protector personal. Utilice siempre protección ocular.*** *El uso del equipo protector como mascarillas antipolvo, calzado antideslizante, casco o protección auditiva para condiciones apropiadas reducirá las lesiones personales.*

c) ***Evite la puesta en funcionamiento involuntaria. Asegúrese de que el interruptor esté en posición de apagado antes de conectar con la fuente de alimentación y/o la batería, de levantar o transportar la herramienta.*** *El transportar herramientas eléctricas con el dedo puesto en el interruptor o herramientas eléctricas activadoras que tengan el interruptor encendido puede provocar accidentes.*

d) ***Saque toda llave de ajuste o llave inglesa antes de encender la herramienta eléctrica.*** *Una llave inglesa u otra llave que se deje puesta en una pieza en movimiento de la herramienta eléctrica pueden ocasionar lesiones personales.*

e) ***No intente extender las manos demasiado. Mantenga un apoyo firme sobre el suelo y conserve el equilibrio en todo momento.*** *Esto permite un mejor control de la herramienta eléctrica en situaciones inesperadas.*

f) ***Vístase debidamente. No se ponga ropa suelta o joyas. Mantenga el cabello y la ropa alejados de las piezas móviles.*** *La ropa suelta, las joyas y el pelo largo pueden quedar atrapados en las piezas en movimiento.*

g) ***Si se suministran dispositivos para la conexión del equipo de extracción y recogida de polvo, asegúrese de que estén conectados y de que se usen adecuadamente.*** *El uso de equipo de recogida de polvo puede reducir los riesgos relacionados con el polvo.*

h) ***No deje que la familiaridad adquirida con el uso frecuente de las herramientas le lleve a fiarse demasiado y a descuidar las principales normas de***

seguridad de la herramienta. *Los descuidos pueden causar lesiones graves en una fracción de segundo.*

4) Uso y cuidado de las herramientas Eléctricas

a) ***No fuerce la herramienta eléctrica. Use la herramienta eléctrica correcta para su trabajo.*** *La herramienta eléctrica correcta funcionará mejor y con mayor seguridad si se utiliza de acuerdo con sus características técnicas.*

b) ***No utilice la herramienta eléctrica si no puede encenderse y apagarse con el interruptor.*** *Toda herramienta eléctrica que no pueda controlarse con el interruptor es peligrosa y debe ser reparada.*

c) ***Desconecte el enchufe de la fuente de alimentación y/o extraiga la batería de la herramienta eléctrica, si es desmontable, antes de realizar cualquier ajuste, cambiar accesorios o guardar las herramientas eléctricas.*** *Dichas medidas de seguridad preventivas reducen el riesgo de poner en marcha accidentalmente la herramienta eléctrica.*

d) ***Guarde las herramientas eléctricas que no esté utilizando fuera del alcance de los niños y no permita que utilicen la herramienta eléctrica las personas que no estén familiarizadas con ella o con estas instrucciones.*** *Las herramientas eléctricas son peligrosas en manos de personas no capacitadas.*

e) ***Ocúpese del mantenimiento de las herramientas eléctricas. Compruebe si hay desalineación o bloqueo de las piezas en movimiento, rotura de piezas y otras condiciones que puedan afectar el funcionamiento de la herramienta eléctrica. Si la herramienta eléctrica está dañada, llévela para que sea reparada antes de utilizarla.*** *Se ocasionan muchos accidentes por el mal mantenimiento de las herramientas eléctricas.*

f) ***Mantenga las herramientas para cortar afiladas y limpias.*** *Hay menos probabilidad de que las herramientas para cortar con bordes afilados se bloqueen y son más fáciles de controlar.*

g) ***Use la herramienta eléctrica, los accesorios y las brocas de la herramienta etc., conforme a estas instrucciones teniendo en cuenta las condiciones de trabajo y el trabajo que vaya a realizarse.*** *El uso de la herramienta eléctrica para operaciones que no sean las previstas puede ocasionar una situación peligrosa.*

h) ***Mantenga todas las empuñaduras y superficies de agarre secas, limpias y libres de aceite y grasa.*** *Las empuñaduras y superficies de agarre resbaladizas impiden el agarre y el control seguro de la herramienta en situaciones imprevistas.*

5) Servicio

a) ***Lleve su herramienta eléctrica para que sea reparada por una persona cualificada para realizar las reparaciones que use sólo piezas de recambio idénticas.*** *Así se asegurará que se mantenga la seguridad de la herramienta eléctrica.*

Instrucciones de seguridad para sierras de mesa

1) Advertencias relacionadas con los protectores

a) ***Mantenga puestos los protectores. Los protectores deben estar en buen estado y deben estar instalados correctamente.*** *Todo protector suelto o dañado, o que no funcione correctamente, se debe reparar o cambiar.*

b) ***Siempre debe utilizar un protector de cuchilla de la sierra y el separador en cada operación de corte.*** *En las operaciones de corte en las que la hoja de la sierra atraviesa totalmente el espesor de la pieza de trabajo, el protector y los demás dispositivos de seguridad ayudan a reducir el riesgo de lesiones.*

c) ***Después de completar un corte parcial sin traspaso, tal como un rebaje, un reaserrado o un ranurado, vuelva a colocar el cuchillo divisor en la posición extendida hacia arriba. Con el cuchillo divisor en posición extendida hacia arriba, vuelva a colocar la protección de la cuchilla.*** *El protector y el cuchillo divisor ayudan a reducir el riesgo de que se produzcan lesiones.*

d) ***Asegúrese de que la hoja de la sierra no esté en contacto con el protector, el separador o la pieza de trabajo antes de encender el interruptor.*** *El contacto accidental de estos componentes con la hoja de sierra podría provocar una situación peligrosa.*

e) ***Ajuste el separador tal como se describe en este manual de instrucciones.*** *Una separación, colocación y alineación incorrectas pueden hacer que el separador resulte ineficaz para reducir la probabilidad de retroceso.*

f) ***Para que la cuchilla separadora funcione, debe estar encajada en la pieza de trabajo.*** *El cuchillo divisor no es eficaz para cortar piezas de trabajo que son demasiado cortas para encajarse en el cuchillo divisor. En esos casos no se puede evitar el rebote del cuchillo divisor.*

g) ***Utilice una hoja de sierra adecuada para el separador.*** *Para que el separador funcione correctamente, el diámetro de la hoja de sierra debe ser adecuado para el separador correspondiente, el cuerpo de la hoja de sierra debe ser más fino que el separador y el ancho de corte de la hoja de sierra debe ser superior al grosor del separador.*

2) Advertencias relativas a los procedimientos de corte

a)  ***PELIGRO: Nunca debe colocar los dedos o las manos cerca o en línea con la hoja de la sierra.*** *Un momento de distracción o un error pueden llevar la mano hacia la hoja de sierra y provocar una lesión corporal grave.*

b) ***Introduzca la pieza de trabajo en la hoja de sierra o cuchilla únicamente en dirección contraria a la de rotación.*** *La introducción de la pieza de trabajo en la misma dirección en que la hoja de sierra gira por encima*

de la mesa puede provocar que la pieza de trabajo y la mano se arrastren hacia la hoja de sierra.

c) ***Nunca debe utilizar la guía de inglete para introducir la pieza de trabajo al cortar, ni utilizar la guía paralela como tope de longitud al realizar cortes transversales con la guía de inglete.*** *Guiar la pieza de trabajo con la guía paralela y la guía de inglete al mismo tiempo aumenta las probabilidades de que la cuchilla de la sierra se atasque o se produzca un rebote.*

d) ***Al cortar al hilo, mantenga siempre la pieza en pleno contacto con el tope-guía y aplique siempre la fuerza de avance de la pieza entre el tope-guía y la hoja de la sierra. Utilice una varilla de empuje cuando la distancia entre la guía de corte y la cuchilla de la sierra sea inferior a 150 mm, y utilice un bloque de empuje cuando dicha distancia sea inferior a 50 mm.*** *Los dispositivos de "ayuda para el trabajo" mantendrán la mano a una distancia segura de la cuchilla de la sierra.*

e) ***Utilice solamente la varilla de empuje suministrada por el fabricante o que se haya construido de conformidad con las instrucciones.*** *Esta varilla de empuje proporciona una distancia suficiente entre la mano y la hoja de la sierra.*

f) ***Nunca debe utilizar una varilla de empuje si está dañada o cortada.*** *Una varilla de empuje dañada o cortada puede romperse y hacer que la mano se deslice hacia la hoja de la sierra.*

g) ***No realice ningún trabajo «a mano alzada». Siempre debe utilizar la guía de aserrado o el indicador de ingletes para colocar y guiar la pieza de trabajo.*** *«A mano alzada» significa utilizar las manos para sujetar o guiar la pieza de trabajo, en lugar de utilizar una guía paralela o una guía de inglete. El aserrado a mano alzada provoca desalineaciones, atascos y retrocesos.*

h) ***Nunca extienda la mano alrededor ni por encima de la hoja de sierra en movimiento.*** *Extender la mano para alcanzar una pieza de trabajo puede causar un contacto accidental con la hoja de sierra en movimiento.*

i) ***Proporcione medios de soporte adicionales para la pieza de trabajo, en la parte trasera y/o a o los lados de la mesa de la sierra, cuando trabaje con piezas largas y/o anchas, para mantenerlas niveladas.*** *Una pieza de trabajo larga o ancha tiende a girar en el borde de la mesa, causando la pérdida de control, el atasco y el retroceso de la hoja de la sierra.*

j) ***Introduzca la pieza de trabajo a un ritmo uniforme. No doble, gire ni desplace la pieza de lado a lado. Si se produce un bloqueo, apague la herramienta de inmediato y desenchúfela; a continuación, elimine el bloqueo.*** *El atasco de la hoja de sierra en la pieza de trabajo puede provocar un retroceso o la parada del motor.*

k) ***No extraiga trozos del material cortado mientras la sierra esté en marcha.*** *El material puede quedar atrapado entre la guía paralela o en el interior del protector de la hoja de la sierra, y esta puede arrastrarle los dedos hacia su interior. Apague la sierra y espere a que la hoja de la sierra se detenga antes de retirar el material.*

l) ***Utilice una guía paralela auxiliar en contacto con la parte superior de la mesa cuando vaya a cortar piezas de trabajo de un espesor inferior a 2 mm.*** *Una pieza de trabajo fina puede quedar enganchada debajo de la guía paralela y provocar un retroceso.*

3) Causas de los contragolpes y advertencias relacionadas

El retroceso es una reacción repentina de la pieza de trabajo debido a que la hoja de sierra se contrae o se bloquea, o la línea de corte de la pieza de trabajo se desalinea con respecto a la hoja de sierra, o cuando una parte de la pieza de trabajo se atasca entre la hoja de sierra y la guía de aserrado u otro objeto fijo.

La mayoría de las veces en que se produce un retroceso, la parte de atrás de la hoja de sierra levanta la pieza de trabajo de la mesa y la empuja hacia el operador.

El retroceso es el resultado del mal uso de la sierra o de procedimientos o condiciones de funcionamiento incorrectos, y se puede evitar si se toman las precauciones debidas, enumeradas a continuación.

a) ***No se coloque nunca directamente en línea con la hoja de sierra. Siempre debe colocar el cuerpo en el mismo lado de la hoja de sierra que la guía de aserrado.*** *El retroceso puede empujar la pieza de trabajo a gran velocidad hacia cualquier persona que se encuentre enfrente y en línea con la hoja de sierra.*

b) ***No extienda nunca la mano por encima o por detrás de la hoja de sierra para tirar de la pieza de trabajo o para sujetarla.*** *Se puede producir un contacto accidental con la hoja de sierra o un retroceso que le arrastre los dedos hacia la hoja de sierra.*

c) ***No sujete ni presione nunca la pieza de trabajo que se esté cortando contra la hoja de sierra en movimiento.*** *Si presiona la pieza de trabajo que se esté cortando contra la hoja de sierra, provocará un atasco y un retroceso.*

d) ***Alinee la guía de aserrado para que quede paralela a la hoja de sierra.*** *Una guía de aserrado mal alineada comprimirá la pieza de trabajo contra la hoja de sierra y producirá un retroceso.*

e) ***Utilice una tabla con canto biselado para guiar la pieza de trabajo contra la mesa y la guía paralela cuando realice cortes no pasantes, como rebajes.*** *Una tabla con canto biselado ayuda a controlar la pieza de trabajo en caso de retroceso.*

f) ***Sujete los paneles grandes para reducir al mínimo el riesgo de que la hoja de sierra se contraiga y provoque un retroceso.*** *Los paneles grandes tienden a hundirse por su propio peso. Coloque uno o varios soportes debajo de todas las partes del panel que sobresalgan de la parte superior de la mesa.*

g) ***Tenga especial cuidado al cortar las piezas de trabajo retorcidas, con nudos, abarquilladas o que no tengan un borde recto para ser guiadas con una***

guía de inglete o a lo largo de la guía. *Una pieza de trabajo abarquillada, con nudos o retorcida resulta inestable y provoca la desalineación del corte con la hoja de sierra, además de atascos y retrocesos.*

h) ***Nunca debe cortar más de una pieza de trabajo, apilando las piezas vertical u horizontalmente.*** *La hoja de la sierra podría agarrar una o varias piezas y provocar un retroceso.*

i) ***Cuando vuelva a poner en marcha la sierra con la cuchilla sobre la pieza de trabajo, centre la cuchilla de la sierra en la entalladura y compruebe que los dientes no estén enganchados al material.*** *Si la cuchilla de la sierra se atasca, podría levantar la pieza de trabajo y provocar un rebote al volver a poner en marcha la sierra.*

j) ***Mantenga las hojas de la sierra limpias, afiladas y con una fijación suficiente. No utilice nunca hojas de sierra arqueadas ni rajadas ni con dientes rotos.*** *Las hojas de sierra afiladas y fijadas correctamente reducen al mínimo el riesgo de atascos, paradas y retrocesos.*

4) Advertencias sobre el procedimiento operativo de la sierra de mesa

a) ***Apague la sierra de mesa y desconecte el cable de alimentación cuando vaya a retirar el inserto de la mesa, cambiar la hoja de la sierra o ajustar el cuchillo divisor o el protector de la hoja, y siempre que la máquina vaya a quedar sin supervisión.*** *Las medidas de precaución evitarán los accidentes.*

b) ***No deje nunca la sierra de mesa en marcha sin supervisión. Apáguela y no se marche hasta que la herramienta no se haya detenido completamente.*** *Una sierra en marcha que se deja sin supervisión constituye un peligro sin control.*

c) ***Coloque la sierra de mesa en una zona bien iluminada y nivelada, donde usted pueda apoyarse bien y mantener el equilibrio. Se debe instalar en una zona en la que haya suficiente espacio para manipular fácilmente el tamaño de la pieza de trabajo.*** *Las zonas estrechas y oscuras y los suelos resbaladizos y desnivelados pueden provocar accidentes.*

d) ***Limpie con frecuencia y elimine el serrín de la parte de debajo de la mesa de la sierra y/o del dispositivo de recogida de polvo.*** *El serrín acumulado es inflamable y puede arder espontáneamente.*

e) ***La sierra de mesa debe estar fija en su lugar.*** *Una sierra de mesa que no esté bien segura puede moverse o volcarse.*

f) ***Retire las herramientas, los restos de madera, etc. de la mesa antes de encender la sierra.*** *Las distracciones o un posible atasco pueden resultar peligrosos.*

g) ***Utilice siempre cuchillas con la forma (diamante en lugar de redonda) y el tamaño de agujeros del eje correctos.*** *Las cuchillas de la sierra que no coincidan con los elementos de montaje de la sierra funcionarán de forma excéntrica, lo que causará una pérdida de control.*

h) ***No utilice nunca medios de montaje de la hoja de sierra que estén dañados o sean incorrectos, como bridas, arandelas, tornillos o tuercas.*** *Estos medios de montaje se han diseñado especialmente para su sierra, para que pueda utilizarla de forma segura y óptima.*

i) ***Nunca se suba a la sierra de mesa; no la utilice como taburete.*** *Pueden producirse lesiones graves si la herramienta se inclina o si se toca accidentalmente la herramienta de corte.*

j) ***Asegúrese de que la hoja de sierra esté instalada de forma que gire en la dirección correcta. No utilice muelas abrasivas, cepillos de alambre ni muelas para pulverizar en una sierra de mesa.*** *La instalación incorrecta de la hoja de sierra o el uso de accesorios no recomendados pueden provocar lesiones graves.*

Normas de seguridad adicionales para sierras circulares de mesa

ADVERTENCIA: *Cortar plástico, madera recubierta de savia y otros materiales puede hacer que el material fundido se acumule en las puntas y el cuerpo de la cuchilla de la sierra, aumentando el riesgo de que la cuchilla se recaliente y se atasque durante el corte.*

- *Compruebe que la cuchilla gira en la dirección adecuada y que los dientes señalan hacia la parte frontal del banco de la sierra.*
- *Compruebe que las asas de fijación están apretadas antes de iniciar cualquier operación.*
- *Compruebe que todas las cuchillas y pestañas estén limpias y que las partes más grandes de la presilla se orientan hacia la cuchilla. Apriete el perno del árbol con seguridad.*
- *Compruebe que el separador esté ajustado a la distancia correcta de la hoja.*
- *No opere nunca la sierra sin haber colocado los protectores inferiores y superiores.*
- *No aplique lubricantes a la cuchilla cuando esté funcionando.*
- *Mantenga siempre la varilla de empuje guardada en su alojamiento cuando no la utilice.*
- *No utilice el protector para realizar manipulaciones o el traslado.*
- *No ejerza ninguna presión lateral sobre la hoja de la sierra.*
- *No corte nunca aleaciones ligeras. La máquina no ha sido diseñada para esta aplicación.*
- *No utilice discos abrasivos o discos de corte diamantados.*
- *No están permitidos los rebajes, los estriados ni los ranurados.*
- *En caso de fallo de la máquina, apáguela inmediatamente y desconéctela de la red. Informe del fallo y coloque un cartel en la máquina para evitar que otras personas usen la máquina si está defectuosa.*
- *Cuando la hoja de la sierra esté bloqueada debido a una fuerza de alimentación anormal durante el corte, apague SIEMPRE la máquina y desconéctela de la red de suministro. Retire la pieza de trabajo y compruebe que la cuchilla de la sierra gire libremente. Encienda la máquina*

y empiece una nueva operación de corte con fuerza de alimentación reducida.

- *NUNCA debe intentar cortar una pila de piezas sueltas de material, ya que podría provocar una pérdida de control o un rebote. Sujete bien todos los materiales.*
- *Asegúrese de que el protector de la hoja esté bien colocado. Durante el corte, siempre debe mirar hacia la pieza de trabajo.*

Hojas de la sierra

- *No utilice hojas de sierra que no se ajusten a las dimensiones indicadas en Datos técnicos. No utilice ningún espaciador para adaptar la hoja al husillo. En caso de cortar madera y materiales similares, use únicamente las hojas especificadas en este manual, que cumplen la norma EN847-1.*
- *La velocidad máxima de la hoja de corte deberá ser siempre mayor o por lo menos igual a la velocidad indicada en la placa de datos.*
- *El diámetro de la hoja de la sierra debe coincidir con lo indicado en la placa de datos de la herramienta.*
- *Considere la posibilidad de usar hojas especialmente diseñadas para reducir el ruido.*
- *No utilice hojas de sierra de acero con gran proporción de carbono (HS).*
- *No utilice hojas de sierra rotas o dañadas.*
- *Compruebe que la hoja de sierra elegida sea adecuada para el material que vaya a cortar.*
- *Lleve siempre guantes adecuados cuando manipule hojas de sierra y materiales duros. Las cuchillas de las sierras deben transportarse en un soporte siempre que sea posible.*

Conexiones eléctricas

Antes de conectar la máquina a la red eléctrica, compruebe que el interruptor (8) esté en la posición "OFF" (apagado) y que la corriente eléctrica tenga las mismas características que las indicadas en la máquina. Todas las conexiones de la línea deben hacer buen contacto. El funcionamiento con baja tensión daña la máquina.

PELIGRO. No exponga la máquina a la lluvia ni la utilice en lugares húmedos.

Antes de conectar la máquina a la fuente de alimentación, compruebe que el interruptor esté en la posición "OFF" (apagado).

SEGURIDAD DE TERCEROS

- *Este aparato no está destinado al uso por parte de personas (incluyendo los niños) con capacidades físicas, sensoriales o mentales reducidas, o que carezcan de experiencia o del conocimiento necesario, a menos que estén supervisadas o reciban las instrucciones relativas al uso del aparato por una persona encargada de su seguridad.*
- *Los niños deben estar vigilados en todo momento para asegurarse de que no jueguen con el aparato.*

Riesgos residuales

ADVERTENCIA: *Recomendamos el uso de un dispositivo diferencial residual con corriente residual nominal de 30 mA o inferior.*

A pesar del cumplimiento de las normas de seguridad pertinentes y del uso de dispositivos de seguridad, existen determinados riesgos residuales que no pueden evitarse. Dichos riesgos son los siguientes:

- *Deterioro auditivo.*
- *Riesgo de lesiones personales por partículas flotantes en el aire.*
- *Riesgo de quemaduras producidas por los accesorios que se calientan durante el funcionamiento.*
- *Riesgo de lesiones personales debidas al uso prolongado.*

Seguridad eléctrica

El motor eléctrico está concebido para un solo voltaje. Compruebe siempre que el voltaje suministrado corresponda al indicado en la placa de características.

Su herramienta tiene doble aislamiento conforme a la norma EN62841, por lo que no se requiere conexión a tierra.

Este producto se destina a un uso con un transformador de seguridad fabricado, BSEN61558 y BS4343. No trabaje nunca si no ha instalado dicho transformador.

Si el cable de alimentación está dañado, debe reemplazarlo o un servicio técnico autorizado, exclusivamente.

Uso de un alargador

En caso de que sea necesario utilizar un alargador, use uno de 3 conductores aprobado y apto para la potencia de esta herramienta (consulte los ***Datos técnicos***). El tamaño mínimo del conductor es 1,5 mm^2; la longitud máxima es 30 m.

Si utiliza un carrete de cable, desenrolle siempre el cable completamente.

Posición del código de fecha (Fig. T)

El código de fecha de fabricación **41** está compuesto por los 4 dígitos del año, seguidos por los 2 dígitos de la semana, más los 2 dígitos del código de la fábrica.

Contenido del embalaje

El embalaje contiene:

1 Sierra de mesa
1 Hoja de sierra 60T
1 Protector de hoja
1 Guía de inglete
1 Guía paralela
1 Manguera de aspiración
1 Adaptador de manguera
2 Llaves para tuercas
1 Varilla de empuje
1 Guía para materiales angostos
1 Manual de instrucciones

- *Compruebe que la herramienta, las piezas y los accesorios no hayan sufrido ningún daño durante el transporte.*
- *Tómese el tiempo necesario para leer íntegramente y comprender este manual antes de utilizar el producto.*

Marcas sobre la herramienta

En la herramienta se muestran los siguientes pictogramas:


Antes de usarse, lea el manual de instrucciones.


Póngase protección para el oído.


Póngase protección para los ojos.

V	Voltios
A	Amperios
Hz	Hertz
W	Vatios
min	minutos
~	Corriente alterna
⎓	Corriente continua
n_o	Velocidad en vacío
⧈	Fabricación de clase II
⏚	Terminal de puesta a tierra
⚠	Símbolo de alerta de seguridad
/min	Revoluciones u oscilaciones por minuto


¡Atención! Lea el manual de instrucciones para conocer el procedimiento correcto de ajuste y bloqueo del protector y del separador.

Descripción (Fig. A)

⚠ ***ADVERTENCIA:*** *Nunca altere la herramienta eléctrica ni ninguna de sus piezas. Podrían producirse lesiones corporales o daños.*

1. Mesa de la sierra
2. Protector de la hoja
3. Separador
4. Hoja de sierra
5. Guía paralela
6. Guía de inglete
7. Ruedas de transporte
8. Interruptor de encendido/apagado
9. Soporte con patas
10. Perilla de bloqueo de ajuste de bisel
11. Manilla de elevación de la hoja
12. Perilla de bloqueo del soporte con patas
13. Rueda de inclinación de la hoja
14. Manilla de bloqueo de la mesa extensible
15. Manilla de bloqueo de la guía paralela
16. Mesa de extensión
17. Llave para tuercas
18. Carril guía
19. Varilla de empuje
20. Inserto de la mesa
21. Ranura (a)
22. Ranura (b)
23. Protector contra sobrecargas

Uso previsto

La sierra de mesa SST1800 ha sido diseñada para realizar cortes profesionales longitudinales, transversales, de ingletes y en bisel de diferentes materiales tales como madera, materiales compuestos de madera y plásticos.

NO debe usarse en lugares húmedos ni en presencia de líquidos o gases inflamables.

NO la use para cortar metales, placas de cemento o mampostería.

NO use cuchillas con cabezal fresador con esta sierra.

NO efectúe cortes cónicos sin un accesorio de vaivén cónico.

NO use la sierra para hacer cortes de inmersión o huecos.

Estas sierras de mesa son herramientas eléctricas profesionales.

NO permita que los niños toquen la herramienta. El uso de la herramienta por parte de operadores inexpertos requiere supervisión.

- **Niños pequeños y personas con discapacidad.** Este aparato no está previsto para ser usado sin supervisión por niños pequeños o personas con discapacidad.
- Este producto no ha sido diseñado para ser utilizado por personas (niños incluidos) con discapacidades físicas, sensoriales o mentales, o que carezcan de la experiencia, conocimiento o destrezas necesarias, a menos que estén supervisados por una persona que se haga responsable de su seguridad. No deje nunca a los niños solos con este producto.

MONTAJE Y AJUSTES

⚠ ***ADVERTENCIA: Para disminuir el riesgo de lesiones corporales graves, apague la herramienta y desconéctela de la fuente de alimentación antes de realizar cualquier ajuste o de poner o quitar acoplamientos o accesorios.*** *El arranque accidental puede causar lesiones.*

MONTAJE (Fig. A1, A2, A3, A4)

La máquina tiene tres posiciones para diferentes usos: estacionaria, plegada y transporte. Las patas se bloquean mediante pomos giratorios que se bloquean/desbloquean en cualquier dirección y tienen una posición central de desbloqueo.

1. Comience con la sierra erigida sobre la ruedas (Fig. A1), desbloquee las patas superiores. Suba las patas y bloquéelas (Fig. A2) y después desbloquee las patas inferiores.

2. Levante la mesa por el extremo (Fig. A3), dejando que la pata inferior se coloque en su sitio. Gire la pata completamente en su sitio y bloquéela (Fig. A4).
3. Tiene una pata con muelle ajustable, como se muestra en la Fig. A5. Puede girarla en sentido horario o antihorario hasta obtener la longitud deseada. (Fig. A5).

Instrucciones de plegado (Fig. B1, B2, B3, B4)

Sujete y apoye el borde de la mesa, desbloquee las patas en el extremo de la rueda (Fig. B1). Baje las ruedas hasta el suelo dejando que las patas se balanceen por debajo (Fig. B2). Ponga la mesa de lado, pliegue y bloquee las patas inferiores, y desbloquee las patas superiores (Fig. B3). Gire las patas hacia abajo y bloquéelas (Fig. B4).

Transporte de la sierra de mesa (Fig. C1, C2)

¡ADVERTENCIA! Cubra la parte superior de la hoja de sierra durante el transporte, por ejemplo con el protector.

Las patas superiores pueden bloquearse en posición vertical para utilizarlas como asa de transporte.

Ensamblaje de la manilla de elevación de la hoja (Fig. D)

Coloque la arandela **24**, la carcasa **25**, la arandela **26** y la tuerca hexagonal **27** en el perno **28** para ensamblar la manilla de elevación de la hoja **11**.

Colocación del separador (Fig. E, F, G)

*¡ADVERTENCIA! ¡Desconecte el cable de alimentación! El ajuste del separador **3** debe comprobarse antes de cada uso.*

*¡Advertencia! El separador **3** debe colocarse en la posición correcta para el corte pasante. No obstante, antes de utilizar la máquina por primera vez y antes de conectarla a la corriente, compruebe que el separador esté bien sujetado, en línea con la hoja y a la distancia correcta de esta (consulte la Fig. F). Utilice la máquina solo si el separador **3** está en la posición superior, salvo que use la sierra para hacer ranuras. EL PROTECTOR DEBE RETIRARSE PARA LAS OPERACIONES DE RANURADO. LEVANTE INMEDIATAMENTE EL SEPARADOR Y VUELVA A COLOCARLO DESPUÉS DE COMPLETAR CUALQUIER OPERACIÓN QUE REQUIERA RETIRAR EL PROTECTOR O BAJAR EL SEPARADOR.*

1. Coloque la hoja de la sierra **4** a la profundidad máxima de corte, colóquela en la posición 00 y bloquéela.
2. Retire el inserto de la mesa **20** (Fig. E).

*¡ADVERTENCIA! Por motivos de transporte, el separador **3** ha sido colocado en la posición inferior antes de la primera puesta en servicio. Trabaje con la máquina solo si el separador está en la posición superior. Coloque el separador en la posición superior como sigue:*

3. Afloje la manilla de bloqueo **29** y empuje el separador **3** hacia la posición superior (Fig. F).
4. El espacio entre los dientes de la hoja de la sierra **4** y el separador debe ser de 3 mm a 5 mm aprox. (Fig. G).
5. Vuelva a apretar el tornillo de montaje **29** y fije el inserto de la mesa **20**.

¡ADVERTENCIA! Compruebe que la máquina esté desconectada de la fuente de alimentación. Nunca use la máquina sin el inserto de la mesa; sustituya inmediatamente el inserto de la mesa cuando esté desgastado o dañado.

¡Advertencia! Si la manilla de bloqueo no puede colocarse en la posición de bloqueo del cuadrante inferior, es posible que el separador no esté colocado correctamente. Vuelva a colocar el separador y vuelva a colocar la manilla de bloqueo en la posición del cuadrante inferior.

¡Advertencia! La manilla de bloqueo debe estar en el cuadrante inferior, por debajo de la posición horizontal, para estar completamente bloqueado. Comprueba esto con cuidado.

Montaje del protector de la hoja de la sierra (Fig. H)

¡Advertencia! El separador debe estar bloqueado en la posición superior antes de colocar el protector.

El protector no debe colocarse cuando el separador está colocado y bloqueado en la posición inferior.

- El protector de la hoja **2** se suministra con un pasador de bloqueo accionado por resorte **39** para colocar y fijar el protector al separador **3**. El protector debe colocarse cuando se realicen cortes pasantes, para reducir el riesgo de lesiones.
- Levante el conjunto de la hoja de la sierra y el separador girando la palanca de elevación de la hoja **11** en sentido antihorario, como se muestra en la figura E.
- Coloque la barra en la parte trasera del protector **2** hacia abajo y hacia la parte posterior de la ubicación del separador.
- Presione el pasador de bloqueo **39** y baje el protector para alinearlo con la ubicación frontal del separador.
- Suelte el pasador de bloqueo y compruebe que el protector esté fijado al separador.
- El operador debe poder retirar el protector de la hoja presionando el pasador de bloqueo **39** y después levantar el protector hacia arriba.
- Tire suavemente del protector de la hoja para comprobar que esté bien colocado.

Montaje/sustitución de la hoja de la sierra (Fig. E, H, I)

¡Advertencia! Compruebe siempre la alineación del separador y la funcionalidad de los protectores después de efectuar cualquier operación de mantenimiento.

¡Advertencia! Compruebe siempre que el separador esté bloqueado en su posición y alineado con la hoja antes de cada uso y después de efectuar cualquier operación de

mantenimiento. El protector debe estar colocado cuando se realicen cortes pasantes.

ADVERTENCIA: *Compruebe que la máquina esté desconectada de la fuente de alimentación. Utilice los guantes de seguridad.*

ADVERTENCIA: *No utilice la sierra si no tiene colocada la puerta de polvo.*

ADVERTENCIA: *Mantenga el anillo en su lugar cuando sustituya la hoja.*

1. Desmonte el protector de la hoja de la sierra **2** (Fig. H.)
2. Retire el inserto de la mesa **20** (Fig. E).
3. Afloje la tuerca colocando la llave de tuercas **17** en la tuerca, inmovilizando la brida con otra llave de tuercas **17** (Fig. I).

¡ADVERTENCIA! Gire la tuerca en el sentido de rotación de la hoja de la sierra.

4. Retire la brida exterior y saque la hoja de la sierra de la brida interior, con un movimiento diagonal hacia abajo.
5. Limpie con cuidado la brida con un paño antes de fijar la nueva hoja de sierra.
6. Introduzca la nueva hoja de sierra y apriete la brida exterior. La brida exterior tiene una saliente de Φ30mm que encaja en el orificio de la hoja.

¡ADVERTENCIA! Los dientes de la nueva hoja son muy afilados y pueden resultar peligrosos. Compruebe que los dientes apunten hacia abajo en la parte delantera de la mesa y que estén alineados con la flecha marcada en el protector de la hoja de la sierra **2**.

7. Vuelva a colocar el inserto de la mesa **20** y el protector de la hoja de sierra **2** y ajústelos.
8. Antes de efectuar algún trabajo, compruebe el funcionamiento de los protectores.

Interruptor de encendido/apagado (Fig. J)

- Para encender la máquina, pulse el botón verde de encendido "I".
- Para apagar la máquina, pulse el botón rojo de parada "O".

Profundidad de corte (Fig. J)

Gire la manilla de elevación de la hoja **11** para ajustar la hoja a la profundidad de corte necesaria.

- Gire en sentido antihorario para aumentar la profundidad de corte
- Gire en sentido horario para reducir la profundidad de corte

Después de cada nuevo ajuste, se recomienda realizar un corte de prueba para comprobar las dimensiones ajustadas.

Ajuste del ángulo (Fig. J)

Ajuste el ángulo de bisel requerido de 0 a 45 grados antes de cortar, compruebe que no haya interferencia entre la hoja de la sierra **4** y la guía de inglete **6**.

- Afloje la perilla de bloqueo del ajuste de bisel **10**.
- Ajuste el ángulo deseado y vuelva a bloquear la perilla.

Montaje de la guía para materiales angostos (Fig. K)

- La guía para materiales angostos **32** de la guía paralela **5** tiene dos superficies de guía de diferentes alturas.
- Dependiendo del grosor del material que se vaya a cortar, el lado más alto de la guía para materiales estrechos **32** debe utilizarse para materiales gruesos (espesor de la pieza de trabajo superior a 25 mm), y el lado inferior del carril de la guía para materiales finos (espesor de la pieza de trabajo inferior a 25 mm).
- Para el ajuste, afloje los tornillos del lado de la guía de corte **5** y empuje la guía para materiales angostos **32** por la guía dependiendo de la posición requerida.
- Vuelva a apretar los pernos.

Montaje de la guía paralela (Fig. L)

- Fije la guía paralela **5** en la parte trasera y presione la manilla de bloqueo **15** hacia abajo.
- Para el desmontaje, tire de la manilla de bloqueo hacia arriba y extraiga la guía paralela **5**.
- La guía paralela puede bloquearse con la tuerca moleteada trasera.

Ajuste del ancho de corte (Fig. M)

- La guía paralela **5** se utiliza para el corte longitudinal de madera.
- Coloque la guía paralela **5** en el carril de la guida **18**, a la derecha o a la izquierda de la hoja de la sierra.
- El carril de la guía **18** tiene 2 escalas **33** **34** que muestran el espacio entre el carril de la guía y la hoja de la sierra **4**

Cuando la anchura de corte es inferior a 300 mm, la mesa no está extendida, consulte la escala **33**. La marca roja de la mirilla **35** muestra el ajuste de anchura del corte requerido;

Cuando la anchura de corte es superior a 300 mm, es necesario extender la mesa, consulte la escala **34**. Compruebe que la marca roja de la mirilla esté **35** en 300 mm y bloquee la guía paralela; el puntero **36** apuntará al valor de la escala que **34** muestra el ajuste de anchura del corte requerido.

Mesa de extensión (Fig. N)

- La mesa de extensión **16** puede utilizarse para piezas especialmente anchas.
- Afloje la manilla de bloqueo **14** y saque la mesa de extensión de anchura.

Tope transversal (Fig. O)

- Empuje la guía de inglete **6** hacia una ranura **21** **22** de la mesa de la sierra.
- Afloje el manilla de bloqueo **37**.
- Gire la guía de inglete **6** hasta que el ángulo deseado quede ajustado. La escala **38** muestra el ángulo ajustado.
- Vuelva a apretar la manilla de bloqueo **37**

FUNCIONAMIENTO

Instrucciones de uso

ADVERTENCIA: *Respete siempre las instrucciones de seguridad y las normas aplicables.*

ADVERTENCIA: Para disminuir el riesgo de lesiones personales graves, apague la herramienta y desconéctela de la fuente de alimentación antes de realizar ajuste alguno o de poner o quitar acoplamientos o accesorios. *La puesta en marcha accidental puede causar lesiones.*

Instrucciones de trabajo

Después de cada nuevo ajuste, se recomienda realizar un corte de prueba para comprobar las dimensiones ajustadas. Después de encender la sierra, espere a que la hoja de la sierra alcance su máxima velocidad de rotación antes de comenzar el corte.

Sujete las piezas largas para que no se caigan al final del corte (p. ej., con un soporte de rodillos, etc.). Tenga especial cuidado cuando empiece el corte. No use nunca el equipo sin la función de aspiración. Compruebe y limpie periódicamente los canales de aspiración.

Realización de cortes longitudinales (Fig. P)

El corte longitudinal (también conocido como corte al hilo) es cuando se utiliza la sierra para cortar a lo largo de la veta de la madera. Presione uno de los bordes de la pieza contra la guía paralela **5**, y el lado plano contra la mesa de la sierra **1**.

El protector de la hoja **2** debe bajarse siempre sobre la pieza de trabajo. Cuando realice un corte longitudinal, nunca adopte una posición de trabajo en línea con la dirección de corte.

- Ajuste la guía en función de la altura de la pieza de trabajo y la anchura deseada.
- Encienda la sierra.
- Coloque las manos (con los dedos cerrados) sobre la pieza de trabajo y empuje la pieza a lo largo de la hoja y hacia la misma **4**.
- Guía lateralmente con la mano izquierda o derecha (según la posición) solo hasta el borde delantero del protector de la hoja de la sierra **2**.
- Empuje siempre la pieza de trabajo hasta el final del separador **3**.
- La pieza cortada permanece en la mesa de la sierra **4** hasta que la hoja **4** vuelve a la posición de reposo.
- Sujete las piezas de trabajo largas con un soporte de rodillos u otro soporte, para que no se caigan al finalizar el corte.

Precaución (Fig. Q)

- Use siempre una varilla de empuje **19** cuando corte piezas pequeñas (Fig. Q).
- No corte piezas de trabajo demasiado pequeñas.

Corte transversal

- Bloquee la guía de inglete **6** en 0 grados.
- Ajuste el ángulo de bisel en 0 grados.
- Ajuste la altura de la hoja de la sierra **4**.
- Mantenga la pieza horizontalmente contra la mesa **1** y contra la guía. Mantenga la pieza alejada de la hoja.
- Mantenga las manos alejadas de la trayectoria de la hoja de corte.
- Encienda la máquina y deje que la cuchilla de la sierra alcance la velocidad máxima.
- Sujete la pieza de trabajo firmemente contra la guía y muévala lentamente junto con el conjunto de la guía hasta que la pieza de trabajo pase por debajo del protector superior de la hoja. Deje que los dientes corten sin forzar la pieza de trabajo a través de la hoja. La velocidad de la hoja debe mantenerse constante.
- Después de terminar de cortar, apague la máquina, deje que se pare la hoja de la sierra y saque la pieza de trabajo **IMPORTANTE:** Nunca empuje ni sujete la pieza de trabajo por el lado cortado.

Cortes en bisel (Fig. R)

Los cortes en bisel deben realizarse siempre con la guía paralela **5**.

- Ajuste la hoja **4** en el ángulo deseado.
- Proceda como para el corte transversal.

Corte de tableros de aglomerado

Para evitar que los bordes tableros de aglomerado se fisuren al cortarlos, la hoja de la sierra debe ser más alta que la altura de la pieza de trabajo.

Almacenamiento de herramientas auxiliares (Fig. S, T)

Las herramientas auxiliares pueden guardarse en la máquina. La guía de inglete **6** puede engancharse como se muestra en la Fig. S. El protector de la hoja **2** y la varilla de empuje **19** pueden engancharse como se muestra en la Fig. T.

Manipulación de atascos de la hoja (Fig. U)

- Compruebe que la máquina esté desconectada de la fuente de alimentación.
- Antes que nada, saque la pieza de madera. **ADVERTENCIA:** Tenga cuidado de no tocar la hoja de la sierra con las manos.
- Pulse el protector contra sobrecargas **23** y vuelva a conectar el enchufe, la máquina puede retomar el trabajo. (Fig. U)

Aplicaciones

- Compruebe que la entalladura se realice en el lado de desecho de la línea de medición.
- Corte la madera con el lado acabado hacia arriba.
- Proporcione siempre un soporte adecuado para la madera que sale de la hoja.
- En caso de cortes importantes, haga un corte de prueba.
- Utilice siempre el ajuste correcto de profundidad de la hoja. La parte superior de los dientes de la cuchilla debe

sobrepasar la parte superior del material a cortar entre 3 mm y 6 mm.

- Antes de empezar a cortar, controle si la pieza de trabajo tiene nudos o clavos. Elimine los nudos sueltos con un martillo.
- Utilice siempre hojas limpias, afiladas y bien ajustadas. Nunca haga un corte con una hoja desafilada.
- Al hacer un corte, aplique una presión constante y uniforme. Nunca fuerce el corte.
- NO corte madera húmeda o deformada.
- Sujete siempre la pieza de trabajo firmemente con ambas manos o utilice una varilla de empuje.

MANTENIMIENTO

Su herramienta eléctrica ha sido diseñada para funcionar mucho tiempo con un mínimo de mantenimiento. Que siga funcionando satisfactoriamente depende del buen cuidado de la herramienta y de su limpieza periódica.

ADVERTENCIA: Para disminuir el riesgo de lesiones personales graves, apague la herramienta y desconéctela de la fuente de alimentación antes de realizar ajuste alguno o de poner o quitar acoplamientos o accesorios. *La puesta en marcha accidental puede causar lesiones.*

Consulte en la parte trasera de este manual la información de contacto del centro de servicio o visite el sitio **www.2helpU.com**.

Saque el enchufe de la toma de corriente antes de efectuar cualquier operación de ajuste, reparación o mantenimiento. Mantenga las herramientas de corte afiladas y limpias para lograr resultados mejores y más seguros. Revise los cables de las herramientas periódicamente y, si están dañados, hágalos reparar en un centro de servicio autorizado. Su herramienta mecánica no requiere lubricación adicional ni mantenimiento. La herramienta eléctrica no contiene piezas que pueda reparar el usuario. Nunca utilice agua o limpiadores químicos para limpiar la herramienta eléctrica. Límpiela con un paño húmedo. Guarde siempre la herramienta eléctrica en un lugar seco. Mantenga limpias las ranuras de ventilación del motor. Mantenga todos los mando de trabajo libres de polvo. Si nota chispas que parpadean en las ranuras de ventilación, esto es normal y no daña la herramienta eléctrica. Si se daña el cable de alimentación, debe ser sustituido por el fabricante, un centro de servicio técnico autorizado u otras personas debidamente cualificadas, para evitar riesgos.

Extracción de polvo (Fig. H, V)

El polvo de materiales tales como revestimientos con plomo y algunos tipos de madera pueden ser perjudiciales para la salud. La inhalación del polvo puede provocar reacciones alérgicas y/o infecciones respiratorias al usuario o a los acompañantes. Algunos tipos de polvos, como el de roble o haya, son considerados cancerígenos, especialmente por los aditivos de tratamiento de la madera que contienen.

Respete las normas vigentes en su país para los materiales con los que vaya a trabajar.

La aspiradora debe ser adecuada para el material con el que se está trabajando.

Cuando aspire polvo seco particularmente nocivo para la salud o cancerígeno, use una aspiradora de clase M.

La máquina está dotada de un orificio de recogida de polvo **40** en la parte posterior para usar con un equipo de extracción de polvo con boquillas de 35 mm. El conjunto protector de la hoja también tiene un orificio de recogida de polvo para boquillas de 35 mm.

- Para todas las operaciones, conecte un dispositivo de extracción de polvo diseñado de conformidad con las normas correspondientes de emisión de polvo.
- Compruebe que la manguera de extracción de polvo **31** sea adecuada para la aplicación y el material que va a cortar. Use correctamente la manguera.
- Existe un accesorio divisor para conectar ambos puertos a un único extractor de polvo.
- Tenga en cuenta que muchos materiales artificiales, como el aglomerado y los tableros de fibra, al ser cortados producen más partículas de polvo que la madera natural.

Lubricación

Su herramienta eléctrica no requiere lubricación adicional.

Limpieza (Fig. A)

ADVERTENCIA: *Elimine con aire seco la suciedad y el polvo de la carcasa principal tan pronto como advierta que se acumulan en las rejillas de ventilación o alrededor de ellas. Cuando lleve a cabo este procedimiento, póngase una protección ocular y una mascarilla contra el polvo homologadas.*

ADVERTENCIA: *No utilice nunca disolventes u otros productos químicos fuertes para limpiar las piezas no metálicas de la herramienta. Estos productos químicos pueden debilitar los materiales usados en estas partes. Use un paño humedecido únicamente con agua y jabón suave. Nunca permita que entre ningún líquido en la herramienta ni sumerja ninguna parte de la misma en ningún líquido.*

ADVERTENCIA: *Para reducir el riesgo de lesiones, limpie periódicamente la encimera de la mesa y las ranuras de ventilación.*

ADVERTENCIA: *Para reducir el riesgo de lesiones, limpie periódicamente el sistema de recogida de polvo.*

ADVERTENCIA: *Para reducir el riesgo de lesiones graves, no use la sierra sin volver a colcoar las puerta de acceso de polvo.*

El protector de la hoja **2** y la placa de garganta deben colocarse en su posición antes de utilizar la sierra.

Antes del uso, controle con cuidado el protector superior e inferior de la hoja y el tubo de extracción de polvo para cerciorarse de que funcionen correctamente. Compruebe que las astillas, el polvo y las partículas de la pieza no causen el bloqueo de ninguna función.

Si se han atascado fragmentos de la pieza de trabajo entre la hoja de la sierra y los protectores, desconecte la máquina de la fuente de alimentación y siga las instrucciones suministradas en la sección ***Montaje/Sustitución de la hoja de la sierra.*** Extraiga las partes atascadas y vuelva a montar la hoja de la sierra.

Mantenga limpias las ranuras de ventilación y limpie la carcasa periódicamente con un paño suave.

Limpie periódicamente el sistema de aspiración de polvo.

Accesorios opcionales

ADVERTENCIA: *Puesto que los accesorios que no sean los suministrados por STANLEY no han sido probados con este producto, el uso de tales accesorios con esta herramienta puede resultar peligroso. Para reducir el riesgo de lesiones, use solo los accesorios recomendados por STANLEY con este producto.*

Consulte a su distribuidor para obtener más información acerca de los accesorios adecuados.

Sustituya el protector de la hoja o la escobilla de carbón cuando estén desgastados. Póngase en contacto con su centro local de servicio de Stanley para obtener más información sobre la sustitución del protector de la hoja y la escobilla de carbón.

Protección del medioambiente

Los productos y las baterías son reciclables, pero si están marcadas con el símbolo del cubo de basura tachado, no deben tirarse junto con los residuos domésticos normales. Haga agotar totalmente las baterías y sáquelas, y separe toda fuente de luz del producto si es posible. Es responsabilidad del usuario eliminar los datos personales del producto. Después, lleve el residuo a un centro oficial de recogida de residuos o a un minorista que participe en el programa de recogida, que, por lo general, lo aceptará gratis. El embalaje debe desecharse según el código de material indicado. Las instrucciones de uso y seguridad deberían eliminarse solo después de dejar de usar el producto al que se refieren.

Consulte a su comunidad/municipio local para obtener información sobre la gestión de residuos. Para más información, visite **www.2helpU.com** y escanee el código QR anterior.

SCIE SUR TABLE
SST1800

Félicitations !

Vous avez choisi un outil STANLEY. Des années d'expérience, de développement de produits et d'innovation ont fait de STANLEY l'un des partenaires les plus fiables pour les utilisateurs d'outils électriques professionnels.

Caractéristiques techniques

		SST1800
Tension	V_{CA}	220–240
Type		1
Fréquence	Hz	50
Puissance absorbée	W	1800
Régime à vide	min^{-1}	4800
Diamètre de la lame	mm	254
Taille de l'alésage	mm	30
Trait de scie	mm	2,8
Épaisseur du corps de la lame	mm	1,8
Épaisseur du couteau diviseur	mm	2,5
Dimensions du plateau	mm	560x680
Profondeur de coupe maxi à 45°	mm	50
Profondeur de coupe maxi à 90°	mm	80
Plage d'inclinaison de la lame (biseau)	°	0–45°
Poids	kg	28,8

Valeurs sonores et/ou valeurs des vibrations (somme vectorielle triaxiale) selon la norme EN62841-3-1:			
L_{PA}	(niveau de pression sonore émis)	dB(A)	87,5
L_{WA}	(niveau de puissance sonore)	dB(A)	103,5
K	(incertitude pour le niveau sonore donné)	dB(A)	3

Le niveau sonore et/ou des vibrations émises indiqués dans ce feuillet d'informations ont été mesurés conformément à une méthode de test normalisée établie dans par la norme EN62841 et ils peuvent être utilisés pour comparer un outil à un autre. Ils peuvent également être utilisés pour effectuer une évaluation préliminaire de l'exposition.

AVERTISSEMENT : *le niveau sonore et/ou de vibrations émis déclaré correspond aux applications principales de l'outil. Cependant, si l'outil est utilisé pour des applications différentes, avec des accessoires différents ou qu'il est mal entretenu, le niveau sonore et/ou de vibrations émis peut varier. Ces éléments peuvent augmenter considérablement le niveau d'exposition sur la durée totale de travail.*

Toute estimation du degré d'exposition aux vibrations et/ou au bruit doit également prendre en compte les heures où l'outil est éteint ou lorsqu'il est en marche sans effectuer aucune tâche. Ces éléments peuvent sensiblement réduire le niveau d'exposition sur la durée totale de travail.

Identifiez et déterminez les mesures de sécurité supplémentaires pouvant protéger l'utilisateur des effets des vibrations et/ou du bruit, comme par exemple l'entretien de l'outil et des accessoires, le fait de conserver les mains au chaud (pertinent pour les vibrations) et d'organiser les méthodes de travail.

Déclaration de conformité CE

Directive Machines

CE

Scie sur table
SST1800

STANLEY certifie que les produits décrits dans la section Caractéristiques techniques sont en conformité avec : 2006/42/CE, EN62841-1:2015+A11:2022, EN62841-3-1:2014+A11:2017+A1:2021+A12:2021.

Ces produits sont également conformes aux directives 2014/30/UE et 2011/65/UE. Pour obtenir plus de précisions, prenez contact avec STANLEY à l'adresse suivante ou consultez le dos de la notice.

Le soussigné est responsable de la compilation du dossier technique et il fait cette déclaration au nom de STANLEY.

Patrick Diepenbach

Patrick Diepenbach
General Manager Benelux, GTS-Europe
STANLEY Europe, Egide Walschaertsstraat14-18,
2800 Mechelen, Belgique
02.04.2024

AVERTISSEMENT : *afin de réduire le risque de blessure, lisez le manuel d'instruction.*

Définitions : consignes de sécurité

Les définitions ci-dessous décrivent le niveau de gravité de chaque mot signalétique. Lisez le manuel de l'utilisateur et soyez attentif à ces symboles.

DANGER : *indique une situation de risque imminent qui, si elle n'est pas évitée,* ***entraînera*** *des* ***blessures graves ou mortelles****.*

AVERTISSEMENT : *indique une situation potentiellement dangereuse qui, si elle n'est pas évitée,* ***pourrait*** *entraîner des* ***blessures graves ou mortelles****.*

ATTENTION : *indique une situation potentiellement dangereuse qui, si elle n'est pas évitée,* ***pourrait*** *entraîner des* ***blessures légères ou modérées****.*

AVIS : *indique une pratique ne* ***posant aucun risque de blessures****, mais qui par contre, si rien*

n'est fait pour l'éviter, ***pourrait*** *poser des risques de* ***dommages matériels****.*



Indique un risque de choc électrique.



Indique un risque d'incendie.

CONSIGNES DE SÉCURITÉ GÉNÉRALES PROPRES AUX OUTILS ÉLECTRIQUES



AVERTISSEMENT : veuillez lire tous les avertissements de sécurité, toutes les instructions, illustrations et spécifications fournies avec cet outil électrique. *Le non respect des instructions listées ci-dessous peut conduire à des chocs électriques, des incendies et/ou de graves blessures.*

CONSERVER TOUTES CES DIRECTIVES ET CONSIGNES À TITRE DE RÉFÉRENCE

Le terme « outil électrique » mentionné dans les avertissements ci-après se rapporte aux outils alimentés sur secteur (avec fil) ou par piles (sans fil).

1) Sécurité – Aire de Travail

a) ***Maintenir l'aire de travail propre et bien éclairée.*** *Les lieux sombres ou encombrés sont propices aux accidents.*

b) ***Ne pas utiliser un outil électrique dans un milieu déflagrant, comme en présence de liquides, gaz ou poussières inflammables.*** *Les outils électriques peuvent produire des étincelles qui pourraient enflammer toute émanation ou poussière ambiante.*

c) ***Maintenir à l'écart les enfants, ou toute autre personne, lors de l'utilisation d'un outil électrique.*** *Toute distraction pourrait faire perdre la maîtrise de l'appareil.*

2) Sécurité – Électricité

a) ***La fiche électrique de l'outil doit correspondre à la prise murale. Ne modifier la fiche en aucune façon. Ne pas utiliser de fiche d'adaptation avec un outil électrique mis à la terre (masse).*** *L'utilisation de fiches d'origine et de prises appropriées réduira tout risque de décharges électriques.*

b) ***Éviter tout contact corporel avec des éléments mis à la terre comme : tuyaux, radiateurs, cuisinières ou réfrigérateurs.*** *Les risques de décharges électriques augmentent lorsque le corps est mis à la terre.*

c) ***Ne pas exposer les outils électriques à la pluie ou à l'humidité.*** *Tout contact d'un outil électrique avec un liquide augmente les risques de décharges électriques.*

d) ***Ne pas utiliser le cordon de façon abusive. Ne jamais utiliser le cordon pour transporter, tirer ou débrancher un outil électrique. Protéger le cordon de toute source de chaleur, de l'huile, et de tout bord tranchant ou pièce mobile.*** *Les cordons endommagés ou emmêlés augmentent les risques de décharges électriques.*

e) ***En cas d'utilisation d'un outil électrique à l'extérieur, utiliser systématiquement une rallonge conçue à cet effet.*** *Cela diminuera tout risque de décharges électriques.*

f) ***Si on ne peut éviter d'utiliser un outil électrique en milieu humide, utiliser un circuit protégé par un dispositif de courant résiduel (RCD).*** *Cela réduira tout risque de décharges électriques.*

3) Sécurité Individuelle

a) ***Rester systématiquement vigilant et faire preuve de jugement lorsqu'on utilise un outil électrique. Ne pas utiliser d'outil électrique en cas de fatigue ou sous l'influence de drogues, d'alcool ou de médicaments.*** *Tout moment d'inattention pendant l'utilisation d'un outil électrique comporte des risques de dommages corporels graves.*

b) ***Porter un équipement de protection individuel. Porter systématiquement un dispositif de protection oculaire.*** *Le fait de porter un masque anti-poussières, des chaussures antidérapantes, un casque de sécurité ou un dispositif de protection auditive, lorsque la situation le requiert, réduira les risques de dommages corporels.*

c) ***Prévenir tout démarrage accidentel. S'assurer que l'interrupteur est en position d'arrêt avant de brancher l'outil sur le secteur et/ou à la batterie, ou de le ramasser ou le transporter.*** *Transporter un outil le doigt sur l'interrupteur ou brancher un outil électrique alors que l'interrupteur est en position de marche invite les accidents.*

d) ***Retirer toute clé de réglage avant de démarrer l'outil.*** *Une clé laissée sur une pièce rotative d'un outil électrique comporte des risques de dommages corporels.*

e) ***Ne pas se précipiter. Garder une position et un équilibre adaptés à tout moment.*** *Cela permet un meilleur contrôle de l'outil électrique dans des situations inattendues.*

f) ***Porter des vêtements appropriés. Ne porter aucun vêtement ample ou bijou. Gardez vos cheveux et vos vêtements à l'écart des pièces mobiles.*** *Les vêtements amples, les bijoux ou les cheveux longs peuvent être happés par les pièces mobiles.*

g) ***Lorsqu'un dispositif de connexion à un système de dépoussiérage ou d'élimination est fourni, s'assurer qu'il est branché et utilisé correctement.*** *L'utilisation de ces dispositifs peut réduire les risques engendrés par les poussières.*

h) ***Ne pensez pas être à ce point familiarisé avec l'outil après l'avoir utilisé à de nombreuses reprises, au point de ne plus rester vigilant et d'en oublier les consignes de sécurité.*** *Toute action imprudente peut engendrer de graves blessures en une fraction de seconde.*

4) Utilisation et Entretien des Outils Électriques

a) ***Ne pas forcer un outil électrique. Utiliser l'outil approprié au travail en cours.*** *L'outil approprié effectuera un meilleur travail, de façon plus sûre et à la vitesse pour laquelle il a été conçu.*

b) ***Ne pas utiliser l'outil électrique si l'interrupteur ne permet pas de passer de l'état de marche à arrêt et inversement.*** *Tout outil électrique qui ne peut pas être*

commandé par l'interrupteur est dangereux et il faut le réparer.

c) ***Débranchez la prise du secteur et/ou retirez le bloc-batterie, s'il est amovible, de l'outil électrique avant d'effectuer tout réglage, de changer un accessoire ou de ranger l'outil électrique.*** *Ces mesures de sécurité préventives réduisent le risque de démarrage accidentel de l'outil électrique.*

d) ***Après utilisation, ranger les outils électriques hors de portée des enfants et ne permettre à aucune personne non familière avec son fonctionnement (ou sa notice d'instructions) de l'utiliser.*** *Les outils peuvent être dangereux entre des mains inexpérimentées.*

e) ***Entretenir les outils électriques. Vérifier les pièces mobiles pour s'assurer qu'elles sont bien alignées et tournent librement, qu'elles sont en bon état et ne sont affectées d'aucune condition susceptible de nuire au bon fonctionnement de l'outil. En cas de dommage, faire réparer l'outil électrique avant toute nouvelle utilisation.*** *De nombreux accidents sont causés par des outils mal entretenus.*

f) ***Maintenir tout organe de coupe propre et bien affûté.*** *Les outils de coupe bien entretenus et affûtés sont moins susceptibles de se coincer et sont plus faciles à contrôler.*

g) ***Utiliser un outil électrique, ses accessoires, mèches, etc., conformément aux présentes directives et suivant la manière prévue pour ce type particulier d'outil électrique, en tenant compte des conditions de travail et de la tâche à effectuer.*** *L'utilisation d'un outil électrique à des fins autres que celles prévues est potentiellement dangereuse.*

h) ***Maintenez toutes les poignées et surfaces de préhension sèches, propres et exemptes d'huile et de graisse.*** *Des poignées et des surfaces de préhension glissantes ne permettent pas de manipuler et de contrôler l'outil correctement en cas de situations inattendues.*

5) Réparation

a) ***Faire entretenir les outils électriques par un réparateur qualifié en n'utilisant que des pièces de rechange identiques.*** *Cela permettra de préserver l'intégrité de l'outil électrique et la sécurité de l'utilisateur.*

Consignes de sécurité concernant les scies sur table

1) Avertissements relatifs aux dispositifs de protection

a) ***Gardez les dispositifs de protection en place. Les dispositifs de protection doivent fonctionner correctement et être correctement installés.*** *Un dispositif de protection mal fixé, endommagé ou qui ne fonctionne pas correctement doit être immédiatement réparé ou remplacé.*

b) ***Veillez à toujours utiliser le carter de protection et le couteau diviseur pour chaque découpe traversante.*** *Pour les découpes traversantes où la lame de scie passe complètement à travers l'épaisseur de l'ouvrage, le carter et les autres dispositifs de protection aident à réduire le risque de blessure.*

c) ***Après avoir terminé une coupe non traversante, rainurage, refendage ou cimaise par exemple, n'oubliez pas de replacer le couteau diviseur en position haute déployée. Une fois le couteau diviseur en position haute déployée, refixez le carter de protection.*** *Le carter et le couteau diviseur aident à réduire le risque de blessure.*

d) ***Assurez-vous que la lame de scie ne touche ni le carter de protection, ni le couteau diviseur, ni l'ouvrage avant de mettre la scie en marche.*** *Tout contact involontaire de ces éléments avec la lame de scie pourrait occasionner des situations dangereuses.*

e) ***Réglez le couteau diviseur conformément aux instructions de la présente notice d'utilisation.*** *Le mauvais espacement, positionnement ou alignement du couteau diviseur peuvent le rendre inefficace à réduire la possibilité de rebond.*

f) ***Pour que le couteau diviseur puisse fonctionner, il doit être engagé dans l'ouvrage.*** *Le couteau diviseur n'est pas efficace avec des pièces trop courtes dans lesquelles il est impossible de l'engager. Dans ces conditions, il est impossible pour le couteau diviseur d'empêcher un rebond.*

g) ***Utilisez une lame de scie adaptée au couteau diviseur.*** *Pour que le couteau diviseur fonctionne correctement, le diamètre de la lame doit correspondre au couteau diviseur adapté, le corps de la lame de scie doit être plus fin que l'épaisseur du couteau diviseur et la largeur de coupe de la lame doit être supérieure à l'épaisseur du couteau diviseur.*

2) Avertissements concernant les procédés de découpes

a) ***DANGER : Ne placez jamais vos doigts ou vos mains à proximité ou en ligne avec la lame de scie.*** *Un moment d'inattention ou un dérapage pourrait diriger vos mains vers la lame et engendrer de graves blessures.*

b) ***Faites avancer l'ouvrage sur la lame de scie à contre sens du sens de rotation.*** *Si vous faites avancer l'ouvrage sur la lame dans le même sens que le sens de rotation de la lame au-dessus du plateau, la pièce et vos mains pourraient être attirées sur la lame de scie.*

c) ***N'utilisez jamais de calibre à onglet pour faire avancer la pièce à découper lors de coupes longitudinales et n'utilisez pas la garde longitudinale comme butée de longueur pour les coupes transversales avec un calibre à onglet.*** *Le guidage de l'ouvrage avec à la fois la garde longitudinale et le calibre à onglet augmente la possibilité de coincement et de rebond de la lame de scie.*

d) ***Pour les coupes longitudinales, gardez toujours l'ouvrage entier contre la garde et appliquez toujours la force pour faire avancer l'ouvrage entre la garde et la lame de la scie. Utilisez un bâton-poussoir lorsque la distance entre la garde et la lame de scie est inférieure à 150 mm et utilisez un bloc-poussoir quand cette distance est inférieure à 50 mm.*** *Les "dispositifs d'aide au travail" permettent de garder vos mains à une distance sûre de la lame de scie.*

e) ***N'utilisez que le bâton-poussoir fourni par le fabricant ou fabriqué conformément aux instructions.*** *Ce bâton-poussoir permet de maintenir la distance suffisante entre la main et la lame de scie.*

f) ***N'utilisez jamais un poussoir qui soit endommagé ou raccourci.*** *Un bâton-poussoir endommagé ou raccourci peut se casser et faire déraper vos mains sur la lame de scie.*

g) ***Ne réalisez aucune opération à "main levée". Utilisez toujours soit la garde longitudinale, soit le calibre à onglet pour positionner et guider l'ouvrage. "****À main levée" signifie que vous utilisez vos mains pour soutenir ou guider l'ouvrage, au lieu d'utiliser la garde longitudinale ou le calibre à onglet. Les découpes à main levée occasionnent des décalages, des bourrages et des rebonds.*

h) ***N'approchez jamais vos mais de la zone autour ou au-dessus de la lame de scie.*** *Tenter de toucher l'ouvrage peut conduire à un contact accidentel avec la lame de scie en mouvement.*

i) ***Mettez en place des supports supplémentaires à l'arrière et/ou sur les côtés du plateau de la scie pour les ouvrages plus longs et/ou plus larges, afin de les maintenir de niveau.*** *Une pièce longue et/ou large a tendance à pivoter sur le bord du plateau et à ainsi provoquer une perte de contrôle ou le coincement et le rebond de la lame de scie.*

j) ***Faites avancer l'ouvrage à un rythme constant. Ne pliez, ne tordez et ne décalez jamais l'ouvrage latéralement. En cas de blocage, éteignez l'outil immédiatement, débranchez-le puis retirer ce qui bloque.*** *Le blocage de la lame de scie dans l'ouvrage peut provoquer un rebond ou faire caler le moteur.*

k) ***Ne retirez pas les chutes pendant que la scie en marche.*** *Les chutes peuvent se coincer contre la garde ou à l'intérieur du carter de protection et entraîner vos doigts vers la lame. Éteignez la scie et attendez jusqu'à l'arrêt complet de la lame avant de retirer les chutes.*

l) ***Utilisez une garde supplémentaire en contact avec le haut du plateau pour les coupes longitudinales de pièces de moins de 2 mm d'épaisseur.*** *Un ouvrage plus fin peut se coincer sous la garde longitudinale et provoquer un rebond.*

3) Causes des rebonds et avertissements associés

Le rebond est une réaction soudaine de l'ouvrage due au pincement ou au coincement de la lame de scie ou au mauvais alignement de la ligne de coupe dans l'ouvrage par rapport à la lame ou si un bout de l'ouvrage se coince entre la lame de scie et la garde longitudinale ou un autre objet fixe.

La plupart du temps lors d'un rebond, l'ouvrage est soulevé du plateau à l'arrière de la lame de scie et il est propulsé vers l'utilisateur.

Les rebonds proviennent d'une utilisation incorrecte de la scie ou de conditions ou procédures d'exécution incorrectes et ils peuvent être évités en prenant les précautions adéquates énoncées ci-dessous.

a) ***Ne vous tenez jamais directement dans l'alignement de la lame de scie. Placez toujours votre corps du même côté de la lame que la garde.*** *Le rebond peut propulser la pièce à scier à grande vitesse vers quiconque se trouve devant et en ligne avec la lame de scie.*

b) ***N'approchez jamais du dessus ou de l'arrière de la lame de scie pour tirer ou soutenir la pièce à scier.*** *Un contact accidentel avec la lame de scie pourrait en résulter ou un rebond pourrait faire glisser vos doigts sur la lame.*

c) ***Ne maintenez et n'appuyez jamais l'ouvrage contre la lame de scie en mouvement.*** *Si l'ouvrage est appuyé contre la lame de scie, un coincement est possible et donc un rebond.*

d) ***Alignez la garde parallèle à la lame de scie.*** *Une garde mal alignée peut pincer l'ouvrage contre la lame de scie et créer un rebond.*

e) ***Utilisez une cale pour guider l'ouvrage contre le plateau et la garde pour les coupes non traversantes comme le rainurage.*** *Une cale-guide aide à contrôler l'ouvrage en cas de rebond.*

f) ***Soutenez les grands panneaux afin de minimiser le risque de pincement de la lame et les rebonds.*** *Les grands panneaux ont tendance à fléchir sous leur propre poids. Un/des support(s) doivent être placés sous toutes les portions de panneau qui pendent du plateau.*

g) ***Soyez particulièrement vigilant lorsque vous découpez une pièce tordue, avec des nœuds, voilée ou dont les bords ne sont pas droits pour pouvoir la guider avec un calibre à onglet ou le long de la garde.*** *Une pièce voilée, avec des nœuds ou tordue est instable et provoque le désalignement du trait de coupe par rapport à la lame de scie qui peut alors se coincer et rebondir.*

h) ***Ne découpez jamais plus d'une pièce à la fois, qu'elles soient empilées à la verticale ou à l'horizontale.*** *La lame de scie pourrait soulever une ou plusieurs pièces et provoquer un rebond.*

i) ***Pour redémarrer la scie alors que la lame est dans l'ouvrage, centrez la lame de scie dans l'encoche et vérifiez que les dents ne sont pas engagées dans la matière.*** *Si la lame de scie se coince, elle peut soulever l'ouvrage et rebondir au redémarrage de la scie.*

j) ***Gardez les lames de scie propres, affûtées et correctement réglées. N'utilisez jamais de lames de scies voilées ou dont les dents sont fissurées ou brisées.*** *Les lames de scie affûtées et correctement réglées minimisent les coincements, les calages et les rebonds.*

4) Avertissements concernant le fonctionnement de la scie sur table

a) ***Éteignez la scie et débranchez-la de la source électrique pour retirer l'insert du plateau, pour changer la lame de scie ou pour procéder au réglage du couteau diviseur ou du carter de lame et lorsque la machine est laissée sans surveillance.*** *Ces mesures de précaution permettent d'éviter les accidents.*

b) ***Ne laissez jamais la scie sur table en marche sans surveillance. Éteignez et ne quittez pas l'outil avant son arrêt complet.*** *Une scie en marche sans surveillance représente un risque non contrôlé.*

c) ***Positionnez la scie sur table dans une zone bien éclairée et de niveau où vous pourrez garder un bon ancrage au sol et votre équilibre. Elle doit être installée dans une zone suffisamment spacieuse pour pouvoir manipuler vos ouvrages.*** *Les zones étroites et sombres ou dont le sol est irrégulier et glissant sont propices aux accidents.*

d) ***Nettoyez et supprimez les poussières de sciage sous le plateau et/ou dans le dispositif de récupération des poussières de façon régulière.*** *Les poussières accumulées sont combustibles et elles peuvent s'enflammer.*

e) ***La scie sur table doit être sécurisée.*** *Une scie sur table mal fixée peut bouger ou basculer.*

f) ***Retirez les outils, les chutes de bois, etc. du plateau avant de mettre la scie en marche.*** *Toute distraction ou blocage potentiel peut être dangereux.*

g) ***Utilisez toujours des lames de scie de taille et de forme adaptées à l'alésage de l'arbre (en losange ou rond).*** *Les lames de scie inadaptées aux éléments de fixation sur la scie tournent de façon excentrique et provoquent des pertes de contrôle.*

h) ***N'utilisez jamais d'élément de fixation endommagés ou mal adaptés (brides, rondelles, boulons ou écrous pour lame de scie).*** *Ces éléments de fixation ont été spécialement conçus pour votre scie, pour son fonctionnement sûr et optimal.*

i) ***Ne montez jamais sur la scie sur table, ne l'utilisez pas comme escabeau.*** *Vous pourriez être grièvement blessé si la machine venait à basculer ou en cas de contact accidentel avec l'organe de coupe.*

j) ***Assurez-vous que la lame de scie est installée de façon à tourner dans le bon sens. N'utilisez pas de disques de meulage, de brosses métalliques ou de disques abrasifs avec cette une scie sur table.*** *L'installation de la lame de scie ou l'utilisation d'accessoires non recommandés peut provoquer de graves blessures.*

Consignes de sécurité supplémentaires propres aux supports de scies

AVERTISSEMENT : *la découpe de plastique, de bois recouvert de sève et d'autres matériaux peut provoquer l'accumulation de matière fondue sur les pointes et le corps de la lame de scie, augmentant ainsi le risque de surchauffe de la lame et de grippage durant la découpe.*

- *Veillez à ce la lame tourne dans le bon sens et que les dents pointent vers l'avant du support de scie.*
- *Vérifiez que toutes les poignées de verrouillage sont bien serrés avant toute utilisation.*
- *Assurez-vous que la lames et toutes les toutes les brides sont propres et que la face la plus large de la rondelle de fixation se trouve contre la lame. Serrez fermement l'écrou de l'arbre.*
- *Veillez à ce que le couteau diviseur soit réglé à la bonne distance par rapport à la lame.*
- *N'utilisez jamais la scie si les carters de protection supérieur et inférieur ne sont pas en place.*
- *Ne lubrifiez pas la lame lorsqu'elle tourne.*
- *Laissez toujours le bâton-poussoir dans son emplacement de rangement lorsqu'il n'est pas utilisé.*
- *N'utilisez pas le carter de protection pour manipuler ou transporter la scie.*
- *N'exercez aucune pression latérale sur la lame de scie.*
- *Ne coupez jamais d'alliages légers. La machine n'est pas conçue pour.*
- *N'utilisez pas de disques abrasifs ou disques de tronçonnage diamantés.*
- *Le rainurage, le mortaisage et le rainurage en plongée ne sont pas autorisés.*
- *En cas de panne de la machine, éteignez-la immédiatement et débranchez-la de la source d'alimentation électrique. Signalez la panne et consignez la machine correctement pour éviter que d'autres personnes ne l'utilisent.*
- *Si la lame de la scie se coince suite à l'application d'une force mal adaptée pour faire avancer l'ouvrage pendant la découpe, éteignez TOUJOURS la machine avant de la débrancher de l'alimentation électrique. Retirez l'ouvrage et assurez-vous que la lame de scie tourne librement. Remettez la machine en marche et commencez votre découpe en employant moins de force.*
- *Ne tentez JAMAIS de découper une pile de pièces non fixées qui pourraient provoquer une perte de contrôle ou un rebond. Soutenez toutes les pièces fermement.*
- *Veillez à ce que le carter de protection soit bien positionné. Pendant la découpe, le carter doit toujours être tourné contre l'ouvrage.*

Lames de scie

- *N'utilisez pas de lames de scie qui ne soient pas conformes aux dimensions mentionnées dans les Caractéristiques techniques. N'utilisez aucune entretoise pour pouvoir installer une lame non conforme sur l'arbre de la scie. N'utilisez que les lames spécifiées dans cette notice, conformes à la norme EN847-1, pour servir sur du bois et d'autres matières similaires.*
- *La vitesse maximum de la lame de scie doit toujours être supérieure ou au moins égale à la vitesse indiquée sur la plaque signalétique de l'outil.*

- *Le diamètre de la lame de scie doit correspondre aux indications de la plaque signalétique de l'outil.*
- *Pensez à utiliser des lames spécialement conçues pour amortir le bruit.*
- *N'utilisez pas de lames HS.*
- *N'utilisez pas de lames de scies endommagées ou cassées.*
- *Veillez à choisir une lame bien adaptée pour la matière devant être découpée.*
- *Portez toujours des gants pour manipuler les lames de scie et les matières rugueuses. Les lames de scies doivent si possible être transportées dans un étui.*

Raccordement électrique

Avant de raccorder la machine au réseau électrique, veillez à ce que l'interrupteur (8) soit sur la position "Arrêt" et à ce que le courant électrique ait les mêmes caractéristiques que celles mentionnées sur la machine. Tous les raccordements électriques doivent établir un bon contact. Alimenter la machine à une tension moins élevée que celle requise pourrait l'endommager.

DANGER ! *n'exposez pas la machine à la pluie et ne l'utilisez pas dans des environnements humides.*

Avant de raccorder la machine à la source d'alimentation électrique, veillez bien à ce que l'interrupteur soit sur la position "Arrêt".

SÉCURITÉ DES PERSONNES

- *Cet appareil n'est pas conçu pour être utilisé par des personnes (y compris des enfants) aux capacités physiques, sensorielles ou intellectuelles réduites ou qui manquent d'expérience et de connaissances, à moins qu'elles ne soient surveillées ou qu'elles n'aient été formées sur la façon d'utiliser l'appareil, par une personne responsable de leur sécurité.*
- *Les enfants doivent être surveillés pour garantir qu'ils ne jouent pas avec l'appareil.*

Risques résiduels

AVERTISSEMENT : *nous recommandons l'utilisation d'un dispositif différentiel à courant résiduel calibré à 30mA ou moins.*

Malgré la mise en œuvre des normes de sécurité applicables et la présence de dispositifs de sécurité, certains risques résiduels ne peuvent pas être évités. Ils comprennent :

- *les troubles de l'ouïe.*
- *Les risques de blessures dus à la projection de particules.*
- *Les risques de brûlures dus à des accessoires ayant chauffé pendant leur fonctionnement.*
- *Les risques de blessures dus à une utilisation prolongée.*

Sécurité électrique

Le moteur électrique a été conçu pour fonctionner à une tension unique. Assurez-vous toujours que l'alimentation électrique correspond à la tension mentionnée sur la plaque signalétique.

Votre outil STANLEY dispose d'une double isolation, conformément à la norme EN62841. Il ne nécessite donc aucune liaison à la terre.

Ce produit est conçu pour être utilisé avec un transformateur de sécurité fabriqué selon BSEN61558 et BS4343. Ne jamais travailler sans ce transformateur.

Si le cordon d'alimentation est endommagé, il ne peut être remplacé que par STANLEY ou l'un de leur prestataire de service agréé.

CH *Toujours utiliser la fiche prescrite lors du remplacement du câble d'alimentation.*

Type 11 pour la classe II
(Isolation double) – outils

Type 12 pour la classe I
(Conducteur de terre) – outils

CH *En cas d'utilisation à l'extérieur, connecter les outils portatifs à un disjoncteur FI.*

Utiliser une rallonge

Si une rallonge est nécessaire, utilisez une rallonge à trois conducteurs adaptée à la puissance absorbée de cet outil (consultez les ***Caractéristiques techniques***). La taille minimum du conducteur doit être de 1,5 mm^2 ; la longueur maximum est de 30 m.

Si vous utilisez un enrouleur de câble, déroulez toujours le câble complètement.

Emplacement du code date (Fig. T)

Le code de la date de fabrication **41** est composé de l'année en 4 chiffres, suivie de la semaine en 2 chiffres, suivie de 2 chiffres représentant le code de l'usine.

Contenu de l'emballage

L'emballage contient :

1 Scie sur table
1 Lame de scie 60T
1 Carter de protection
1 Calibre à onglet
1 Guide longitudinale
1 Tuyau d'aspiration
1 Adaptateur de tuyau
2 Clés plates
1 Bâton-poussoir
1 Garde pour les ouvrages plus fins
1 Notice d'utilisation

- *Vérifiez que l'outil et ses pièces ou accessoires n'ont pas été endommagés pendant le transport.*
- *Prenez le temps de lire intégralement cette notice et de parfaitement la comprendre avant l'utilisation.*

Étiquettes sur l'appareil

On trouve les diagrammes suivants sur l'outil :


Lire la notice d'instructions avant toute utilisation.


Porter un dispositif de protection auditive.

Porter un dispositif de protection oculaire.

V	Volts
A	Ampères
Hz	Hertz
W	Watts
min	minutes
∿	Courant alternatif
⎓	Courant continu
n_o	Vitesse à vide
⧈	Fabrication de classe II
⏚	Borne de terre
⚠	Symbole Alerte de sécurité
/min.	Tours ou mouvements par minute



Attention ! Veillez à bien lire la notice d'utilisation pour savoir comment correctement installer et verrouiller le carter et le couteau diviseur.

Descriptif (Fig. A)

AVERTISSEMENT : *ne modifiez jamais l'outil électrique ni aucune de ses pièces. Il existe sinon un risque de blessures ou de dommages.*

1. Plateau de la scie
2. Carter de protection
3. Couteau diviseur
4. Lame de scie
5. Garde longitudinale
6. Calibre à onglet
7. Roues de transport
8. Interrupteur Marche/Arrêt
9. Pied-support
10. Bouton de verrouillage du réglage du biseau
11. Poignée de levage de la lame
12. Bouton de verrouillage des pieds
13. Molette d'inclinaison de la lame
14. Poignée de verrouillage pour la rallonge de plateau
15. Poignée de verrouillage pour la garde longitudinale
16. Rallonge de plateau
17. Clé plate
18. Rail de guidage
19. Bâton-poussoir
20. Insert de table
21. Rainure (a)
22. Rainure (b)
23. Protection contre les surcharges

Utilisation prévue

La scie sur table SST1800 a été conçue pour les opérations professionnelles de découpes longitudinales, découpes transversales, découpes d'onglet et coupes en biseau de différentes matières comme le bois, les matériaux à base de bois et le plastique.

N'utilisez PAS l'outil dans un environnement humide ou en présence de liquides ou de gaz inflammables.

N'utilisez PAS l'outil pour découper du métal, du ciment ou des matériaux de maçonnerie.

N'utilisez PAS de fraises de façonnage avec cette scie.

NE réalisez PAS de découpes coniques sans gabarit conique.

N'utilisez PAS la scie pour des découpes plongeantes ou la découpe de cavités.

Ces scies sur table sont des outils électriques professionnels.

NE laissez PAS les enfants entrer en contact avec l'outil. Les utilisateurs inexpérimentés doivent être supervisés quand ils utilisent cet outil.

- **Jeunes enfants et personnes infirmes.** Cet appareil n'est pas destiné à être utilisé par de jeunes enfants ou des personnes infirmes sans surveillance.
- Ce produit n'est pas destiné à être utilisé par des personnes (y compris les enfants) aux capacités physiques, sensorielles ou intellectuelles réduites ou qui manquent d'expérience, de connaissances ou d'aptitudes, à moins qu'elles ne soient surveillées par une personne responsable de leur sécurité. Ne laissez jamais les enfants seuls avec ce produit.

ASSEMBLAGE ET RÉGLAGES

AVERTISSEMENT : afin de réduire tout risque de blessure, éteignez et débranchez l'outil de la source d'alimentation électrique avant d'effectuer toute opération de réglage ou de retirer/installer toute pièce ou accessoire. *Un démarrage accidentel peut occasionner des blessures.*

ASSEMBLAGE (Fig. A1, A2, A3, A4)

La machine propose trois positions différentes pour pouvoir l'utiliser, la maintenir debout, la replier et la transporter.
Les pieds peuvent être verrouillés à l'aide de boutons qui permettent de les verrouiller/déverrouiller dans les deux sens et qui disposent d'une position centrale pour le déverrouillage.

1. Commencez par poser la scie sur ses roues (Fig. A1), déverrouillez les pieds du haut. Basculez les pieds et verrouillez-les (Fig. A2) avant de déverrouiller les pieds du bas.
2. Soulevez le plateau par le bas (Fig. A3) en laissant les pieds du bas basculer en place. Dépliez complètement les pieds et verrouillez-les (Fig. A4).
3. L'un des pieds sur ressort est réglable, comme le montre la Fig. A5. Vous pouvez le tourner dans le sens des aiguilles

d'une montre ou le sens inverse pour régler la hauteur au besoin. (Fig. A5).

Instructions pour replier la machine (Fig. B1, B2, B3, B4)

Tenez et soutenez le bord du plateau, déverrouillez les pieds côtés roues (Fig. B1). Abaissez les roues jusqu'au sol, en laissant les pieds revenir en-dessous (Fig. B2). Posez la machine sur le côté, repliez et verrouillez les pieds du bas, déverrouillez les pieds du haut (Fig. B3). Basculez les pieds vers le bas et verrouillez-les (Fig. B4).

Pour transporter la scie sur table (Fig. C1, C2)

AVERTISSEMENT ! *couvrez la partie haute de la lame de scie pendant le transport, avec le carter par exemple.*

Les pieds du haut peuvent être bloqués à la verticale pour servir de poignée de chariot.

Ensemble Poignée de levage de la lame (Fig. D)

Installez la rondelle **24**, le corps **25**, la rondelle **26** et l'écrou à six pans **27** sur le boulon **28** pour assembler la poignée de levage de la lame **11**.

Réglez le couteau diviseur (Fig. E, F, G)

AVERTISSEMENT ! *débranchez le câble d'alimentation ! Le réglage du couteau diviseur* **3** *doit être effectué avant chaque utilisation.*

AVERTISSEMENT ! *à la livraison, le couteau diviseur* **3** *est normalement correctement installé pour pouvoir effectuer des découpes traversantes. Il vous faut cependant contrôler, avant la première utilisation et avant de brancher la machine, que le couteau diviseur est bien fixé, qu'il est bien aligné par rapport à la lame et qu'il est également à la bonne distance par rapport à la lame (consultez la figure F). Ne travaillez avec la machine que si, et seulement si, le couteau diviseur* **3** *est en position haute, à moins que vous ne réalisiez des découpes longitudinales (refentes). LE CARTER DE PROTECTION DOIT ÊTRE RETIRÉ POUR RÉALISER DES DÉCOUPES LONGITUDINALES (REFENTES). VEILLEZ À RELEVER LE COUTEAU DIVISEUR ET À REFIXER LE CARTER DE PROTECTION, IMMÉDIATEMENT APRÈS AVOIR TERMINÉ L'OPÉRATION QUI A NÉCESSITÉ LE RETRAIT DU CARTER OU L'ABAISSEMENT DU COUTEAU DIVISEUR.*

1. Réglez la lame de scie **4** à la profondeur de coupe maxi, réglez-la sur 00 et verrouillez-la.
2. Retirez l'insert de table **20** Fig. E).

AVERTISSEMENT ! *pour le transport et avant la première mise en service, le couteau diviseur* **3** *est fixé en position basse. Ne travaillez avec la machine que si le couteau diviseur est en position haute. Placez le couteau diviseur en position haute comme suit :*

3. Desserrez la poignée de verrouillage **29** et poussez le couteau diviseur **3** vers le haut (Fig. F).
4. L'espace entre les dents de la lame de scie **4** et le couteau diviseur doit être compris entre 3 mm et 5 mm (Fig. G).
5. Resserrez la vis de fixation **29** et fixez l'insert de table **20**.

AVERTISSEMENT ! *veillez à avoir bien débranché la machine de l'alimentation électrique. N'utilisez jamais la machine sans son insert de table. Veillez à immédiatement remplacé l'insert de table s'il est usé ou endommagé.*

AVERTISSEMENT ! *si la poignée de verrouillage ne peut pas être abaissée en position verrouillée dans le quart de cercle inférieur, il se peut que ce soit parce que le couteau diviseur n'est pas correctement installé. Repositionnez le couteau diviseur et replacez la poignée de verrouillage dans le quart de cercle inférieur.*

AVERTISSEMENT ! *la poignée de verrouillage doit se trouver dans le quart de cercle inférieur, sous l'horizontale, pour être correctement verrouillée. Veillez à soigneusement contrôler ce point.*

Installer le carter de protection (Fig. H)

AVERTISSEMENT ! *le couteau diviseur doit être verrouillé en position haute avant d'installer le carter.*

Le carter de protection ne doit pas être installé quand le couteau diviseur se trouve en position basse et qu'il est verrouillé.

- Le carter de protection **2** intègre une goupille de verrouillage à ressort **39** qui permet de positionner et de fixer le carter sur le couteau diviseur **3**. Le carter de protection doit être installé pour minimiser le risque de blessure pendant les découpes traversantes.
- Relevez la lame de scie et le couteau diviseur en tournant la poignée de levage de la lame **11** dans le sens inverse des aiguilles d'une montre, comme illustré par la figure E.
- Abaissez la barre derrière le carter de protection **2** et derrière le couteau diviseur.
- Enfoncez la goupille de verrouillage **39** et abaissez le carter pour l'aligner avec l'avant du couteau diviseur.
- Relâchez la goupille de verrouillage et vérifiez que le carter de protection est bien fixé sur le couteau diviseur.
- L'opérateur doit pouvoir retirer le carter du protection du couteau diviseur en appuyant sur la goupille de verrouillage **39** et en relevant le carter.
- Tirez doucement le carter de protection vers le haut, loin du couteau diviseur pour vous assurer qu'il est correctement installé.

Installer/remplacer la lame de scie (Fig. E, H, I)

AVERTISSEMENT ! *veillez à toujours bien contrôler l'alignement du couteau diviseur et le bon fonctionnement du carter de protection après chaque opération de maintenance.*

AVERTISSEMENT ! *contrôlez que le couteau diviseur est bien verrouillé en position et aligné par rapport à la lame, avant chaque utilisation et après chaque opération de*

maintenance. Le carter de protection doit être installé pour effectuer des découpes traversantes.

***AVERTISSEMENT :** veillez à avoir bien débranché la machine de l'alimentation électrique. Portez des gants de protection.*

***AVERTISSEMENT :** ne faites pas tourner la machine si le cache de l'ouverture pour les poussières n'est pas en place.*

***AVERTISSEMENT :** laissez la bague en place pendant le remplacement de la lame.*

1. Démontez le carter de protection de la lame **2** (Fig. H).
2. Retirez l'insert de table **20** Fig. E).
3. Desserrez l'écrou en plaçant la clé plate **17** sur l'écrou et en bloquant à l'aide de l'autre clé plate **17** sur la bride (Fig. I).

***AVERTISSEMENT !** tournez l'écrou dans le sens de rotation de la lame de scie.*

4. Retirez la bride extérieure puis sortez la lame de scie de la bride intérieure, à l'aide de mouvements en diagonale vers le bas.
5. Nettoyez soigneusement la bride à l'aide d'un chiffon avant d'installer une lame de scie neuve.
6. Insérez la lame de scie neuve et fixez la bride extérieure. La bride extérieure présente une saillie de Φ30mm qui doit être installée dans le trou de la lame.

***AVERTISSEMENT !** les dents d'une lame neuve sont très tranchantes et peuvent être dangereuses. Veillez à ce que les dents pointent vers le bas à l'avant du plateau, bien alignées par rapport à la flèche qui se trouve sur le carter de protection* **2**.

7. Refixez l'insert de table **20** et le carter de protection **2** et réglez-les.
8. Avant de commencer à travailler, contrôlez le bon fonctionnement de tous les dispositifs de protection.

Interrupteur Marche/Arrêt (Fig. J)

- Pour mettre la machine en marche, appuyez sur le bouton de mise en marche vert "I".
- Pour éteindre la machine, appuyez sur le bouton de mise à l'arrêt rouge "O".

Profondeur de coupe (Fig. J)

Tournez la poignée de levage de la lame **11** pour régler la lame à la bonne profondeur de coupe.

- Tournez dans le sens inverse des aiguilles d'une montre pour augmenter la profondeur de coupe
- Tournez dans le sens des aiguilles d'une montre pour diminuer la profondeur de coupe

Après chaque réglage, il est préférable d'effectuer une découpe test afin de contrôler les réglages effectués.

Régler l'angle d'inclinaison (Fig. J)

Réglez l'angle du biseau entre 0 et 45 degrés avant la découpe, en veillant à ce que la lame de scie **4** et le calibre à onglet **6** ne puissent pas entrer en collision.

- Desserrez le bouton de verrouillage du réglage du biseau **10**.
- Réglez l'inclinaison à l'angle voulu avant de resserrer le bouton.

Installer la garde pour les ouvrages plus fins (Fig. K)

- La garde pour les ouvrages plus fins **32** sur la garde longitudinale **5** dispose de deux surfaces de guidage de deux hauteurs différentes.
- En fonction de l'épaisseur de l'ouvrage à découper, utilisez le côté le plus haut de la garde pour ouvrages fins **32** pour les ouvrages plus épais (épaisseur supérieure à 25 mm) et le côté le plus petit du rail longitudinal pour les ouvrages plus fins (épaisseur inférieure à 25 mm).
- Pour le réglage, desserrez les boulons sur le côté de la garde longitudinale **5** et poussez la garde pour les ouvrages plus fins **32** sur le guide, en faisant attention à la positionner du bon côté.
- Resserrez les boulons.

Installer la garde longitudinale (Fig. L)

- Installez la garde longitudinale **5** à l'arrière et appuyez la poignée de verrouillage **15** vers le bas.
- Pour la démonter, tirez la poignée de verrouillage vers le haut et retirez la garde longitudinale **5**.
- Il est possible de régler la garde longitudinale à l'aide de l'écrou moleté situé à l'arrière.

Régler la largeur de coupe (Fig. M)

- La garde longitudinale **5** est utile pour coupe le bois dans sa longueur.
- Installez la garde **5** sur le rail de guidage **18**, à droite ou à gauche de la lame de scie.
- 2 échelles de graduation **33** **34** sur le rail de guidage **18** permettent d'indiquer l'espace entre le rail de garde et la lame de scie **4**

Si vous coupez des largeurs inférieures à 300 mm, à savoir sans la rallonge du plateau, consultez l'échelle de graduation **33**. Le repère rouge de l'indicateur visuel **35** indique le réglage requis pour la largeur de coupe.

Si vous coupez des largeurs supérieures à 300 mm, à savoir avec la rallonge du plateau, consultez l'échelle de graduation **34**. Veillez à ce que le repère rouge de l'indicateur visuel **35** soit sur 300 mm et verrouillez la garde longitudinale. Le repère **36** indiquant la valeur sur l'échelle de graduation **34** indique le réglage requis pour la largeur de coupe.

Rallonge de plateau (Fig. N)

- La rallonge de plateau **16** peut être utile avec les ouvrages particulièrement larges.
- Desserrez la poignée de verrouillage **14** et tirez la rallonge de plateau vers l'extérieur.

Butée transversale (Fig. O)

- Poussez le calibre à onglet 6 dans les fentes 21 22 sur le plateau de la scie.
- Desserrez la poignée de verrouillage 37.
- Tournez le calibre à onglet 6 jusqu'à avoir atteint l'angle voulu. La graduation 38 vous indique l'angle choisi.
- Resserrez la poignée de verrouillage 37

FONCTIONNEMENT

Instructions pour l'utilisation

AVERTISSEMENT : *respectez toujours les consignes de sécurité et la réglementation applicable.*

AVERTISSEMENT : pour réduire tout risque de dommages corporels graves, arrêter et débrancher l'outil avant tout réglage ou avant de retirer ou installer toute pièce ou tout accessoire.
Tout démarrage accidentel pourrait causer des dommages corporels.

Consignes pour utiliser la machine

Après chaque réglage, il est préférable d'effectuer un test afin de contrôler les réglages effectués. Après avoir allumé la scie, attendez que la lame tourne à pleine vitesse avant d'entamer la découpe.

Veillez à fixer les ouvrages plus longs pour ne pas qu'ils tombent une fois la découpe effectuée (ex : avec un support à roulettes par exemple, etc.). Soyez particulièrement vigilant au moment de démarrer la découpe ! N'utilisez jamais la machine sans système d'aspiration. Contrôlez et nettoyez régulièrement les conduites d'aspiration.

Effectuer des coupes longitudinales (Fig. P)

Les coupes longitudinales (refentes) sont des coupes lors desquelles la scie coupe le long du grain du bois. Appuyez un bord de l'ouvrage contre la garde longitudinale 5 et le côté plat sur le plateau de scie 1.

Le carter de protection 2 doit toujours être abaissé par-dessus l'ouvrage. Lorsque vous effectuez une coupe longitudinale, ne vous positionnez jamais dans l'alignement du sens de la découpe.

- Réglez la garde par rapport à la hauteur de l'ouvrage et à la largeur voulue.
- Mettez la scie en marche.
- Positionnez vos mains (doigts resserrés) à plat sur l'ouvrage et poussez ce dernier tout du long à travers la lame 4.
- Sur le côté, guidez l'ouvrage à l'aide de votre main gauche ou droite (en fonction de l'endroit) mais uniquement jusqu'au bord avant du carter de protection 2.
- Poussez toujours l'ouvrage à travers jusqu'au bout du couteau diviseur 3.
- La partie découpée reste sur le plateau de la scie 4 jusqu'à ce que la lame 4 se soit immobilisée.
- Veillez à fixer les ouvrages plus longs pour ne pas qu'ils tombent une fois la découpe effectuée, avec un support à roulettes par exemple, etc.

Attention (Fig. Q)

- Veillez à toujours utiliser le bâton-poussoir 19 pour les coupes longitudinales sur de petites pièces (Fig. Q)
- Ne sciez pas de pièces trop petites.

Découpes transversales

- Verrouillez le calibre à onglet 6 à 0 degré.
- Réglez l'angle du biseau à 0 degré.
- Réglez la hauteur de la lame de scie 4.
- Maintenez l'ouvrage à plat sur le plateau 1 et contre la garde. Gardez l'ouvrage loin la lame.
- Gardez vos deux mains hors du passage de la lame.
- Mettez la machine en marche et laissez la lame de la scie atteindre sa pleine vitesse.
- Maintenez fermement l'ouvrage contre la garde et déplacez-le lentement, avec la garde, jusqu'à ce qu'il soit sous le carter de protection supérieur. Laissez les dents effectuer la découpe, et ne forcez pas pour passer l'ouvrage à travers la lame de scie. La vitesse de la lame de scie doit rester constante.
- Après avoir terminé la découpe, éteignez la machine, laissez la lame de scie s'immobiliser et retirez l'ouvrage **IMPORTANT :** Ne poussez et ne tenez jamais l'ouvrage par la partie à découper.

Coupes en biseau (Fig. R)

Les coupes en biseau doivent toujours être effectuées avec l'aide de la garde longitudinale 5.

- Positionnez la lame 4 à l'angle voulu.
- Effectuez la découpe comme pour une coupe transversale.

Découper de panneaux d'aggloméré

Afin que les bords de l'agglomoré ne s'effritent pas, il faut que la lame de scie soit plus haute par rapport à la hauteur de l'ouvrage.

Rangement des accessoires (Fig. S, T)

Il est possible de ranger les accessoires dans la machine. Le calibre à onglet 6 peut être rangé sur le cochet, comme illustré sur la Fig. S, Le carter de protection 2 et le bâton-poussoir 19 peuvent être rangés sur le crochet, comme illustré sur la Fig. T.

Gérer les blocages de la lame (Fig. U)

- Veillez à avoir bien débranché la machine de l'alimentation électrique.
- Retirez d'abord l'ouvrage. **AVERTISSEMENT :** Faites attention à vos mains et ne touchez pas la lame de scie.
- Enfoncez le dispositif de protection contre les surcharges 23 et rebranchez la prise. La machine peut alors être réutilisée. (Fig. U)

Applications

- Veillez à exécuter le trait de scie du côté le moins beau de la ligne de prise des mesures.
- Découpez le bois, côté fini vers le haut.
- Veillez à toujours soutenir le bois correctement au niveau où il quitte la lame.
- Procédez à une découpe test sur les ouvrages importants.
- Veillez à toujours régler la profondeur de coupe correctement. Le haut des dents de la lame doit dépasser de l'ouvrage de 3 mm à 6 mm.
- Contrôlez l'absence de nœuds et de clous dans l'ouvrage avant de commencer la découpe. Retirez tous les nœuds qui se détachent à l'aide d'un marteau.
- Veillez à toujours utiliser des lames propres, affûtées et correctement réglées. N'effectuez jamais de découpes avec une lame émoussée.
- La pression exercée pendant la découpe doit être uniforme et régulière. Ne forcez jamais.
- NE découpez JAMAIS du bois mouillé ou voilé.
- Veillez à toujours tenir l'ouvrage fermement à deux mains et à utiliser un bâton-poussoir.

MAINTENANCE

Votre outil électrique a été conçu pour fonctionner longtemps avec un minimum de maintenance. Le fonctionnement continu et satisfaisant de l'outil dépendra d'une maintenance adéquate et d'un nettoyage régulier.

AVERTISSEMENT : pour réduire tout risque de dommages corporels graves, arrêter et débrancher l'outil avant tout réglage ou avant de retirer ou installer toute pièce ou tout accessoire.
Tout démarrage accidentel pourrait causer des dommages corporels.

Consultez la dernière page de cette notice pour obtenir les coordonnées des centres d'assistance ou visitez le site **www.2helpU.com**.

Retirez la prise de courant avant toute opération de réglage, de révision ou de maintenance. Veillez à garder vos outils bien affûtés et propres pour ne pas altérer les performances et la sécurité. Contrôlez régulièrement les câbles de l'outil et s'ils sont endommagés, faites-les réparer par un centre de réparation agréé. Votre outil électrique ne requiert aucune lubrification ou entretien particulier. Il ne contient aucune pièce pouvant être réparée par l'utilisateur. N'utilisez jamais d'eau ou de produits chimiques pour nettoyer votre outil électrique. Essuyez le à l'aide d'un chiffon sec pour le nettoyer. Veillez à toujours ranger votre outil électrique dans un endroit sec. Gardez la grille d'aération du moteur propre. Gardez tous les organes de commande exempts de poussière. Si des étincelles se produisent dans la grille d'aération du moteur, c'est normal et cela n'endommagera pas votre outil. Si le câble d'alimentation est endommagé, il doit être remplacé par le fabricant, l'un de ses prestataires de services ou toute autre personne disposant des mêmes qualifications afin d'éviter tout risque.

Extraction de la poussière (Fig. H, V)

Les poussières de matières comme les revêtements contenant du plomb et certains types de bois peuvent être nocives pour la santé. L'inhalation de poussière peut provoquer des réactions allergiques et/ou conduire à des infections respiratoires pour l'utilisateur et les personnes à proximité. Certaines poussières, comme celles du chêne ou du hêtre, sont considérées comme étant cancérigènes, surtout si elles sont associées à des additifs pour traiter le bois.

Respectez la réglementation relative aux matières sur lesquelles vous intervenez et pertinentes dans votre pays.

L'aspirateur à poussière doit être adapté à la matière sciée.

Si vous devez aspirer des poussières particulièrement nocives ou cancérogènes, veillez à utiliser un aspirateur de classe M.

La machine est équipée d'un raccord **40** pour tuyau d'aspiration à l'arrière qui peut être utilisé avec des extracteurs avec des embouts de 35 mm. L'ensemble Carter de protection intègre également un raccord pour la récupération des poussières pour embouts de 35 mm.

- Quelle que soit votre intervention, veillez à raccorder un dispositif d'extraction de la poussière conçu conformément aux différentes réglementations liées aux émissions de poussières.
- Veillez à ce le tuyau d'extraction utilisé soit adapté **31** à votre intervention et à la matière à découper. Veillez à correctement gérer le tuyau.
- Un accessoire double est disponible pour pouvoir raccorder les deux sorties à un même extracteur de poussière.
- Souvenez-vous que les matières synthétiques (non naturelles) comme les panneaux de particules ou de MDF produisent davantage de particules de poussières pendant la découpe que le bois naturel.

Lubrification

Votre outil électrique ne requiert aucune lubrification additionnelle.

Nettoyage (Fig. A)

AVERTISSEMENT : *soufflez les saletés et la poussière hors du corps de la machine avec de l'air sec, dès que de la poussière s'accumule dans et autour des orifices d'aération. Portez des lunettes de protection et un masque à poussière homologués pour réaliser cette opération.*

AVERTISSEMENT : *n'utilisez jamais de solvants ou d'autres produits chimiques décapants pour nettoyer les parties non métalliques de l'outil. Ces produits chimiques pourraient fragiliser la matière de ces pièces. Utilisez un chiffon humidifié avec de l'eau et un savon doux. Ne laissez jamais aucun liquide pénétrer à l'intérieur de l'outil et n'immergez jamais aucune de ses pièces dans aucun liquide.*

AVERTISSEMENT : *afin de réduire le risque de blessure, veillez à régulièrement nettoyer le plateau et les orifices d'aération.*

AVERTISSEMENT : *afin de réduire le risque de blessure, veillez à régulièrement nettoyer le système de récupération des poussières.*

AVERTISSEMENT : *afin de réduire le risque de blessure grave, n'utilisez pas la scie sans avoir réinstallé le cache de l'ouverture pour la récupération des poussières.*

Le carter de protection **2** et le passe-lame doivent être installé avant d'utiliser la scie.

Avant l'utilisation, inspectez soigneusement les carters de protection, supérieur et inférieur, ainsi que le tuyau d'extraction des poussières pour confirmer qu'ils fonctionnent correctement. Assurez-vous que les copeaux, la poussière ou les particules provenant de l'ouvrage ne puissent pas bloquer leur fonctionnement.

Si des fragments de l'ouvrage se coincent entre la lame de la scie et les dispositifs de protection, débranchez la machine de l'alimentation électrique et suivez les instructions données dans la section ***Installer/remplacer la lame de scie.*** Retirez les morceaux coincés et réinstallez la lame de scie.

Dégagez régulièrement les fentes d'aération et nettoyez le corps de la machine avec un chiffon doux.

Nettoyez régulièrement le système de récupération des poussières.

Accessoires en option

AVERTISSEMENT : *les accessoires, autres que ceux proposés par STANLEY n'ayant pas été testés avec ce produit, leur utilisation avec cet outil pourrait être dangereuse. Afin de réduire les risques de blessures, n'utilisez que les accessoires STANLEY recommandés avecce produit.*

Contactez votre revendeur pour obtenir plus de précisions sur les accessoires compatibles.

Remplacez le carter de lame ou le balai en carbone s'ils sont usés. Contactez votre centre d'assistance Stanley local pour obtenir plus d'informations sur le remplacement du carter de lame ou le balai en carbone.

Protection de l'environnement



Les produits et les piles/batteries sont recyclables mais s'ils sont marqués du symbole d'une poubelle barrée d'une croix, ils ne doivent pas être jetés avec les déchets ménagers.

Videz complètement les batteries et retirez-les et retirez, si possible, toute source d'éclairage du produit. Il est de la responsabilité de l'utilisateur de supprimer ses données personnelles du produit. Apportez ensuite le produit à jeter dans un centre de récupération des déchets ou chez un revendeur qui, le plus souvent, l'accepte gratuitement. Les emballages doivent être jetés en fonction du code matière qui Fig.e dessus.

Les notices et les consignes de sécurité ne doivent être jetées que lorsque le produit qu'elles concernent n'est plus en service.

Veillez à vérifier auprès de votre collectivité/municipalité locale, les directives en matière de gestion des déchets. Pour plus d'informations, visitez le site **www.2helpU.com** et scannez le code QR ci-dessous.

SEGA CIRCOLARE DA BANCO SST1800

Congratulazioni!

Per aver scelto un apparato STANLEY. Gli anni di esperienza, lo sviluppo e l'innovazione meticolosi del prodotto fanno di STANLEY uno dei partner più affidabili per gli utilizzatori di apparati elettrici professionali.

Dati Tecnici

		SST1800
Tensione	V_{CA}	220–240
Tipo		1
Frequenza	Hz	50
Corrente in ingresso	W	1800
Velocità a vuoto	min^{-1}	4800
Diametro lama	mm	254
Dimensione del foro lama	mm	30
Taglio della lama	mm	2,8
Spessore lama	mm	1,8
Spessore coltello separatore	mm	2,5
Dimensioni banco	mm	560x680
Profondità di taglio max a 45°	mm	50
Profondità di taglio max a 90°	mm	80
Range di inclinazione lama	°	0 °–45°
Peso	kg	28,8

Valori di rumorosità e/o di vibrazione (somma vettoriale triassiale) ai sensi della norma EN62841-3-1:			
L_{PA}	(livello di pressione sonora delle emissioni)	dB(A)	87,5
L_{WA}	(livello di potenza sonora)	dB(A)	103,5
K	(incertezza per il livello di potenza sonora indicato)	dB(A)	3

I livelli di emissione di vibrazione e/o rumore indicati in questa scheda informativa, misurati secondo una procedura standardizzata prevista dalla norma EN62841 possono essere utilizzati per mettere a confronto elettroutensili diversi e per una valutazione preliminare dell'esposizione.

AVVERTENZA: *i livelli di emissione di vibrazioni e/o rumore dichiarati si riferiscono alle applicazioni principali dell'elettroutensile. Tuttavia, se l'elettroutensile viene utilizzato per applicazioni o con accessori diversi o se non è sottoposto a una manutenzione adeguata, i suoi livelli di emissione di rumore e/o di vibrazioni potrebbero differire da tali valori. Ciò potrebbe aumentare sensibilmente i livelli di esposizione per il periodo di utilizzo complessivo.*

Una stima del livello di esposizione a vibrazione dovrebbe anche tenere conto di quante volte l'elettroutensile viene spento o di quando rimane acceso, ma senza essere effettivamente usato. Questo fatto potrebbe ridurre sensibilmente il livello di esposizione durante il periodo di utilizzo complessivo.

Individuare misure di sicurezza aggiuntive per proteggere l'operatore dagli effetti delle vibrazioni e/o dei rumori, quali sottoporre l'elettroutensile e gli accessori a manutenzione, mantenere le mani calde (misura attinente alle vibrazioni) e prevedere l'organizzazione di modelli di lavoro.

Dichiarazione CE di conformità

Direttiva macchine

CE

Sega circolare da banco SST1800

STANLEY dichiara che i prodotti descritti nella sezione Dati tecnici sono conformi alle seguenti norme: 2006/42/CE, EN62841-1:2015+A11:2022, EN62841-3-1:2014+A11:2017+A1:2021+A12:2021.

Inoltre, questi prodotti sono conformi alle Direttive 2014/30/UE e 2011/65/UE. Per maggiori informazioni, contattare STANLEY all'indirizzo seguente oppure consultare l'ultima di copertina del manuale.

Il firmatario è responsabile della compilazione del fascicolo tecnico e rende questa dichiarazione per conto di STANLEY.

Patrick Diepenbach

Patrick Diepenbach
Direttore generale Benelux, GTS-Europe
STANLEY Europe, Egide Walschaertsstraat14-18,
2800 Mechelen, Belgio
02.04.2024

AVVERTENZA: *per ridurre il rischio di lesioni, leggere attentamente il manuale di istruzioni.*

Definizioni: linee guida per la sicurezza

Le definizioni seguenti descrivono il livello di criticità di ciascuna indicazione. Leggere il manuale e prestare attenzione ai seguenti simboli.

PERICOLO: *indica una situazione di pericolo imminente che, se non viene evitata,* ***provoca il decesso o lesioni personali gravi****.*

AVVERTENZA: *indica una situazione potenzialmente pericolosa che, se non viene evitata,* ***può*** *provocare* ***il decesso o lesioni personali gravi****.*

ATTENZIONE: *indica una situazione potenzialmente pericolosa che, se non viene evitata,* ***può*** *provocare* ***lesioni personali di entità lieve o moderata****.*

AVVISO: *indica una situazione* ***non in grado di causare lesioni personali*** *ma che, se non evitata,* ***potrebbe*** *provocare* ***danni materiali****.*



Segnala il pericolo di scosse elettriche.



Segnala rischio di incendi.

AVVERTENZE GENERALI DI SICUREZZA PER APPARATI ELETTRICI



AVVERTENZA: leggere attentamente tutte le avvertenze, istruzioni, illustrazioni e specifiche fornite con l'apparato. *La mancata osservanza delle istruzioni seguenti può dar luogo a scossa elettrica, incendio e/o lesioni gravi.*

CONSERVARE LE AVVERTENZE E LE ISTRUZIONI PER RIFERIMENTI FUTURI

Il termine "apparato elettrico" utilizzato nelle avvertenze fa riferimento sia agli apparati alimentati a corrente (con cavo elettrico), sia a quelli a batteria (senza cavo).

1) Sicurezza Dell'area di Lavoro

a) ***Mantenere l'area di lavoro pulita e ben illuminata.*** *Gli ambienti disordinati o scarsamente illuminati favoriscono gli incidenti.*

b) ***Non azionare gli apparati in ambienti con atmosfera esplosiva, come quelli in presenza di liquidi, gas o polveri infiammabili.*** *Gli apparati elettrici creano scintille che possono incendiare le polveri o i fumi.*

c) ***Durante l'uso di un apparato elettrico, tenere lontani i bambini e chiunque si trovi nelle vicinanze.*** *Le distrazioni possono provocare la perdita di controllo.*

2) Sicurezza Elettrica

a) ***Le spine dell'apparato elettrico devono essere adatte alla presa di alimentazione. Non modificare la spina in alcun modo. Non collegare un adattatore alla spina di un apparato elettrico dotato di scarico a terra.*** *Per ridurre il rischio di scossa elettrica evitare di modificare le spine e utilizzare sempre le prese appropriate.*

b) ***Evitare il contatto con superfici collegate con la terra, quali tubature, termosifoni, fornelli e frigoriferi.*** *Se il proprio corpo è collegato con la terra, il rischio di scossa elettrica aumenta.*

c) ***Non esporre gli apparati elettrici alla pioggia o all'umidità.*** *Se l'acqua entra nell'apparato elettrico aumenta il rischio di scossa elettrica.*

d) ***Non utilizzare il cavo elettrico in modo improprio. Non utilizzare mai il cavo per spostare, tirare o scollegare l'apparato elettrico. Tenere il cavo elettrico lontano da fonti di calore, olio, bordi taglienti o parti in movimento.*** *Se il cavo è danneggiato o impigliato, il rischio di scossa elettrica aumenta.*

e) ***Quando l'apparato elettrico viene impiegato all'aperto, utilizzare unicamente cavi di prolunga previsti per esterni.*** *L'uso di un cavo elettrico adatto ad ambienti esterni riduce il rischio di scossa elettrica.*

f) ***Se è non è possibile evitare l'uso di un apparato elettrico in ambienti umidi, usare una fonte di corrente protetta da un interruttore differenziale (salvavita).*** *L'uso di un interruttore differenziale riduce il rischio di scossa elettrica.*

3) Sicurezza Personale

a) ***Quando si utilizza un apparato elettrico evitare di distrarsi. Prestare attenzione a quello che si sta facendo e utilizzare il buon senso. Non utilizzare l'apparato elettrico quando si è stanchi o sotto l'effetto di droghe, alcool o medicinali.*** *Un solo attimo di distrazione durante l'uso di tali apparati potrebbe provocare gravi lesioni personali.*

b) ***Indossare abbigliamento di protezione adeguato. Utilizzare sempre protezioni oculari.*** *L'uso di abbigliamento di protezione quali mascherine antipolvere, scarpe antinfortunistiche antiscivolo, caschi di sicurezza o protezioni uditive, in condizioni opportune consente di ridurre le lesioni personali.*

c) ***Evitare avvii involontari. Assicurarsi che l'interruttore sia in posizione di spento prima inserire l'alimentazione elettrica e/o il blocco batteria e prima di afferrare o trasportare l'apparato.*** *Il trasporto di apparati elettrici tenendo il dito sull'interruttore o quando sono collegati alla rete elettrica con l'interruttore nella posizione di acceso provoca incidenti.*

d) ***Prima di accendere l'apparato elettrico, rimuovere eventuali chiavi o utensili di regolazione.*** *Un utensile di regolazione o una chiave fissati su una parte rotante dell'apparato elettrico possono provocare lesioni personali.*

e) ***Non sporgersi. Mantenere sempre una buona stabilità al suolo ed equilibrio.*** *Ciò consente un migliore controllo dell'apparato nelle situazioni impreviste.*

f) ***Indossare vestiario adeguato. Non indossare abiti lenti o gioielli. Tenere capelli e indumenti lontano dalle parti mobili.*** *Abiti lenti, gioielli o capelli lunghi possono impigliarsi nelle parti in movimento.*

g) ***Se i dispositivi sono forniti di collegamento con l'attrezzatura di aspirazione e raccolta delle polveri, assicurarsi che siano collegati e utilizzati correttamente.*** *La raccolta delle polveri può ridurre i pericoli legati a queste ultime.*

h) ***Non lasciare che la familiarità acquisita dall'uso frequente degli utensili induca a cedere alla tentazione di ignorare i principi di utilizzo sicuro degli stessi.*** *Un'azione imprudente potrebbe provocare lesioni gravi in una frazione di secondo.*

4) Uso e Manutenzione Dell'apparato Elettrico

a) ***Non forzare l'apparato. Utilizzare un apparato adatto al lavoro da eseguire.*** *L'apparato lavora meglio e con maggior sicurezza se utilizzato secondo quanto è stato previsto.*

b) ***Non utilizzare l'apparato se l'interruttore non permette l'accensione o lo spegnimento.*** *Qualsiasi apparato elettrico che non possa essere controllato tramite l'interruttore è pericoloso e deve essere riparato.*

c) ***Scollegare la spina dalla presa di corrente e/o la batteria dall'elettroutensile, se staccabile, prima di***

effettuare qualsiasi tipo di regolazione, cambiare gli accessori o riporlo. *Queste misure di sicurezza preventive riducono il rischio di azionare l'apparato accidentalmente.*

d) ***Riporre gli apparati non utilizzati fuori dalla portata dei bambini ed evitarne l'uso da parte di persone che hanno poca familiarità con l'apparato elettrico e con le presenti istruzioni.*** *Gli apparati elettrici sono pericolosi in mano a persone inesperte.*

e) ***Eseguire una manutenzione adeguata degli apparati elettrici. Verificare il cattivo allineamento e inceppamento di parti mobili, la rottura di componenti e ogni altra condizione che possa influire sul funzionamento degli apparati. Se danneggiato, far riparare l'apparato elettrico prima dell'uso.*** *Molti incidenti sono provocati da apparati elettrici su cui non è stata effettuata la corretta manutenzione.*

f) ***Tenere gli utensili da taglio affilati e puliti.*** *La manutenzione corretta degli utensili da taglio con bordi affilati riduce le probabilità di inceppamento e ne facilita il controllo.*

g) ***Utilizzare l'apparato elettrico, gli accessori, le punte ecc., rispettando le presenti istruzioni e tenendo in considerazione le condizioni di funzionamento e il lavoro da eseguire.*** *L'utilizzo dell'apparato elettrico per impieghi diversi da quelli previsti può provocare situazioni di pericolo.*

h) ***Mantenere le impugnature e le superfici di presa asciutte, pulite e senza tracce di olio o grasso.*** *Impugnature e superfici di presa scivolose non consentono di maneggiare e controllare in modo sicuro l'utensile nel caso di imprevisti.*

5) Assistenza

a) ***L'apparato elettrico deve essere riparato da personale qualificato, che utilizzi ricambi originali identici alle parti da sostituire.*** *In questo modo viene garantita la sicurezza dell'apparato elettrico.*

Istruzioni di sicurezza per le seghe circolari da banco

1) Avvertenze relative ai dispositivi di protezione

a) ***Mantenere i dispositivi di protezione al loro posto. I dispositivi di protezione devono essere in grado di funzionare ed essere montati in modo corretto.*** *Un dispositivo di protezione allentato, danneggiato o non correttamente funzionante deve essere riparato o sostituito.*

b) ***Usare sempre il paralama e il coltello fenditore per ogni operazione di taglio.*** *Per le operazioni di taglio in cui la lama passa attraverso tutto lo spessore del pezzo il paralama e gli altri dispositivi di sicurezza riducono il rischio di lesioni personali.*

c) ***Dopo avere completato un taglio passante, come un taglio per la creazione di battute, un'operazione di rifenditura o l'esecuzione di intagli, riportare il coltello fenditore nella posizione sollevata estesa. Con il coltello fenditore nella posizione sollevata estesa rimontare il paralama.*** *Il paralama e il coltello fenditore contribuiscono a ridurre il rischio di lesioni personali.*

d) ***Prima di avviare la macchina assicurarsi che la lama non tocchi il paralama, il coltello fenditore o il pezzo da tagliare.*** *Il contatto accidentale di questi elementi con la lama potrebbe causare una condizione di pericolo.*

e) ***Regolare il coltello fenditore come descritto nel manuale di istruzioni.*** *Uno spessore, una posizione ed un allineamento non conformi possono rendere inefficace il coltello fenditore nel prevenire i rimbalzi.*

f) ***Perché il coltello fenditore possa funzionare correttamente è necessario che si trovi nella fessura del taglio.*** *Il coltello fenditore non è efficace quando si tagliano pezzi troppo corti per essere innestati con il coltello fenditore. In queste condizioni non è possibile prevenire il verificarsi di un contraccolpo da parte del coltello fenditore.*

g) ***Usare la lama adatta in base al coltello fenditore.*** *Per garantire il corretto funzionamento del coltello fenditore, il diametro della lama deve essere compatibile con il coltello fenditore appropriato, lo spessore del corpo della lama deve essere inferiore a quello del coltello fenditore e la larghezza di taglio della lama deve essere maggiore dello spessore del coltello fenditore.*

2) Avvertenze sulle procedure di taglio

a) ***PERICOLO: non mettere mai le dita o le mani in prossimità o in linea con la lama.*** *Un attimo di distrazione o uno scivolamento potrebbero dirigere la mano verso la lama e causare gravi lesioni personali.*

b) ***Guidare il pezzo in lavorazione verso la lama o la fresa solo nel senso opposto alla direzione di rotazione.*** *Spingere il pezzo nella stessa direzione in cui ruota la lama sul piano del banco può causare il trascinamento del pezzo e della mano sotto la lama.*

c) ***Non usare mai la guida goniometrica per condurre il pezzo durante l'esecuzione di un taglio longitudinale e non usare la guida parallela come battuta longitudinale durante il taglio trasversale con la guida goniometrica.*** *Condurre il pezzo con la guida parallela e la guida goniometrica contemporaneamente aumenta la probabilità che si verifichino inceppamenti della lama e contraccolpi.*

d) ***Durante l'esecuzione del taglio, mantenere sempre il pezzo in lavorazione a contatto con la guida e applicare sempre la forza di avanzamento del pezzo tra la guida e la lama della sega. Utilizzare un'asta spingipezzo quando la distanza tra la guida e la lama è inferiore a 150 mm e uno spingipezzo a blocco quando tale distanza è inferiore a 50 mm.*** *Questi dispositivi di "supporto al lavoro" mantengono la mano dell'operatore a debita distanza dalla lama.*

e) ***Utilizzare esclusivamente l'asta spingipezzo fornita dal fabbricante o costruita attenendosi alle istruzioni.*** *Quest'asta spingipezzo garantisce una distanza sufficiente della mano dell'operatore dalla lama.*

f) ***Non utilizzare mai un'asta spingipezzo danneggiata o tagliata.*** *Un'asta spingipezzo danneggiata potrebbe rompersi, causando lo scivolamento della mano dell'operatore sotto la lama.*

g) ***Non eseguire mai operazioni "a mano libera". Usare sempre la guida parallela e la guida goniometrica per posizionare e guidare il pezzo da tagliare. Con l'espressione "****a mano libera" si intende usare le mani per sostenere o guidare il pezzo da tagliare, anziché la guida parallela e la guida goniometrica. L'esecuzione di tagli a mano libera può provocare disallineamenti, inceppamenti e contraccolpi.*

h) ***Non mettere mai le mani attorno o sopra la lama.*** *Sporgersi per raggiungere un pezzo da tagliare può causare un contatto accidentale con la lama in movimento.*

i) ***Utilizzare un supporto ausiliario nella parte posteriore e/o sui lati del banco sega per sostenere i pezzi lunghi e/o larghi e mantenerli in posizione orizzontale.*** *Un pezzo lungo e/o largo ha la tendenza a ruotare sul bordo del banco, facendo perdere il controllo o causando l'inceppamento della lama e un contraccolpo.*

j) ***Fare avanzare il pezzo da tagliare a un ritmo uniforme. Non curvare, torcere o spostare il pezzo da un lato all'altro. In caso di inceppamento, spegnere immediatamente la sega, scollegarla dalla corrente e rimuovere l'inceppamento.*** *L'inceppamento della lama nel pezzo che si sta tagliando può causare un contraccolpo o lo stallo del motore.*

k) ***Non rimuovere pezzi di materiale tagliato mentre la sega è in funzione.*** *Il materiale potrebbe rimanere intrappolato tra la guida o all'interno del coprilama e contro la lama, trascinando le dita sotto di essa. Spegnere la sega e attendere l'arresto della lama prima di rimuovere il materiale.*

l) ***Utilizzare una guida ausiliaria a contatto con il piano del banco quando si tagliano pezzi di spessore inferiore a 2 mm.*** *Un pezzo di basso spessore potrebbe incunearsi sotto la guida parallela e dare luogo a un contraccolpo.*

3) Cause del contraccolpo e relative avvertenze

Il contraccolpo è una reazione improvvisa del pezzo che si sta tagliando dovuta a una lama che rimane incastrata o inceppata o a una linea di taglio male allineata nel pezzo rispetto alla lama della sega o quando una parte del pezzo in lavorazione si inceppa tra la lama e la guida parallela o un altro oggetto fisso.

Quando si verifica un contraccolpo capita spessissimo che il pezzo che si sta tagliando si sollevi dal piano del banco dalla parte posteriore della lama e sie spinto con forza verso l'operatore.

Il contraccolpo è il risultato di un utilizzo sbagliato della sega circolare e/o di metodi o condizioni di lavoro scorretti e può essere evitato prendendo le appropriate precauzioni, come descritto di seguito.

a) ***Non posizionarsi mai direttamente in linea con la lama. Mettersi sempre con il corpo sullo stesso lato della guida rispetto alla lama.*** *Un eventuale contraccolpo potrebbe spingere il pezzo ad alta velocità verso chiunque si trovi davanti e in linea con la lama.*

b) ***Non sporgersi mai al di sopra o dietro la lama per tirare o sostenere il pezzo che si sta tagliando.*** *Potrebbe verificarsi il contatto accidentale con la lama oppure il contraccolpo potrebbe trascinare le dita dell'operatore sotto la lama.*

c) ***Non tenere mai fermo o premere il pezzo che si sta tagliando contro la lama che gira.*** *La pressione del pezzo contro la lama creerà una condizione favorevole all'inceppamento e al contraccolpo.*

d) ***Allineare la guida in modo tale che sia parallela alla lama.*** *Una guida parallela disallineata intrappolerà il pezzo contro la lama e creerà un contraccolpo.*

e) ***Utilizzare un premipezzo a pettine per guidare il pezzo da tagliare contro il banco e la guida quando si eseguono tagli non trasversali, come i tagli per la creazione di battute.*** *Un premipezzo a pettine aiuta a controllare il pezzo in lavorazione in caso di contraccolpo.*

f) ***Sostenere i pannelli di grandi dimensioni per ridurre al minimo il rischio che la lama rimanga pinzata e provochi un contraccolpo.*** *I pannelli più grandi tendono a incurvarsi sotto il loro stesso peso. Dovranno essere collocati uno o più supporti sotto tutte le parti del pannello sporgenti oltre il piano del banco.*

g) ***Usare la massima cautela quando si deve tagliare un pezzo torto, con nodi o deformato o che non presenti un bordo diritto che consenta di guidarlo con la guida parallela o la guida goniometrica.*** *Un pezzo deformato, con nodi o ricurvo è instabile e provoca il disallineamento del solco di taglio con la lama della sega, oltre che possibili inceppamenti e contraccolpi.*

h) ***Non tagliare mai più pezzi impilati in verticale o in orizzontale.*** *La lama potrebbe prendere uno o più pezzi e causare un contraccolpo.*

i) ***Quando si riavvia una sega con la lama ancora nel pezzo in lavorazione, centrare la lama nel solco di taglio e accertarsi che i denti della lama non siano rimasti agganciati al materiale.*** *Se la lama si inceppa potrebbe sollevare il pezzo che si sta tagliando e causare un contraccolpo quando la sega circolare viene riavviata.*

j) ***Mantenere le lame pulite, affilate e correttamente inserite. Non utilizzare mai lame per seghe deformate o con i denti incrinati o rotti.*** *Le lame affilate e adeguatamente fissate riducono al minimo le possibilità che si verifichi un inceppamento, uno stallo e un contraccolpo.*

4) Avvertenze sulle procedure operative con le seghe circolari da banco

a) ***Spegnere la sega circolare e scollegarla dalla fonte di alimentazione prima di rimuovere l'inserto del***

banco, sostituire la lama, effettuare regolazioni al coltello fenditore o al paralama, e ogni volta che la macchina viene lasciata incustodita. *Le misure precauzionali eviteranno il verificarsi di incidenti.*

b) ***Non lasciare mai la sega circolare da banco incustodita mentre è in funzione. Spegnerla e non allontanarsi fino a quando non sarà arrivata a un arresto completo.*** *Una sega circolare in funzione lasciata incustodita costituisce un rischio incontrollato.*

c) ***Collocare la sega circolare da banco in un'area in piano e ben illuminata, dove l'operatore possa mantenere un buon equilibrio, con i piedi ben saldi. Si consiglia di installarla in un'area in cui vi sia spazio sufficiente per gestire senza difficoltà le dimensioni del pezzo da tagliare.*** *Le zone anguste o buie e i pavimenti scivolosi e irregolari favoriscono gli incidenti.*

d) ***Pulire e rimuovere spesso la segatura da sotto il banco della sega e/o dal dispositivo di aspirazione delle polveri.*** *La segatura accumulata è infiammabile e potrebbe auto-incendiarsi.*

e) ***La sega circolare deve essere fissata.*** *Una sega circolare da banco non adeguatamente fissata potrebbe spostarsi o ribaltarsi.*

f) ***Rimuovere attrezzi, trucioli di legno, ecc. dal banco prima di accendere la sega circolare.*** *Un'eventuale distrazione o un potenziale inceppamento possono essere pericolosi.*

g) ***Usare sempre lame con foro di sostegno di dimensioni e forma (romboidale o tonda) corretta.*** *Lame non adatte ai rispettivi dispositivi di fissaggio, avranno una rotazione eccentrica causando la perdita di controllo.*

h) ***Non utilizzare mai dispositivi di fissaggio, come flange, rondelle, bulloni o dadi per lame, danneggiati o non corretti.*** *Questi dispositivi di fissaggio sono stati appositamente progettati per la sega circolare, per garantire un funzionamento sicuro e prestazioni ottimali.*

i) ***Non salire mai in piedi sulla sega circolare da banco e non utilizzarla come sgabello.*** *Se dovesse capovolgersi oppure se si dovesse venire accidentalmente a contatto con la lama, potrebbero verificarsi lesioni gravi.*

j) ***Assicurarsi che la lama sia installata in modo da ruotare nella direzione corretta. Non utilizzare mole, spazzole metalliche o dischi abrasivi su una sega circolare da banco.*** *L'installazione impropria della lama o l'uso di accessori non raccomandati potrebbero causare lesioni gravi a persone.*

Regole di sicurezza aggiuntive per le seghe circolari da banco

AVVERTENZA: *il taglio di plastica, legno ricoperto di resina e altri materiali potrebbe causare l'accumulo di materiale sciolto sulle punte dei denti e sul corpo della lama, aumentando il rischio che la lama si surriscaldi e si inceppi durante il taglio.*

- *Assicurarsi che la lama ruoti nella direzione corretta e che i denti siano rivolti verso la parte anteriore del banco sega.*
- *Assicurarsi che tutte le manopole e leve di bloccaggio siano serrate prima di avviare qualsiasi operazione.*
- *Assicurarsi che tutte le lame e le flange siano pulite e che il lato più ampio della rondella di bloccaggio della lama si trovi contro la lama. Serrare bene il dado di fissaggio della lama all'alberino.*
- *Assicurarsi che il coltello separatore sia regolato alla distanza corretta dalla lama.*
- *Non utilizzare mai la sega senza le protezioni superiore e inferiore installate.*
- *Non applicare lubrificanti alla lama mentre è in funzione.*
- *L'asta spingipezzo deve essere sempre mantenuta nella posizione di conservazione quando non è in uso.*
- *Non afferrare il coprilama per movimentare o trasportare la sega circolare.*
- *Non esercitare pressioni laterali sulla lama.*
- *Non tagliare mai metalli in leghe leggere. La macchina non è progettata per questa applicazione.*
- *Non utilizzare mole abrasive o diamantate.*
- *La creazione di battute, i tagli a mortasa o l'esecuzione di scanalature non sono consentiti.*
- *In caso di un guasto della macchina, spegnerla immediatamente e scollegarla dalla presa di corrente. Segnalare il guasto e contrassegnare opportunamente la macchina difettosa, in modo da impedire che altre persone la utilizzino.*
- *Se la lama della sega si blocca a causa di una forza di avanzamento del pezzo anomala durante il taglio, spegnere SEMPRE la macchina e scollegarla dalla presa di corrente. Rimuovere il pezzo che si sta tagliando e assicurarsi che la lama possa girare liberamente. Accendere la macchina e avviare una nuova operazione di taglio con una forza di spinta del pezzo ridotta.*
- *Non tentare MAI di tagliare una pila di pezzi sfusi di materiale che potrebbero causare la perdita di controllo o il contraccolpo. Sostenere tutti i materiali in modo sicuro.*
- *Prestare attenzione a che il coprilama sia posizionato correttamente. Durante il taglio, esso deve sempre essere rivolto verso il pezzo che si sta tagliando.*

Lame per la sega circolare

- *Non usare lame non conformi alle dimensioni dichiarate nella sezione "Dati tecnici". Non utilizzare distanziatori per consentire l'inserimento della lama sull'alberino. Utilizzare unicamente le lame specificate in questo manuale, conformi alla norma europea EN 847-1, se destinate al taglio di legno e materiali simili.*
- *La velocità massima della lama dovrà essere sempre superiore o quantomeno uguale al valore contrassegnato sulla targhetta dei dati nominali della sega circolare.*

- *Il diametro della lama deve essere conforme al valore contrassegnato sulla targhetta dei dati nominali della sega circolare.*
- *Prendere in considerazione l'uso di lame specificamente progettate per ridurre la rumorosità.*
- *Non utilizzare lame in acciaio rapido (HS).*
- *Non utilizzare lame crepate o danneggiate.*
- *Assicurarsi di scegliere la lama adatta al materiale da tagliare.*
- *Indossare sempre dei guanti quando si maneggiano le lame e materiale grezzo. Le lame dovrebbero essere trasportate all'interno di un apposito supporto ove possibile.*

Collegamenti elettrici

Prima di collegare la macchina alla rete elettrica, assicurarsi che l'interruttore (8) sia in posizione di spegnimento e che la corrente elettrica abbia le stesse specifiche indicate sulla macchina. Tutti i collegamenti elettrici devono fare bene contatto. Il funzionamento a bassa tensione danneggia la macchina.

PERICOLO! *Non esporre la macchina alla pioggia né utilizzarla in ambienti umidi.*

Prima di collegare la macchina alla sorgente di alimentazione, assicurarsi che l'interruttore sia nella posizione di spegnimento.

SICUREZZA ALTRUI

- *Questo elettroutensile non è destinato all'uso da parte di persone (compresi i bambini) con capacità fisiche, sensoriali o mentali ridotte, o prive di esperienza e conoscenze, a meno che non siano sottoposte a sorveglianza o ricevano istruzioni riguardo all'uso dell'elettroutensile da parte di una persona responsabile della loro sicurezza.*
- *I bambini devono essere sorvegliati per assicurarsi che non giochino con l'elettroutensile.*

Rischi residui

AVVERTENZA: *si raccomanda l'uso di un interruttore differenziale salvavita con una corrente residua nominale di 30 mA o inferiore.*

Malgrado l'applicazione delle principali regole di sicurezza e l'implementazione di dispositivi di sicurezza, alcuni rischi residui non possono essere evitati. Essi sono:

- *menomazioni uditive.*
- *Rischio di lesioni personali dovuti a particelle volatili.*
- *Rischio di bruciature causate da componenti che si arroventano durante l'uso.*
- *Rischio di lesioni personali causate dall'uso prolungato.*

Sicurezza elettrica

Il motore elettrico è stato progettato per essere alimentato con un solo livello di tensione. Verificare sempre che l'alimentazione corrisponda alla tensione della targhetta.

L'apparato possiede doppio isolamento secondo la normativa EN62841, perciò non è necessario il collegamento a terra.

Questo prodotto è progettato per l'uso con un trasformatore di sicurezza fabbricato secondo gli standard BSEN61558 e BS4343.

Non adoperare mai l'apparato senza questo trasformatore in posizione.

Se il cavo di alimentazione è danneggiato, deve essere riparato esclusivamente da o da un centro di assistenza autorizzato.

CH *Per la sostituzione del cavo di alimentazione, utilizzare sempre la spina di tipo prescritto.*

Tipo 11 per la classe II (doppio isolamento) – utensili elettrici

Tipo 12 per la classe I (messa a terra) – utensili elettrici

CH *Gli apparecchi portatili, utilizzati in ambiente esterno, devono essere collegati ad un interruttore differenziale.*

Utilizzo di un cavo di prolunga

Se è necessaria una prolunga, utilizzare un cavo di prolunga omologato a 3 anime, idoneo alla potenza di ingresso di questo apparato (vedere i ***Dati Tecnici***). La sezione minima del conduttore è 1,5 mm^2 e la lunghezza massima è 30 m.

Se si utilizza un cavo in bobina, srotolarlo completamente.

Posizione del codice data (Fig. T)

Il codice data di produzione **41** consiste in un anno a 4 cifre seguito da una settimana a 2 cifre ed è esteso da un codice di fabbrica a 2 cifre.

Contenuto della confezione

La confezione contiene:

1 Sega da banco
1 Lama per sega circolare a 60 denti
1 Coprilama
1 Guida goniometrica
1 Guida parallela
1 Tubo flessibile per aspirazione polveri
1 Adattatore per tubo
2 Chiave fissa
1 Asta spingipezzo
1 Guida ausiliaria per pezzi di piccolo spessore
1 Manuale di istruzioni

- *Controllare se l'elettroutensile, i componenti o gli accessori presentino danni che possano essersi verificati durante il trasporto.*
- *Prima di utilizzare il prodotto prendersi il tempo per leggere e comprendere a fondo questo manuale.*

Riferimenti sull'apparato

Sull'apparato sono presenti i seguenti simboli:


Leggere il manuale d'istruzioni prima dell'uso.


Utilizzare protezioni acustiche.


Utilizzare protezioni oculari.

V	Volt
A	Ampère
Hz	Hertz
W	Watt
min	minuti
~	Corrente alternata
⎓	Corrente continua
n_o	Velocità a vuoto
⧈	Apparecchio di Classe II
⏚	Terminale di messa a terra
⚠	Simbolo di avviso di sicurezza
/min.	Numero di giri o di movimenti al minuto



Attenzione! Leggere il manuale di istruzioni per conoscere la procedura corretta di regolazione e bloccaggio del coprilama e del coltello separatore.

Descrizione (Fig. A)

⚠ ***AVVERTENZA:*** *non modificare mai l'elettroutensile né alcuna sua parte. Ne potrebbero derivare danni materiali o lesioni alle persone.*

1. Piano del banco sega
2. Coprilama
3. Coltello separatore
4. Lama
5. Guida parallela
6. Guida goniometrica
7. Ruote di trasporto
8. Interruttore di accensione/spegnimento
9. Cavalletto
10. Manopola di blocco regolazione inclinazione
11. Manovella di sollevamento della lama
12. Manopola di bloccaggio cavalletto
13. Volantino di regolazione inclinazione lama
14. Manopola di bloccaggio piano di prolunga
15. Leva di bloccaggio guida parallela
16. Piano di prolunga
17. Chiave fissa
18. Binario di guida
19. Asta spingipezzo
20. Inserto del banco
21. Scanalatura (a)
22. Scanalatura (b)
23. Dispositivo di protezione contro il sovraccarico di corrente

Uso previsto

La sega circolare da banco SST1800 è concepita per applicazioni professionali di taglio longitudinale, taglio trasversale, taglio obliquo e taglio inclinato di vari materiali come legno, legno composito e plastica.

NON usarla in ambienti umidi o in presenza di liquidi o gas infiammabili.

NON usarla per tagliare metalli, pannelli di cemento o muratura.

NON utilizzare teste di taglio per sagomatura su questa sega circolare.

NON eseguire tagli in superfici coniche senza gli appositi accessori a cono.

NON usarla per tagli a tuffo o per la realizzazione di modanature.

Queste seghe circolari da banco sono elettroutensili professionali.

NON consentire a bambini di venire a contatto con l'elettroutensile. L'uso di questo elettroutensile da parte di persone inesperte deve avvenire sotto sorveglianza.

- **Bambini e infermi.** Questo elettroutensile non è concepito per l'uso da parte di bambini piccoli o persone inferme senza adeguata supervisione.
- Questo prodotto non è destinato all'uso da parte di persone di qualsiasi età con capacità fisiche, sensoriali o mentali ridotte o prive di esperienza e conoscenze, a meno che siano sorvegliate o abbiano ottenuto istruzioni riguardo all'uso dell'apparecchio da parte di una persona responsabile della loro sicurezza. I bambini non devono mai essere lasciati da soli con questo prodotto.

ASSEMBLAGGIO E REGOLAZIONI

⚠ ***AVVERTENZA: per ridurre il rischio di gravi lesioni personali, spegnere l'utensile e staccare la spina dalla presa di corrente prima di eseguire qualsiasi regolazione o rimozione/installazione di dotazioni o accessori.*** *Un avvio accidentale può provocare lesioni alle persone.*

ASSEMBLAGGIO (Fig. A1, A2, A3, A4)

La macchina prevede tre posizioni diverse a seconda delle circostanze: in piedi, ripiegata e in posizione di trasporto. Le gambe sono bloccate con delle manopole, che le bloccano/sbloccano sia da chiuse che da aperte, e hanno una posizione centrale sbloccata.

1. Iniziare con la sega in posizione verticale appoggiata sulle ruote (Fig. A1) e sbloccare le gambe superiori. Alzare le gambe superiori e bloccarle in posizione aperta (Fig. A2), quindi sbloccare le gambe inferiori.
2. Sollevare il banco dall'estremità inferiore (Fig. A3), consentendo alla gamba inferiore di aprirsi. Aprire completamente la gamba e bloccarla in posizione (Fig. A4).
3. Una delle gambe è dotata di un piedino regolabile a molla, illustrato nella Fig. A5. È possibile ruotarlo in senso orario o antiorario per regolarlo in base all'altezza desiderata. (Fig. A5).

Istruzioni per ripiegare il banco sega (Fig. B1, B2, B3, B4)

Afferrare e sostenere il bordo del banco, sbloccare le gambe all'estremità in cui si trovano le ruote (Fig. B1).Abbassare le ruote a terra, permettendo alle gambe chiudersi (Fig. B2). Appoggiare il banco su un lato, chiudere e bloccare le gambe inferiori e sbloccare le gambe superiori (Fig. B3). Abbassare le gambe e bloccarle (Fig. B4).

Trasporto della sega circolare da banco (Fig. C1, C2)

AVVERTENZA! *durante il trasporto, la parte superiore della lama deve essere coperta, ad esempio utilizzando il coprilama.*

Le gambe superiori del banco possono essere bloccate in posizione verticale e fungere da manico del carrello.

Assemblaggio della manovella di sollevamento della lama (Fig. D)

Inserire la rondella **24**, l'alloggiamento **25**, la rondella **26** e il dado esagonale **27** sul bullone **28** per assemblare la manovella di sollevamento della lama **11**.

Regolazione del coltello separatore (Fig. E, F, G)

AVVERTENZA! *xcollegare la spina del cavo di alimentazione dala presa di corrente! La corretta installazione del coltello separatore* **3** *deve essere controllata prima di ogni utilizzo.*

AVVERTENZA! *al momento della consegna della macchina, il coltello separatore* **3** *dovrebbe trovarsi nella posizione corretta per eseguire tagli trasversali. Tuttavia, prima del primo utilizzo e prima di collegare la macchina alla corrente accertarsi che il coltello separatore sia ben fissato, allineato alla lama e alla distanza corretta dalla stessa (vedere la Fig. F). Azionare la macchina solo se il coltello separatore* **3** *si trova nella posizione superiore, a meno che la sega non sia utilizzata per eseguire tagli lungovena. IL COPRILAMA DEVE ESSERE RIMOSSO QUANDO SI DEVONO ESEGUIRE TAGLI LUNGOVENA. RISOLLEVARE IMMEDIATAMENTE IL COLTELLO SEPARATORE UNA VOLTA COMPLETATA L'OPERAZIONE PER LA QUALE È RICHIESTO DI RIMUOVERE IL COPRILAMA O DI ABBASSARE IL COLTELLO SEPARATORE.*

1. Regolare la lama **4** alla massima profondità di taglio, metterla nella posizione 00 e bloccarla.
2. Togliere l'inserto del banco **20** (Fig. E).

AVVERTENZA! *per ragioni di trasporto, prima che la macchina sia messa in funzione la prima volta il coltello separatore* **3** *è regolato nella posizione inferiore. Lavorare con la macchina solo se il coltello separatore si trova nella posizione superiore. Per fissare il coltello separatore nella posizione superiore procedere come segue:*

3. Allentare la manopola di bloccaggio **29** e spingere il coltello separatore **3** nella posizione superiore (Fig. F).
4. Lo spazio tra i denti della lama **4** e il coltello separatore deve essere di circa 3-5 mm (Fig. G).
5. Stringere di nuovo la manopola di bloccaggio **29** e fissare l'inserto del banco **20**.

AVVERTENZA! *assicurarsi che la macchina sia scollegata dalla sorgente di alimentazione elettrica. Non utilizzare mai la macchina se l'inserto del banco non è montato e sostituire l'inserto del banco immediatamente nel caso in cui sia usurato o danneggiato.*

AVVERTENZA! *nel caso in cui la manopola di bloccaggio non possa essere posta nella posizione di bloccaggio del quadrante inferiore, il coltello separatore potrebbe non essere posizionato correttamente. Rimettere il coltello separatore e la manopola di bloccaggio nella posizione del quadrante inferiore.*

AVVERTENZA! *per essere completamente bloccata, la manopola di bloccaggio deve trovarsi nel quadrante inferiore, sotto la posizione orizzontale. Controllare attentamente.*

Assemblaggio del coprilama (Fig. H)

AVVERTENZA! *prima di montare il coprilama il coltello separatore deve essere bloccato nella posizione superiore.*

Se il coltello separatore è posto e bloccato nella posizione inferiore non montare il coprilama.

- Il coprilama **2** è dotato di un perno di bloccaggio a molla **39** che permette di posizionare e fissare il coprilama al coltello separatore **3**. Il coprilama deve essere montato quando si eseguono tagli trasversali per ridurre il rischio di lesioni personali.
- Sollevare il gruppo lama e coltello separatore ruotando la manovella di sollevamento della lama **11** in senso antiorario, come illustrato nella Fig. E.
- Posizionare la barra situata sul retro della protezione **2** verso il basso e il retro del coltello separatore.
- Premere il perno di bloccaggio **39** e abbassare il coprilama allineandolo con la parte anteriore del coltello separatore.
- Rilasciare il perno di bloccaggio e accertarsi che il coprilama sia ben fissato al coltello separatore.
- L'operatore dovrebbe essere in grado di rimuovere il coprilama dal coltello separatore solo premendo il perno di bloccaggio **39** e sollevando il coprilama.
- Tirare delicatamente il coprilama verso l'alto dal coltello separatore per assicurarsi che sia completamente inserito.

Assemblaggio/sostituzione della lama (Fig. E, H, I)

AVVERTENZA! *verificare sempre il corretto allineamento del coltello separatore e il corretto funzionamento dei dispositivi di protezione dopo qualsiasi intervento di manutenzione.*

AVVERTENZA! *controllare sempre che il coltello separatore sia bloccato in posizione e allineato con*

la lama prima di ogni utilizzo della sega e dopo ogni intervento di manutenzione. Il coprilama deve essere montato quando si eseguono tagli trasversali.

***AVVERTENZA:** assicurarsi che la macchina sia scollegata dalla sorgente di alimentazione elettrica. Indossare dei guanti di protezione.*

***AVVERTENZA:** non mettere in funzione la sega se l'attacco per l'aspirapolvere è stato rimosso.*

***AVVERTENZA:** durante la sostituzione della lama mantenere l'anello in posizione.*

1. Smontare la protezione della lama **2** (Fig. H.)
2. Togliere l'inserto del banco **20** (Fig. E).
3. Allentare il dado posizionandovi sopra la chiave **17** e ruotandolo con l'altra chiave **17** sulla flangia (Fig. I).

***AVVERTENZA!** ruotare il dado nel senso di rotazione della lama.*

4. Rimuovere la flangia esterna ed estrarre la lama dalla flangia interna, compiendo un movimento in diagonale verso il basso.
5. Pulire con cura la flangia con un panno prima di fissare la nuova lama.
6. Infilare la nuova lama e fissare la flangia esterna. La flangia esterna è dotata di una parte sporgente con diametro di 30 mm che si inserisce nel foro della lama.

***AVVERTENZA!** I denti di una nuova lama sono molto affilati e possono essere pericolosi. Assicurarsi che i denti della lama siano rivolti verso il basso visti dalla parte anteriore del banco e siano allineati con la freccia contrassegnata sul coprilama **2**.*

7. Rimontare l'inserto del banco **20** e il coprilama **2** e regolarli.
8. Prima di iniziare a lavorare verificare il corretto funzionamento dei dispositivi di protezione.

Interruttore di accensione/spegnimento (Fig. J)

- Per accendere la macchina, premere il tasto di accensione verde con il simbolo "I".
- Per spegnere la macchina, premere il tasto di spegnimento rosso con il simbolo "O".

Profondità di taglio (Fig. J)

Ruotare la manovella di sollevamento della lama **11** per regolare l'altezza della lama in base alla profondità di taglio richiesta.

- Ruotarla in senso antiorario per aumentare la profondità di taglio.
- Ruotarla in senso orario per ridurre la profondità di taglio.

Dopo ogni nuova regolazione è consigliabile eseguire un taglio di prova per verificare le misure impostate.

Regolazione dell'angolo di inclinazione della lama (Fig. J)

Prima di eseguire il taglio regolare l'angolo di inclinazione della lama da 0 ° a 45 ° assicurandosi che la lama **4** e la guida goniometrica **6** non entrino in collisione.

- Allentare la manopola di blocco regolazione dell'inclinazione lama **10**.
- Impostare l'angolo di inclinazione desiderato e bloccare di nuovo la manopola.

Montaggio della guida ausiliaria per pezzi di piccolo spessore (Fig. K)

- La guida ausiliaria per pezzi di piccolo spessore **32** della guida parallela **5** presenta due superfici di guida di due altezze diverse.
- A seconda dello spessore del pezzo da tagliare, il lato superiore della guida ausiliaria per pezzi di piccolo spessore **32** deve essere usato per i pezzi più spessi (con uno spessore superiore a 25 mm) e il lato inferiore dell'adattatore per i pezzi più sottili (con uno spessore inferiore a 25 mm).
- Per la regolazione allentare le viti sul lato della guida parallela **5** e spingere la guida ausiliaria per pezzi di piccolo spessore **32** sulla guida parallela nella posizione richiesta.
- Serrare di nuovo le viti.

Montaggio della guida parallela (Fig. L)

- Fissare la guida parallela **5** sul retro e spingere giù la leva di bloccaggio **15**.
- Per smontare la guida parallela **5** alzare la leva di bloccaggio e rimuovere la guida.
- La guida parallela può essere bloccata dopo la regolazione con il dado zigrinato posteriore.

Regolazione dell'ampiezza di taglio (Fig. M)

- La guida parallela **5** viene usata per eseguire tagli longitudinali nel legno.
- Posizionare la guida parallela **5** sul binario di guida **18** a destra o a sinistra della lama.
- Sul binario di guida **18** sono presenti due scale graduate **33** **34** che indicano lo spazio tra il binario della guida parallela e la lama **4**.

Quando si esegue un taglio di ampiezza inferiore a 300 mm, ossia senza il piano di prolunga del banco, fare riferimento alla scala **33**. Il segno rosso nel vetro spia **35** mostra l'ampiezza di taglio richiesta impostata.

Quando si esegue un taglio di ampiezza superiore a 300 mm, ossia con il piano di prolunga del banco, fare riferimento alla scala **34**. Assicurarsi che il segno rosso nel vetro spia **35** indichi 300 mm e bloccare la guida parallela. A questo punto il puntatore **36** indicherà il valore dell'ampiezza di taglio richiesto sulla scala graduata **34**.

Piano di prolunga (Fig. N)

- Il piano di prolunga 16 può essere usato per i pezzi particolarmente larghi.
- Allentare la manopola di bloccaggio 14 ed estrarre la prolunga del banco in larghezza.

Battuta trasversale (Fig. O)

- Inserire la guida goniometrica 6 in una delle scanalature 21 22 sul banco sega.
- Allentare la manopola di bloccaggio 37.
- Ruotare la guida goniometrica 6 fino a raggiungere l'angolo desiderato. La scala graduata 38 indica l'angolo impostato.
- Serrare di nuovo la manopola di bloccaggio 37

UTILIZZO

Istruzioni per l'uso

AVVERTENZA: *attenersi sempre alle istruzioni di sicurezza e alle normative in vigore.*

AVVERTENZA: per ridurre il rischio di gravi lesioni personali, spegnere l'apparato e scollegarlo dall'alimentazione prima di eseguire qualsiasi regolazione o rimozione/installazione di dotazioni o accessori. *Un avvio accidentale può causare lesioni.*

Istruzioni operative

Dopo ogni nuova regolazione è consigliabile fare una prova per verificare le misure impostate. Dopo aver acceso la sega circolare, attendere che la lama raggiunga la massima velocità di rotazione prima di avviare il taglio.

Sostenere i pezzi lunghi (ad esempio utilizzando un supporto a rullo, ecc.) per evitare che cadano alla fine del taglio. Fare molta attenzione quando si avvia il taglio! Non utilizzare mai l'elettroutensile senza la funzione di aspirazione attivata. Controllare e pulire regolarmente le canaline di aspirazione.

Esecuzione di tagli longitudinali (Fig. P)

Per taglio longitudinale (o lungovena) si intende quello in cui si utilizza la sega circolare per tagliare lungo la venatura del legno. Premere uno dei bordi del pezzo da tagliare contro la guida parallela 5 e il lato piatto sul piano del banco sega 1.

Il coprilama 2 deve sempre essere abbassato sopra il pezzo in lavorazione. Quando si esegue un taglio longitudinale, non adottare mai una posizione di lavoro in linea con la direzione del taglio.

- Regolare la guida parallela in base all'altezza del pezzo da tagliare e alla larghezza desiderata.
- Accendere la sega circolare.
- Appoggiare le mani (con le dita affiancate) distese sul pezzo da tagliare e spingere il pezzo lungo la guida parallela e contro la lama 4.
- Con la mano destra o sinistra (a seconda della posizione della guida parallela), spingere il pezzo solo fino al bordo anteriore del coprilama 2.
- Spingere il pezzo da tagliare sempre fino in fondo al coltello separatore 3.
- La parte tagliata dovrà rimanere sul piano del banco sega 4 fino a quando la lama 4 non si sarà arrestata.
- Sostenere i pezzi lunghi (ad esempio utilizzando un supporto a rullo, ecc.) per evitare che cadano alla fine del taglio.

Attenzione (Fig. Q)

- Utilizzare sempre l'asta guidapezzo 19 quando si eseguono tagli longitudinali in pezzi piccoli (Fig. Q)
- Non tagliare pezzi troppo piccoli.

Taglio trasversale

- Bloccare la guida goniometrica 6 a 0 °.
- Regolare l'angolo di inclinazione della lama a 0 °.
- Regolare l'altezza della lama 4.
- Tenere il pezzo da tagliare in orizzontale sul piano del banco 1 contro la guida parallela. Tenere il pezzo da tagliare lontano dalla lama.
- Tenere entrambe le mani lontano dalla traiettoria della lama.
- Accendere la sega circolare attendere che la lama raggiunga la velocità massima.
- Tenere il pezzo da tagliare ben saldo contro la guida parallela e spostarlo lentamente insieme alla guida fino a quando arriverà sotto il coprilama. Consentire ai denti della lama di tagliare il pezzo senza forzarlo. La velocità della lama deve essere mantenuta costante.
- Dopo aver completato il taglio, spegnere la sega, attendere che la lama si arresti completamente e rimuovere il pezzo **IMPORTANTE:** non spingere né trattenere mai la parte tagliata via dal pezzo in lavorazione.

Tagli inclinati (Fig. R)

I tagli inclinati devono essere sempre eseguiti utilizzando la guida parallela 5.

- Regolare la lama 4 in base all'angolo d'inclinazione richiesto.
- Procedere come per l'esecuzione di un taglio trasversale.

Taglio di pannelli truciolari

Per evitare la rottura dei bordi di taglio quando si lavora con pannelli truciolari, la lama della sega deve essere più in alto rispetto all'altezza del pezzo da tagliare.

Conservazione degli strumenti ausiliari (Fig. S, T)

Gli strumenti ausiliari possono essere riposti sulla macchina. La guida goniometrica 6 potrebbe essere appesa al gancio, come illustrato nella Fig. S. Il coprilama 2 e l'asta spingipezzo 19 potrebbero essere agganciati, come illustrati nella Fig. T.

Cosa fare in caso di inceppamento della lama (Fig. U)

- Assicurarsi che la sega circolare sia scollegata dalla sorgente di alimentazione elettrica.

- Innanzitutto rimuovere il pezzo in lavorazione. **AVVERTENZA:** prestare attenzione a non toccare la lama con le mani.
- Premere il dispositivo di protezione da sovraccarichi di corrente **23** e ricollegare la spina del cavo di alimentazione alla presa di corrente. La sega circolare potrà riprendere a funzionare. (Fig. U)

Applicazioni

- Assicurarsi che il solco di taglio sia effettuato sul lato di scarto della linea di misura.
- Tagliare il legno con la superficie finita rivolta verso l'alto.
- Prevedere sempre un supporto corretto per il pezzo di legno che si sta tagliando quando va oltre la lama.
- Quando si devono eseguire tagli importanti effettuare un taglio di prova.
- Regolare sempre la profondità della lama al valore corretto. La parte superiore dei denti della lama deve sporgere dal pezzo da tagliare da 3 mm a 6 mm.
- Prima di avviare un taglio ispezionare il pezzo da tagliare, per verificare se siano presenti nodi nel legno o chiodi. Eliminare gli eventuali nodi con un martello.
- Usare sempre lame pulite, affilate e correttamente installate. Non eseguire mai tagli con lame spuntate.
- Durante l'esecuzione di un taglio, esercitare una pressione costante e uniforme. Non forzare mai un taglio.
- NON tagliare legno umido o deformato.
- Tenere sempre il pezzo da tagliare saldamente con entrambe le mani oppure utilizzare l'asta spingipezzo.

MANUTENZIONE

Questo apparato è stato progettato per funzionare a lungo con una manutenzione minima. Per avere prestazioni sempre soddisfacenti occorre avere cura dell'apparato e sottoporlo a pulizia periodica.

AVVERTENZA: per ridurre il rischio di gravi lesioni personali, spegnere l'apparato e scollegarlo dall'alimentazione prima di eseguire qualsiasi regolazione o rimozione/installazione di dotazioni o accessori. *Un avvio accidentale può causare lesioni.*

Per informazioni sui contatti dei centri di assistenza, consultare il retro di questo manuale o visitare il sito web **www.2helpU.com**.

Staccare la spina dalla presa di corrente prima di effettuare qualsiasi intervento di regolazione, riparazione o manutenzione. Mantenere gli utensili da taglio sempre ben affilati e puliti per ottenere prestazioni migliori e una maggiore sicurezza. Ispezionare periodicamente i cavi di alimentazione della macchina e, nel caso in cui fossero danneggiati, farli riparare presso un centro di assistenza autorizzato. Questo elettroutensile non richiede alcuna ulteriore lubrificazione e al suo interno non sono presenti parti riparabili dall'utilizzatore. Non usare mai acqua o detergenti chimici per pulire l'elettroutensile. Pulirlo strofinandolo con un panno asciutto. Conservare sempre l'elettroutensile in un luogo asciutto. Tenere pulite le fessure di ventilazione del motore. Mantenere tutti i dispositivi di controllo operativo della macchina liberi dalla polvere. Se si notano delle scintille dalle fessure di ventilazione, si tratta di un fatto normale che non danneggia l'elettroutensile. Se il cavo di alimentazione è danneggiato, deve essere sostituito dal produttore, da un tecnico di un centro di assistenza autorizzato o da altro personale qualificato, per evitare situazioni di pericolo.

Aspirazione delle polveri (Fig. H, V)

Le polveri prodotte dalla lavorazione di materiali, quali vernici contenenti piombo e alcuni tipi di legno, possono essere dannose per la salute. Inspirare le polveri può causare reazioni allergiche e/o provocare infezioni respiratorie sia all'operatore che alle altre persone presenti. Alcuni tipi di polveri, come quelle prodotte dal taglio di legno di rovere o di faggio, sono considerati cancerogeni, in special modo se sono combinati con additivi chimici per il trattamento del legno.

Osservare le norme pertinenti in vigore nel proprio Paese per i materiali da lavorare.

L'aspirapolvere deve essere adatto per il materiale da lavorare.

Durante l'aspirazione di polveri secche, particolarmente dannose per la salute o cancerogene, utilizzare un aspirapolvere di classe M.

La sega circolare è dotata di una presa per un tubo l'aspirazione delle polveri **40** sul retro, adatta per collegarvi apparecchi di aspirazione delle polveri con tubi dotati di raccordi di 35 mm. Anche il gruppo coprilama è dotato di una presa per l'aspirazione delle polveri per tubi con raccordi di 35 mm.

- Durante tutte le operazioni, collegare un dispositivo di aspirazione delle polveri conforme alle norme pertinenti riguardanti l'emissione di polvere.
- Assicurarsi che il tubo di aspirazione delle polveri **31** in uso sia adatto all'applicazione e al materiale tagliato. Assicurare una gestione corretta del tubo.
- È disponibile un ripartitore accessorio per collegare entrambe le prese a un singolo dispositivo di aspirazione.
- Tenere presente che i materiali sintetici, come il truciolato o l'MDF, producono più particelle di polvere durante il taglio rispetto al legno naturale.

Lubrificazione

L'apparato non richiede alcuna ulteriore lubrificazione.

Pulizia (Fig. A)

AVVERTENZA: *soffiare via la polvere dal corpo principale con aria compressa, appena vi sia sporco visibile all'interno e intorno alle prese d'aria. Quando si esegue questa procedura indossare occhiali di protezione e mascherine antipolvere omologati.*

AVVERTENZA: *non utilizzare mai solventi o altri prodotti chimici aggressivi per pulire le parti non metalliche dell'elettroutensile. Questi prodotti chimici possono indebolire i materiali utilizzati per tali parti. Usare un panno inumidito solamente con acqua e sapone delicato. Non lasciare che penetri del liquido all'interno*

dell'elettroutensile e non immergere alcuno dei suoi componenti direttamente in un liquido.

AVVERTENZA: *per ridurre il rischio di lesioni personali, pulire regolarmente la superficie del banco e le fessure di ventilazione.*

AVVERTENZA: *per ridurre il rischio di lesioni personali, pulire regolarmente il sistema di aspirazione delle polveri.*

AVVERTENZA: *per ridurre il rischio di gravi lesioni personali, non utilizzare la sega circolare senza rimontare lo sportello di accesso al raccordo per l'aspirapolvere.*

Il coprilama ❷ e l'inserto del piano devono essere sistemati in posizione prima di utilizzare la sega.

Prima dell'uso, esaminare attentamente le protezioni superiore e inferiore della lama e il tubo di aspirazione delle polveri, per verificarne il corretto funzionamento. Assicurarsi che i trucioli, la polvere o le particelle del pezzo non provochino il blocco di una delle funzioni.

In caso di frammenti del pezzo incastrati tra la lama e le protezioni, scollegare la macchina dall'alimentazione e seguire le istruzioni riportate ai capitoli ***Assemblaggio/Sostituzione della lama.*** Rimuovere le parti incastrate e riassemblare la lama della sega.

Tenere libere le feritoie di ventilazione e pulire l'esterno dell'elettroutensile periodicamente con un panno morbido.

Pulire regolarmente il sistema di aspirazione della polvere.

Accessori opzionali

AVVERTENZA: *poiché accessori diversi da quelli offerti da STANLEY non sono stati testati con questo prodotto, l'utilizzo di tali accessori potrebbe essere pericoloso. Per ridurre il rischio di lesioni alle persone, utilizzare soltanto gli accessori consigliati da STANLEY per l'uso con questo prodotto.*

Rivolgersi al proprio rivenditore per ulteriori informazioni sugli accessori più adatti.

Sostituire il coprilama e la spazzola in carbonio se usurati. Contattare il centro di assistenza Stanley di zona per i dettagli sulla sostituzione del coprilama e della spazzola in carbonio.

Protezione dell'ambiente



I prodotti/Le batterie sono riciclabili, ma, se sono contrassegnati con il simbolo del cassonetto barrato, non devono essere smaltiti con i normali rifiuti domestici.

Lasciare scaricare completamente le batterie e separarle e, se possibile, separare le fonti luminose dal prodotto. È responsabilità dell'utilizzatore provvedere all'eliminazione di tutti i dati personali dal prodotto da smaltire. A quel punto sarà possibile conferirlo presso un centro di raccolta ufficiale o presso un rivenditore aderente all'iniziativa, che nella maggior parte dei casi lo ritirerà a titolo gratuito. L'imballaggio deve essere scartato in base al codice del materiale contrassegnato su di esso. Le istruzioni per l'uso e la sicurezza devono essere smaltite solo quando il prodotto non è più in uso.

Per informazioni sulla gestione dei rifiuti, rivolgersi alla propria comunità locale/al proprio comune di residenza. Per ulteriori informazioni, visitare il sito web **www.2helpU.com** e scansionare il codice QR riportato sopra.

TAFELZAAG
SST1800

Hartelijk gefeliciteerd!

U hebt gekozen voor een STANLEY gereedschap. Jarenlange ervaring, grondige productontwikkeling en innovatie maken STANLEY tot een van de betrouwbaarste partners voor gebruikers van professioneel gereedschap.

Technische Gegevens

		SST1800
Spanning	V_{AC}	220–240
Type		1
Frequentie	Hz	50
Opgenomen vermogen	W	1800
Snelheid onbelast	min^{-1}	4800
Zaagbladdiameter	mm	254
Asgat	mm	30
Zaagsnede zaagblad	mm	2,8
Dikte zaagblad-body	mm	1,8
Spouwmesdikte	mm	2,5
Tafelformaat	mm	560x680
Max. zaagdiepte bij 45º	mm	50
Max. zaagdiepte bij 90º	mm	80
Afschuincapaciteit	º	0–45º
Gewicht	kg	28,8

Geluidswaarden en/of vibratiewaarden (triax-vectorsom) volgens EN62841-3-1:			
L_{PA}	(emissie geluidsdrukniveau)	dB (A)	87,5
L_{WA}	(geluidsvermogensniveau)	dB (A)	103,5
K	(onzekerheid voor het gegeven geluidsniveau)	dB (A)	3

Het trillings- en/of geluidsemissieniveau dat in dit gegevensblad wordt gegeven, is gemeten overeenkomstig een gestandaardiseerde test opgegeven in EN62841 voor het vergelijken van het ene gereedschap met het andere. Er kan een eerste beoordeling van blootstelling mee worden uitgevoerd.

WAARSCHUWING: *Het opgegeven trillings- en/of geluidsemissieniveau geldt voor de belangrijkste toepassingen van het gereedschap. Als het gereedschap echter voor andere toepassingen of met andere accessoires wordt gebruikt, of slecht wordt onderhouden, kan de vibratie- en/of geluidsemissie verschillen. Dit kan het blootstellingsniveau aanzienlijk verhogen gedurende de totale werkperiode.*

Bij een schatting van het blootstellingsniveau aan vibratie- en/of geluid moet ook rekening worden gehouden met de tijd dat het gereedschap is uitgeschakeld, of aanstaat maar niet werkelijk wordt ingezet bij werkzaamheden. Dit kan het blootstellingsniveau gedurende de totale werkperiode aanzienlijk verlagen.

Stel vast of er nog aanvullende veiligheidsmaatregelen zijn ter bescherming van de gebruiker tegen de effecten van trilling en/of geluid, zoals: goed onderhoud van gereedschap en de accessoires, de handen warm houden (relevant voor trilling), organisatie van werkpatronen.

EG-conformiteitsverklaring

Machinerichtlijn

CE

Tafelzaag
SST1800

STANLEY verklaart dat de producten die worden beschreven onder Technische gegevens voldoen aan:
2006/42/EC, EN62841-1:2015+A11:2022, EN62841-3-1:2014+A11:2017+A1:2021+A12:2021.

Deze producten zijn ook conform richtlijnen 2014/30/EU en 2011/65/EU. Neem voor meer informatie contact op met STANLEY op het volgende adres of kijk op de achterzijde van de handleiding.

Ondergetekende is verantwoordelijk voor de samenstelling van het technisch bestand en legt deze verklaring af namens STANLEY.

Patrick Diepenbach

Patrick Diepenbach
General Manager Benelux, GTS-Europe
STANLEY Europe, Egide Walschaertsstraat14-18,
2800 Mechelen, België
02.04.2024

WAARSCHUWING: *Lees de instructiehandleiding om het risico op letsel te verminderen.*

Definities: Veiligheidsrichtlijnen

De definities hieronder beschrijven de ernstgraad voor elk signaalwoord. Gelieve de handleiding te lezen en op deze symbolen te letten.

GEVAAR: *Wijst op een dreigende gevaarlijke situatie die, indien niet vermeden, zal leiden* ***tot de dood of ernstige verwondingen****.*

WAARSCHUWING: *Wijst op een mogelijk gevaarlijke situatie die, indien niet vermeden,* ***zou kunnen*** *leiden tot* ***de dood of ernstige letsels.***

VOORZICHTIG: *Wijst op een mogelijk gevaarlijke situatie die, indien niet vermeden,* ***kan*** *leiden tot* ***kleine of matige letsels.***

OPMERKING: *Geeft een handeling aan* ***waarbij geen persoonlijk letsel optreedt*** *die, indien niet voorkomen,* ***schade aan goederen kan*** *veroorzaken.*



Wijst op risico van een elektrische schok.



Wijst op brandgevaar.

ALGEMENE VEILIGHEIDSWAARSCHUWINGEN VOOR ELEKTRISCH GEREEDSCHAP



WAARSCHUWING: Lees alle veiligheidswaarschuwingen, instructies, illustraties en specificaties die bij dit gereedschap zijn meegeleverd. *Het niet opvolgen van alle onderstaande instructies kan leiden tot een elektrische schok, brand en/of ernstig persoonlijk letsel.*

BEWAAR ALLE WAARSCHUWINGEN EN INSTRUCTIES ALS TOEKOMSTIG REFERENTIEMATERIAAL

De term „elektrisch gereedschap" in de waarschuwingen verwijst naar uw (met een snoer) op de netspanning aangesloten elektrische gereedschap of naar (draadloos) elektrisch gereedschap met een accu.

1) Veiligheid Werkplaats

a) ***Houd het werkgebied schoon en goed verlicht.*** *Rommelige of donkere gebieden zorgen voor ongelukken.*

b) ***Bedien elektrische gereedschappen niet in een explosieve omgeving, zoals in de nabijheid van ontvlambare vloeistoffen, gassen of stof.*** *Elektrische gereedschappen veroorzaken vonken die het stof of de dampen kunnen doen ontbranden.*

c) ***Houd kinderen en omstanders op een afstand terwijl u een elektrisch gereedschap bedient.*** *Als u wordt afgeleid kunt u de controle over het gereedschap verliezen.*

2) Elektrische Veiligheid

a) ***Stekkers van elektrisch gereedschap moeten in het stopcontact passen. Pas de stekker nooit op enige manier aan. Gebruik geen adapterstekkers samen met geaard elektrisch gereedschap.*** *Niet aangepaste stekkers en passende contactdozen verminderen het risico op een elektrische schok.*

b) ***Vermijd lichamelijk contact met geaarde oppervlaktes zoals buizen, radiatoren, fornuizen en ijskasten.*** *Er bestaat een verhoogd risico op een elektrische schok als uw lichaam geaard is.*

c) ***Stel elektrisch gereedschap niet bloot aan regen of natte omstandigheden.*** *Als er water in een elektrisch gereedschap terecht komt, verhoogt dit het risico op een elektrische schok.*

d) ***Behandel het stroomsnoer voorzichtig. Gebruik het stroomsnoer nooit om het elektrische gereedschap te dragen of te trekken, of de stekker uit het stopcontact te halen. Houd het snoer uit de buurt van warmte, olie, scherpe randen, of bewegende onderdelen.*** *Beschadigde snoeren of snoeren die in de war zijn verhogen het risico op een elektrische schok.*

e) ***Als u een elektrisch gereedschap buitenshuis gebruikt, gebruikt u een verlengsnoer dat geschikt is voor gebruik buitenshuis.*** *Het gebruik van een verlengsnoer dat geschikt is voor buitenshuis, vermindert het risico op een elektrische schok.*

f) ***Als het gebruik van een elektrisch gereedschap op een vochtige locatie onvermijdelijk is, gebruikt u een stroomvoorziening die beveiligd is met een aardlekschakelaar.*** *Het gebruik van een aardlekschakelaar vermindert het risico op een elektrische schok.*

3) Persoonlijke Veiligheid

a) ***Blijf alert, kijk wat u doet en gebruik uw gezonde verstand als u een elektrisch gereedschap bedient. Gebruik het gereedschap niet als u vermoeid bent of onder de invloed van drugs, alcohol of medicatie bent.*** *Een moment van onoplettendheid tijdens het bedienen van elektrische gereedschappen kan leiden tot ernstig persoonlijk letsel.*

b) ***Gebruik een beschermende uitrusting. Draag altijd oogbescherming.*** *Beschermende uitrusting zoals een stofmasker, antislip veiligheidsschoenen, een helm, of gehoorbescherming gebruikt in de juiste omstandigheden zal het risico op persoonlijk letsel verminderen.*

c) ***Vermijd onbedoeld starten. Zorg ervoor dat de schakelaar in de ‚off' (uit) stand staat voordat u het gereedschap aansluit op de stroombron en/of accu, het oppakt of ronddraagt.*** *Het ronddragen van elektrische gereedschappen met uw vinger op de schakelaar of het aanzetten van elektrische gereedschappen waarvan de schakelaar aan staat, zorgt voor ongelukken.*

d) ***Verwijder alle stelsleutels of moersleutels voordat u het elektrische gereedschap aan zet.*** *Een moersleutel of stelsleutel die in een ronddraaiend onderdeel van het elektrische gereedschap is achtergelaten kan leiden tot persoonlijk letsel.*

e) ***Rek u niet te ver uit. Blijf altijd stevig en in balans op de grond staan.*** *Dit zorgt voor betere controle van het elektrische gereedschap in onverwachte situaties.*

f) ***Draag geschikte kleding. Draag geen loszittende kleding of sieraden. Houd uw haar en kleding uit de buurt van bewegende onderdelen.*** *Loszittende kleding, sieraden of lang haar kunnen door bewegende delen worden gegrepen.*

g) ***Als er in apparaten wordt voorzien voor het aansluiten van stofverwijdering- of verzamelapparatuur, zorg er dan voor dat deze correct worden aangesloten en gebruikt.*** *Het gebruik van een stofverzamelaar kan aan stof gerelateerde gevaren verminderen.*

h) ***Denk niet dat u, doordat u het gereedschap veel hebt gebruikt, het allemaal wel weet en dat u de veiligheidsbeginselen kunt negeren.*** *Een onvoorzichtige actie kan in een fractie van een seconde ernstig letsel tot gevolg hebben.*

4) Gebruik en Verzorging van Elektrisch Gereedschap

a) ***Forceer het gereedschap niet. Gebruik het juiste elektrische gereedschap voor uw toepassing.*** *Het juiste elektrische gereedschap voert de werkzaamheden beter en veiliger uit waarvoor het is ontworpen.*

b) ***Gebruik het gereedschap niet als de schakelaar het niet aan en uit kan zetten.*** *Leder gereedschap dat niet met de schakelaar kan worden bediend is gevaarlijk en moet worden gerepareerd.*

c) ***Trek de stekker uit het stopcontact en/of neem de accu, als deze kan worden losgenomen, uit het elektrisch gereedschap en voer daarna pas aanpassingen uit, wissel daarna pas accessoires of berg daarna pas het gereedschap op.*** *Dergelijke preventieve veiligheidsmaatregelen verminderen het risico dat het elektrisch gereedschap per ongeluk opstart.*

d) ***Bewaar gereedschap dat niet wordt gebruikt buiten het bereik van kinderen en laat niet toe dat personen die onbekend zijn met het elektrische gereedschap of deze instructies het gereedschap bedienen.*** *Elektrische gereedschappen zijn gevaarlijk in handen van ongetrainde gebruikers.*

e) ***Onderhoud elektrische gereedschappen. Controleer op verkeerde uitlijning en het grijpen van bewegende onderdelen, breuk van onderdelen en andere omstandigheden die de werking van het gereedschap nadelig kunnen beïnvloeden. Zorg dat het gereedschap voor gebruik wordt gerepareerd als het beschadigd is.*** *Veel ongelukken worden veroorzaakt door slecht onderhouden gereedschap.*

f) ***Houd snijdgereedschap scherp en schoon.*** *Correct onderhouden snijdgereedschappen met scherpe snijdranden lopen minder snel vast en zijn gemakkelijker te beheersen.*

g) ***Gebruik het elektrische gereedschap, de accessoires en gereedschapsonderdelen enz. in overeenstemming met deze instructies, waarbij u rekening houdt met de werkomstandigheden en de werkzaamheden die dienen te worden uitgevoerd.*** *Gebruik van het elektrische gereedschap voor werkzaamheden die anders zijn dan het bedoelde gebruik, kunnen leiden tot een gevaarlijke situatie.*

h) ***Houd de handgrepen en oppervlakken die u beet pakt, droog, schoon en vrij van olie en vet.*** *Door gladde handgrepen en oppervlakken die u beet pakt, kan veilig werken en bedienen van het gereedschap in onverwachte situaties onmogelijk worden.*

5) Service

a) ***Zorg dat u gereedschap wordt onderhouden door een erkende reparateur die uitsluitend identieke vervangende onderdelen gebruikt.*** *Dit zorgt ervoor dat de veiligheid van het gereedschap blijft gegarandeerd.*

Veiligheidsvoorschriften voor tafelzagen

1) Waarschuwingen over afscherming

a) ***Houd beschermkappen op hun plaats. Beschermkappen moeten in goede werkende staat zijn en goed zijn gemonteerd.*** *Een beschermkap die los of beschadigd is, of niet goed functioneert, moet worden gerepareerd of worden vervangen.*

b) ***Gebruik altijd een beschermkap voor het zaagblad en het spouwmes voor alle zaagwerkzaamheden.*** *Bij zaagwerkzaamheden waarbij het zaagblad het werkstuk geheel doorzaagt helpen de beschermkap en andere veiligheidsvoorzieningen om het risico op letsel te beperken.*

c) ***Na het voltooien van een niet-doorgaande snede, zoals het schaven, het opnieuw zagen of het aanbrengen van groeven, dient het spouwmes terug te keren naar de verlengde stand omhoog. Als het spouwmes in de verlengde stand omhoog staat ingesteld, dient de beschermkap aangebracht te worden.*** *De beschermkap en het spouwmes helpen het risico op letsel te beperken.*

d) ***Let erop dat het zaagblad de beschermkap, het spouwmes of het werkstuk niet raakt, voor dat schakelaar op Aan wordt gezet.*** *Onbedoelde aanraking van deze items met het zaagblad kan tot een gevaarlijke situatie leiden.*

e) ***Stel het spouwmes af zoals wordt beschreven in deze instructiehandleiding.*** *Onjuiste tussenruimte, plaatsing en uitlijning kan maken dat het spouwmes niet goed werkt bij het voorkomen van terugslag.*

f) ***Het spouwmes werkt alleen als het op het werkstuk wordt gezet.*** *Het spouwmes werkt niet goed wanneer werkstukken worden gezaagd die te kort zijn om door het spouwmes te worden vastgehouden. Onder die omstandigheden kan een terugslag niet door het spouwmes worden voorkomen.*

g) ***Gebruik het zaagblad dat geschikt is voor het spouwmes.*** *Het spouwmes kan alleen goed werken als de diameter van het zaagblad is afgestemd op het spouwmes, de body van het zaagblad dunner is dan het spouwmes en de zaagbreedte van het zaagblad groter is dan de dikte van het spouwmes.*

2) Waarschuwingen bij zaagwerkzaamheden

a) ***GEVAAR: Plaats nooit uw vingers of handen in de buurt van of in een lijn met het zaagblad.*** *Een ogenblik van onoplettendheid of een verkeerde beweging kan uw hand bij het zaagblad brengen en ernstig persoonlijk letsel tot gevolg hebben.*

b) ***Voer het werkstuk uitsluitend tegen de draairichting van het zaagblad in.*** *Wanneer u het werkstuk boven de zaagtafel aanvoert in dezelfde richting als het zaagblad draait, kan ertoe leiden dat het werkstuk, en uw hand, in het zaagblad worden getrokken.*

c) ***Voer nooit met de verstekmeter het werkstuk aan wanneer u delen van het werkstuk afzaagt en gebruik niet de langsgeleiding als een stop bij het afkorten met de verstekmeter.*** *Wanneer u het werkstuk geleidt met de langsgeleiding en de verstekmeter samen, zal het zaagblad gemakkelijker vastlopen en zal eerder terugslag optreden.*

d) ***Tijdens de bewerking dient het werkstuk te allen tijde tegen de zaaggeleider aan te liggen, en de druk van het werkstuk dient te allen tijde tussen de zaaggeleider en het zaagblad te zijn. Duw het werkstuk aan met een aanduwstok als de afstand tussen de langsgeleiding en het zaagblad minder is dan 150 mm en gebruik een aanduwblok als de afstand minder is dan 50 mm.*** *Dergelijke "hulpstukken" houden uw hand op veilige afstand van het zaagblad.*

e) ***Gebruik alleen de aanduwstok die wordt geleverd door de fabrikant of die is vervaardigd in overeenstemming met de instructies.*** *De aanduwstok zorgt voor voldoende afstand tussen uw hand en het zaagblad.*

f) ***Gebruik nooit een beschadigde of ingezaagde aanduwstok.*** *Een beschadigde of deels doorgezaagde aanduwstok kan breken, waardoor uw hand tegen het zaagblad kan komen.*

g) ***Gebruik het gereedschap niet uit de "losse hand". Plaats en geleid het werkstuk altijd met de langsgeleiding of de verstekmeter. "****Losse hand" betekent dat u met uw handen het werkstuk ondersteunt of geleidt, in plaats van met de langsgeleiding of de verstekmeter. Zagen met de losse hand leidt tot verkeerde uitlijning, vastlopen en terugslag.*

h) ***Reik nooit rond of over een draaiend zaagblad.*** *Wanneer u uw hand uitsteekt naar een werkstuk kan dat leiden tot het per ongeluk aanraken van een bewegend zaagblad.*

i) ***Zorg voor aanvullende ondersteuning van het werkstuk aan de achterzijde en/of de zijkanten van de zaagtafel zodat u lange en/of brede werkstukken waterpas kunt houden.*** *Een lang en/of breed werkstuk zal misschien doorhangen op de rand van de zaagtafel, waardoor u de controle kunt verliezen en het zaagblad kan vastlopen en kan terugslaan.*

j) ***Voer het werkstuk aan met een gelijkmatige snelheid. Het werkstuk niet van de ene naar de andere kant buigen, draaien of verplaatsen. Als het zaagblad vastloopt, schakel het gereedschap dan onmiddellijk uit, maak het stroomloos en verhelp het probleem.*** *Wanneer het zaagblad vastloopt in het werkstuk kan dat leiden tot terugslag of tot het vastlopen van de motor.*

k) ***Verwijder geen delen van afgezaagd materiaal terwijl het zaagblad draait.*** *Het materiaal kan vast komen te zitten tussen de langsgeleiding of aan de binnenzijde van de beschermkap van het zaagblad en dan kan het zaagblad uw vingers naar binnen trekken. Schakel de zaag uit en wacht tot het zaagblad stopt voordat u materiaal verwijdert.*

l) ***Gebruik een hulpgeleider in contact met het tafelblad bij het zagen van werkstukken die minder dan 2 mm dik zijn.*** *Een dun werkstuk kan vast komen te zitten onder de langsgeleiding en een terugslag veroorzaken.*

3) Oorzaken van terugslag en bijbehorende waarschuwingen

Terugslag is een plotselinge reactie van het werkstuk wanneer het zaagblad bekneld raakt of vastloopt of bij een niet goed uitgelijnde zaagsnede ten opzichte van het zaagblad of wanneer een deel van het werkstuk vast komt te zitten tussen het zaagblad en de langsgeleiding of een ander vast voorwerp.

Heel vaak wordt bij een terugslag het werkstuk van de tafel gelicht door het achterste gedeelte van het zaagblad en wordt het in de richting van de gebruiker geworpen.

Terugslag is het gevolg van een verkeerd gebruik en/of onjuiste gebruiksomstandigheden van de zaag en kan worden voorkomen door de juiste voorzorgsmaatregelen te nemen zoals hieronder worden vermeld.

a) ***Ga nooit in een rechte lijn achter het zaagblad staan. Plaats uw lichaam altijd aan dezelfde zijde van het zaagblad als de langsgeleiding.*** *Terugslag kan het werkstuk met hoge snelheid werpen naar iemand die voor de zaagtafel en in één lijn met het zaagblad staat.*

b) ***Reik nooit over of achter het zaagblad, bijvoorbeeld om aan het werkstuk te trekken of om er het werkstuk te ondersteunen.*** *U zult misschien per ongeluk het zaagblad aanraken of terugslag kan uw vingers in het zaagblad trekken.*

c) ***Houd het werkstuk dat wordt afgezaagd nooit tegen het draaiende zaagblad en druk het werkstuk nooit tegen het draaiende werkstuk.*** *Wanneer u het werkstuk dat wordt afgezaagd tegen het zaagblad drukt, kan het zaagblad vastlopen en kan terugslag ontstaan.*

d) ***Lijn de langsgeleiding parallel uit met het zaagblad.*** *Een niet goed uitgelijnde langsgeleiding kan het werkstuk tegen het zaagblad drukken en zo kan terugslag ontstaan.*

e) ***Leid het werkstuk met een veerklemplaat over de tafel en de langsgeleiding wanneer u zaagwerkzaamheden uitvoert zoals rabatzagen.*** *Een veerklemplaat helpt het werkstuk onder controle te houden in het geval van terugslag.*

f) ***Ondersteun grote panelen zodat het risico van het bekneld raken van het zaagblad en van terugslag tot een minimum wordt beperkt.*** *Grote panelen kunnen onder hun eigen gewicht doorzakken. Er moeten steunen worden geplaatst onder alle delen van het paneel dat over het bovenblad van de zaagtafel hangt.*

g) ***Ga extra voorzichtig te werk bij het zagen van een werkstuk dat gedraaid, verwrongen of krom is of dat geen rechte rand heeft waarmee u het kunt leiden langs een verstekmeter of een langsgeleiding.*** *Een werkstuk dat gedraaid, verwrongen of krom is, is onstabiel*

en veroorzaakt verkeerde uitlijning van de zaagplaat met het zaagblad, en veroorzaakt vastlopen en terugslag.

h) ***Zaag nooit meer dan een werkstuk, stapel werkstukken niet verticaal of horizontaal.*** *Het zaagblad kan een of meer delen oppakken en terugslag veroorzaken.*

i) ***Centreer, wanneer u een zaag opnieuw start in het werkstuk, het zaagblad in de zaagsnede zodat de zaagtanden niet in het materiaal vastzitten.*** *Als het zaagblad is vastgelopen, kan het omhoog komen of terugslaan uit het werkstuk wanneer de zaag opnieuw wordt gestart.*

j) ***Houd zaagbladen schoon, scherp en met voldoende gezette vertanding. Gebruik nooit kromme zaagbladen of zaagbladen met gescheurde of afgebroken tanden.*** *Met scherpe en op juiste wijze gezette zaagbladen worden vastlopen en terugslaan tot een minimum beperkt.*

4) Waarschuwingen voor de bedieningsprocedure van de tafelzaag

a) ***Schakel de tafelzaag uit en trek de stekker uit het stopcontact als u de tafelinzet verwijdert, het zaagblad vervangt of aanpassingen aanbrengt aan het spouwmes of de zaagbladbeschermkap en als de machine onbeheerd wordt achtergelaten.*** *Voorzorgsmaatregelen zullen ongelukken voorkomen.*

b) ***Laat de tafelzaag nooit draaien zonder dat u er toezicht op houdt. Schakel de tafelzaag uit en laat het gereedschap niet onbeheerd achter voordat het volledig tot stilstand is gekomen.*** *Een werkende zaag waar geen toezicht op wordt gehouden, is een risico dat niet kan worden overzien.*

c) ***Plaats de tafelzaag op een goed verlichte plaats die waterpas is en waar u goed rechtop en in evenwicht kunt blijven staan. De zaag moet worden geïnstalleerd op een plaats waar genoeg ruimte is en waar u gemakkelijk de omvang van uw werkstuk kunt hanteren.*** *In krappe, donkere ruimtes en op ongelijke gladde vloeren zullen gemakkelijk ongelukken gebeuren.*

d) ***Verwijder regelmatig het zaagsel onder de zaagtafel en/of de stofopvanginstallatie.*** *Opeenhopingen van zaagsel zijn brandbaar en kunnen vlam vatten.*

e) ***De tafelzaag moet stevig worden vastgezet.*** *Een tafelzaag die niet goed is vastgezet kan van zijn plaats komen of omvallen.*

f) ***Verwijder gereedschap, afgezaagde stukken hout, enz. van onder de tafel voordat u de tafelzaag inschakelt.*** *Afleiding of een mogelijk vastlopen van de zaag kunnen gevaarlijk zijn.*

g) ***Gebruik altijd zaagbladen met de juiste omvang en vorm (ruitvormig tegenover rond) van het asgat.*** *Zaagbladen die niet passen bij de montagevoorziening van de zaag, zullen excentrisch lopen, met een verlies van controle als gevolg.*

h) ***Gebruik nooit een beschadigde of onjuiste montagevoorziening voor het zaagblad, zoals flenzen, zaagbladringen, bouten en moeren.*** *Deze montagevoorzieningen zijn speciaal ontworpen voor uw zaag, voor veilig werken en optimale prestaties.*

i) ***Ga nooit op de tafelzaag staan, gebruik de zaag niet als opstapje.*** *Ernstig letsel kan ontstaan als het zaaggereedschap omvalt of als iemand per ongeluk in aanraking komt met het gereedschap.*

j) ***Let erop dat het zaagblad zo is geïnstalleerd dat het in de juiste richting draait. Gebruik geen slijpschijven, draadborstels of schuurschijven op een tafelzaag.*** *Een onjuiste installatie van het zaagblad of gebruik van accessoires die niet worden aanbevolen kan ernstig letsel veroorzaken.*

Aanvullende veiligheidsregels voor zaagtafels

WAARSCHUWING: *Door het zagen van kunststoffen, nat hout en andere materialen kan zich gesmolten of gedroogd materiaal op de tip van het zaagblad en op het zaagblad zelf afzetten, waardoor het risico van oververhitting en van vastlopen van het zaagblad tijdens het zagen kan toenemen.*

- *Let erop dat het zaagblad in de juiste richting draait en dat de tanden naar de voorzijde van de zaagbank wijzen.*
- *Let erop dat alle klemhandgrepen vastzitten voordat u een bedieningshandeling start.*
- *Het is belangrijk dat alle zaagbladen en flenzen schoon zijn en dat de grote oppervlak van de klemring tegen het zaagblad zitten. Draai de moer van de spandoorn stevig vast.*
- *Zorg ervoor dat het spouwmes is afgesteld op de juiste afstand van het zaagblad.*
- *Gebruik de zaag nooit zonder dat de bovenste en onderste beschermkap op hun plaats zitten.*
- *Breng geen smeermiddelen op het zaagblad aan terwijl het loopt.*
- *Houd de aanduwstok altijd op de vaste plaats indien deze niet wordt gebruikt.*
- *Gebruik de bovenste beschermkap niet om de machine vast te pakken of te transporteren.*
- *Oefen geen zijwaartse druk op het zaagblad uit.*
- *Zaag nooit een lichtmetaallegering. De machine is niet ontworpen voor deze toepassing.*
- *Gebruik geen schuurschijf en geen diamantslijpwielen.*
- *Het zagen van rabatten, sleuven of groeven is niet toegestaan.*
- *In het geval van storing van de machine moet u de machine onmiddellijk uitschakelen en de stekker van het netsnoer uit het stopcontact trekken. Rapporteer de storing en breng op geschikte wijze een markering op de machine aan, zodat wordt voorkomen dat andere personen de niet goed functionerende machine gebruiken.*
- *Wanneer het zaagblad geblokkeerd is geraakt door abnormale aanvoerkracht tijdens het zagen, schakel de*

machine dan ALTIJD uit en trek de stekker uit het stopcontact. Verwijder het werkstuk en zorg voor vrijloop van het zaagblad. Schakel de machine in en begin opnieuw te zagen met verminderde aanvoerkracht.

- *Probeer NOOIT een stapel losse stukken materiaal te zagen, omdat dat kan leiden tot verlies van de controle of terugslag. Ondersteun alle materialen stevig.*
- *Let erop dat de zaagbladbeschermkap goed op z'n plaats zit. Tijdens het zagen moet de kap altijd naar het werkstuk zijn gericht.*

Zaagbladen

- *Gebruik geen zaagbladen waarvan de afmetingen niet overeenstemmen met de afmetingen die in de technische gegevens vermeld worden. Gebruik geen tussenringen om een zaagblad passend te maken voor de as. Gebruik alleen de zaagbladen die in deze handleiding vermeld worden en die voldoen aan EN 847-1, als ze bedoeld zijn voor hout en dergelijke materialen.*
- *De maximumsnelheid van het zaagblad moet altijd hoger zijn dan of ten minste even hoog zijn als de snelheid die op het typeplaatje van het gereedschap wordt vermeld.*
- *De zaagbladdiameter moet in overeenstemming zijn met de markeringen op het typeplaatje van het gereedschap.*
- *U kunt overwegen speciaal ontworpen zaagbladen te gebruiken die minder lawaai maken.*
- *Gebruik geen HS-zaagbladen (High Steel).*
- *Gebruik geen gescheurde of beschadigde zaagbladen.*
- *Het is belangrijk dat het gekozen zaagblad geschikt is voor het materiaal dat gezaagd moet worden.*
- *Draag altijd handschoenen wanneer u werkt met zaagbladen en ruw materiaal. Zaagbladen kunnen beter altijd in een houder worden gedragen, als dat praktisch mogelijk is.*

Voedingsaansluitingen

Zorg er, vóór het aansluiten van de machine op de voeding, voor dat de schakelaar (8) in de stand "UIT" staat en zorg ervoor dat de elektrische stroom gelijk is aan de waarde die op de machine aangegeven wordt. Alle aansluitingen moeten goed contact maken. Gebruiken met een te lage spanning zal de machine beschadigen.

GEVAAR! *Stel de machine niet bloot aan regen of gebruik de machine niet op vochtige plaatsen.*

Zorg er vóór het aansluiten van de machine op de voeding voor dat de schakelaar in de positie "UIT" staat.

VEILIGHEID VAN ANDEREN

- *Het is niet de bedoeling dat het apparaat wordt gebruikt door personen (waaronder kinderen) met verminderde fysieke, sensorische of psychische vermogens, of door personen die het ontbreekt aan ervaring en kennis, tenzij onder toezicht en na instructie over het gebruik van het apparaat door iemand die verantwoordelijk is voor hun veiligheid.*
- *Houd toezicht op kinderen zodat zij niet met het apparaat kunnen spelen.*

Overige risico's

WAARSCHUWING: *Wij adviseren u een aardlekschakelaar te gebruiken met een nominale reststroomwaarde van 30 mA of minder.*

Ondanks het toepassen van de relevante veiligheidsvoorschriften en het implementeren van veiligheidsvoorzieningen kunnen sommige overige risico's niet worden vermeden. Dit zijn:

- *Gehoorbeschadiging.*
- *Risico op persoonlijk letsel door deeltjes die worden weggeslingerd.*
- *Risico van brandwonden omdat accessoires tijdens het gebruik heet worden.*
- *Risico van persoonlijk letsel als gevolg van langdurig gebruik.*

Elektrische veiligheid

De elektrische motor is slechts voor één voltage ontworpen. Controleer altijd of de stroomvoorziening overeenkomt met de voltage op het typeplaatje.

Uw gereedschap s dubbel geïsoleerd in overeenstemming met EN62841; daarom is geen aarding nodig.

Het is de bedoeling dat dit product wordt gebruikt met de veiligheidstransformator die is vervaardigd volgens BSEN61558 en BS4343. Werk nooit als deze transformator niet is geplaatst.

Als het netsnoer is beschadigd, mag het alleen worden vervangen door of door een geautoriseerd servicebedrijf.

Een verlengsnoer gebruiken

Gebruik, als een verlengsnoer nodig is, een goedgekeurd 3-aderig verlengsnoer dat geschikt is voor de stroomvoorziening van dit gereedschap (zie ***Technische gegevens***). De minimale geleidergrootte is 1,5 mm^2; de maximale lengte is 30 m.

Als u een haspel gebruikt, dient u het snoer altijd volledig af te rollen.

Positie datumcode (Afb. [Fig.] T)

De productiedatumcode **41** bestaat uit een 4-cijferig jaar gevolgd door een 2-cijferige week en wordt uitgebreid met een 2-cijferige fabriekscode.

Inhoud van de verpakking

De verpakking bevat:

1 Tafelzaag
1 60T zaagblad
1 Zaagbladbeschermkap
1 Verstekmeter
1 Langsgeleiding
1 Verlengslang
1 Slangadapter
2 Spansleutels
1 Duwhout
1 Smalle langsgeleiding
1 Instructiehandleiding

- *Controleer het gereedschap, de onderdelen of accessoires op eventuele beschadiging tijdens het transport.*

- *Neem de tijd om deze handleiding grondig door te lezen en te begrijpen voor u het gereedschap in gebruik neemt.*

Markering op het gereedschap

De volgende pictogrammen staan op het gereedschap vermeld:


Lees gebruiksaanwijzing voor gebruik.


Draag gehoorbescherming.


Draag oogbescherming.

V	Volt
A	Ampère
Hz	Hertz
W	Watt
min	minuten
~	Wisselstroom
⎓	Gelijkstroom
n_o	Snelheid onbelast
⧈	Klasse II constructie
⏚	Aardklem
⚠	Veiligheidsmarkering
/min.	Omwentelingen of bewegingen per minuut


Let op! Lees de gebruikshandleiding voor de juiste instel- en vergrendelprocedure voor de afscherming en het spouwmes.

Beschrijving (Afb. A)

⚠ ***WAARSCHUWING:*** *Pas het gereedschap of een onderdeel ervan nooit aan. Dit kan schade of persoonlijk letsel tot gevolg hebben.*

1. Zaagtafel
2. Zaagbladbeschermkap
3. Spouwmes
4. Zaagblad
5. Langsgeleiding
6. Verstekmeter
7. Transportwielen
8. Aan/uit-schakelaar
9. Schragen:
10. Vergrendelingsknop zwaardafstelling
11. Handgreep voor het verhogen van het zaagblad
12. Vergrendelknop poot
13. Wiel voor het kantelen van het zaagblad
14. Vergrendelhendel voor het verlengstuk van de tafel
15. Vergrendelhendel voor langsgeleiding
16. Verlengstuk van tafel
17. Spansleutel
18. Geleidingsrail
19. Duwhout
20. Inzetstuk tafel
21. Groef (a)
22. Groef (b)
23. Overbelastingsbeveiliging

Bedoeld gebruik

De SST1800 tafelzaag is ontworpen voor professioneel afkorten, zagen, verstekzagen en afschuinen van diverse materialen, zoals hout, houtproducten en kunststoffen.

NIET gebruiken onder natte omstandigheden of op een plaats waar brandbare vloeistoffen of gassen zijn.

NIET gebruiken voor het zagen van metaal, cementplaat of metselwerk.

NOOIT snijkoppen op deze zaagtafel gebruiken.

NOOIT tapse zaagsneden maken zonder een tapse mal.

NOOIT de zaag gebruiken voor een invalzaagsnede of het zagen van inhammen.

Deze tafelzagen zijn professioneel elektrisch gereedschap.

NOOIT kinderen in contact met het gereedschap laten komen. Toezicht is vereist als onervaren gebruikers met dit gereedschap werken.

- **Jonge kinderen en personen met een zwakke gezondheid.** Dit apparaat is niet bedoeld voor gebruik door jonge kinderen en personen met een zwakke gezondheid, zonder toezicht.
- Dit product is niet bedoeld voor gebruik door personen (waaronder kinderen) die verminderde fysieke, zintuiglijke of psychische mogelijkheden hebben; wanneer sprake is van gebrek aan ervaring, kennis of vaardigheden is gebruik alleen toegestaan onder toezicht van een persoon die verantwoordelijk is voor de veiligheid van gebruikers. Laat nooit kinderen alleen met dit product.

MONTAGE EN AANPASSINGEN

⚠ ***WAARSCHUWING: Beperk het gevaar van ernstig persoonlijk letsel, schakel het gereedschap uit en koppel het los van de stroomvoorziening, voordat u een aanpassing uitvoert of hulpstukken of accessoires verwijdert/installeert.*** *Als het gereedschap per ongeluk wordt gestart, kan dat letsel veroorzaken.*

MONTAGE (Afb. A1, A2, A3, A4)

Het apparaat heeft drie standen, elk voor verschillende toepassingen, staand, opgevouwen en in transport.
De poten worden vergrendeld met draaiknoppen, die

vergrendelen/ontgrendelen in elke richting en een centrale ontgrendelde stand.

1. Start de zaag wanneer deze op zijn wielen staat (Afb. A1), ontgrendel de bovenste poten. Klap de poten omhoog en vergrendel ze (Afb. A2) en vergrendel daarna de onderste poten.
2. Til het einde van de tafel op (Afb. A3) waardoor de onderste poot op zijn plaats kan draaien. Draai de poot volledig op zijn plaats en vergrendel de poot (Afb. A4).
3. Er is een poot met instelbare veer, zoals weergegeven op Afb. A5. U kan deze in wijzerzin of tegenwijzerzin draaien, tot de gewenste lengte. (Afb. A5).

Instructies voor het opvouwen (Afb. B1, B2, B3, B4)

Houd de rand van de tafel vast en ondersteun deze, ontgrendel de poten aan de kant van de wielen (Afb. B1). Laat de wielen tot op de grond zakken, zodat de poten vrij onder de tafel hangen (Afb. B2). Zet de tafel op het einde, vouw deze op en vergrendel de onderste poten, ontgrendel de bovenste poten (Afb. B3). Klap de poten omlaag en vergrendel ze (Afb. B4).

Om de tafelzaag te transporteren (Afb. C1, C2)

WAARSCHUWING! *Dek het bovenste deel van het zaagblad af tijdens transport, bijvoorbeeld met de afscherming.*

De bovenste poten kunnen in de verticale positie vergrendeld worden, om te gebruiken als de handgreep van een trolley.

Handgreepeenheid voor het verhogen van het zaagblad (Afb. D)

Plaats de borgring **24**, behuizing **25**, borgring **26** en zeskantmoer **27** op de bout **28** om de handgreep voor het verhogen van het zaagblad te monteren **11**.

Instellen spouwmes (Afb. E, F, G)

WAARSCHUWING! *Trek de stekker uit het stopcontact! De instelling van het spouwmes* **3** *moet voor elk gebruik gecontroleerd worden.*

WAARSCHUWING! *Het spouwmes* **3** *moet in de juiste positie gebracht worden om door te zagen. Voor het eerste gebruik en voor het inschakelen van de voeding, moet u er echter voor zorgen dat het spouwmes stevig bevestigd is, in lijn met het zaagblad en op de juiste afstand van het zaagblad (bekijk Afb F). Gebruik de machine alleen met het spouwmes (3) in de bovenste positie, tenzij de zaag voor snijhandelingen gebruikt wordt. VOOR SNIJHANDELINGEN MOET DE AFSCHERMING VERWIJDERD WORDEN. ZET HET SPOUWMES ONMIDDELLIJK OMHOOG EN BEVESTIG DE AFSCHERMING OPNIEUW NA HET VOLTOOIEN VAN EEN HANDELING WAARVOOR DE AFSCHERMING VERWIJDERD MOET WORDEN OF DE POSITIE VAN HET SPOUWMES VERLAAGD MOET WORDEN.*

1. Stel het zaagblad **4** in op de maximale zaagdiepte, zet het op de positie 00 en vergrendel het.
2. Verwijder het inzetstuk van de tafel **20** (Afb. E).

WAARSCHUWING! *Voor transportredenen werd het spouwmes (3) vast in de onderste positie gezet, voor de initiële ingebruikname. Werk alleen met de machine met het spouwmes in de bovenste positie. Het spouwmes moet op de volgende manier op de hoogste positie gezet worden:*

3. Zet de vergrendelhendel **29** los en duw het spouwmes **3** in de hoogste positie (Afb. F).
4. De opening tussen de tanden van het zaagblad **4** en het spouwmes moet ongeveer 3 mm tot 5 mm bedrage (Afb. G).
5. Zet de montageschroef **29** opnieuw vast en bevestig het inzetstuk van de tafel (20).

WAARSCHUWING! *Zorg ervoor dat de voeding van de machine losgekoppeld is. Gebruik de machine nooit zonder het inzetstuk van de tafel; Vervang het inzetstuk van de tafel onmiddellijk als dit versleten of beschadigd is.*

WAARSCHUWING! *Als de vergrendelhendel niet in de vergrendelde stand in het onderste kwadrant gezet kan worden, staat het spouwmes mogelijk niet op de juiste positie. Pas de positie van het spouwmes aan en reset de vergrendelhendel in het onderste kwadrant.*

WAARSCHUWING! *De vergrendelhendel moet in het onderste kwadrant staan, onder de horizontale positie, om volledig vergrendeld te zijn. Controleer dit grondig.*

Montage afscherming zaagblad (Afb. H)

WAARSCHUWING! *Het spouwmes moet in de bovenste positie vergrendeld zijn voor het plaatsen van de afscherming.*

De afscherming mag niet geplaatst worden wanneer het spouwmes zich in de lagere positie bevindt en daar vergrendeld is.

- De afscherming van het zaagblad **2** wordt geleverd met een vergrendelpen met veer **39** om de afscherming aan het spouwmes te bevestigen en vast te maken **3**. De afscherming moet geplaatst zijn tijdens het zagen, om het risico op letsel te verminderen.
- Zet het zaagblad en de spouwmeseenheid omhoog door de handgreep voor het verhogen van het zaagblad **11** in tegenwijzerzin te draaien, zoals weergegeven op Afbeelding E.
- Zet de stang achteraan op de afscherming **2** omlaag en naar de achterkant van de positie van het spouwmes.
- Druk op de vergrendelpen **39** en laat de afscherming zakken, tot op de hoogte van de voorste positie van het spouwmes.
- Laat de vergrendelpen los en bevestig dat de afscherming vast op het spouwmes staat.
- De gebruiker zou de afscherming van het spouwmes alleen mogen kunnen verwijderen door de vergrendelpen **39** in te drukken en de afscherming omhoog te tillen.

- Tik de afscherming zachtjes van het spouwmes om te verzekeren dat deze volledig vast staat.

Montage/vervanging zaagblad (Afb. E, H, I)

WAARSCHUWING! *Controleer na het uitvoeren van onderhoud altijd de uitlijning van het spouwmes en de werking van afschermingen.*

WAARSCHUWING! *Controleer altijd of het spouwmes in positie vergrendeld is en met het blad uitgelijnd is, voor elk gebruik en na elk onderhoud. De afscherming moet geplaatst zijn tijdens het zagen.*

WAARSCHUWING: *Zorg ervoor dat de voeding van de machine losgekoppeld is. Draag veiligheidshandschoenen.*

WAARSCHUWING: *Gebruik de zaag niet wanneer de stofkap verwijderd is.*

WAARSCHUWING: *Houd de ring op zijn plaats tijdens het vervangen van het zaagblad.*

1. Demonteer de afscherming van het zaagblad **2** (Afb. H.)
2. Verwijder het inzetstuk van de tafel **20** (Afb. E).
3. Zet de moer los door de sleutel **17** op de moer te plaatsen en tegen te houden met een andere sleutel **17** op de flens (Afb. I).

WAARSCHUWING! *Draai de moer in de draairichting van het zaagblad.*

4. Verwijder de buitenste flens en haal het zaagblad uit de binnenste flens, in een diagonaal neerwaartse beweging.
5. Maak de flens grondig schoon met een doek voor het bevestigen van het nieuwe zaagblad.
6. Plaats het nieuwe zaagblad en zet de buitenste flens vast. De buitenste flens heeft een verhoogd uiteinde met Φ30mm, die in de boring van het zaagblad past.

WAARSCHUWING! *De tanden van een nieuw zaagblad zijn zeer scherp en kunnen gevaarlijk zijn. Zorg ervoor dat de tanden naar beneden gericht zijn aan de voorkant van de tafel, uitgelijnd met de pijl op de afscherming van het zaagblad (2).*

7. Bevestig het inzetstuk van de tafel **20** en de afscherming van het zaagblad **2** opnieuw en stel ze in.
8. Controleer de werking van de afschermingen voor gebruik.

Aan/uit-schakelaar (Afb. J)

- Schakel de machine in door op de groene startknop "I" te drukken.
- Schakel de machine uit door op de rode stopknop "O" te drukken.

Zaagdiepte (Afb. J)

Draai de handgreep voor de verhoging van het zaagblad **11** om het zaagblad op de gewenste zaagdiepte in te stellen.

- Draai in tegenwijzerzin om de zaagdiepte te verhogen
- Draai in wijzerzin om de zaagdiepte te verminderen

Het wordt aanbevolen om na elke aanpassing de instellingen uit te proberen, om de ingestelde afmetingen te controleren.

De hoek instellen (Afb. J)

Stel de vereiste afschuinhoek in tussen 0 en 45 graden voor het zagen, verzeker dat het zaagblad **4** en de verstekmeter **6** elkaar niet raken.

- Zet de vergrendelknop voor het afstellen van afschuining los **10**.
- Stek de gewenste hoek in en vergrendel de knop opnieuw.

Monteren smalle langsgeleider (Afb. K)

- Het smalle deel **32** van de langsgeleider **5** heeft twee geleidende oppervlakken met verschillende hoogtes.
- Afhankelijk van de dikte van het materiaal dat gezaagd moet worden, moet de hogere kant van de langsgeleider **32** gebruikt worden voor dik materiaal (werkstuk dikker dan 25 mm) en de onderste kant van de reling van het hek voor dun materiaal (werkstuk smaller dan 25 mm).
- Zet, voor de aanpassing, de bouten aan de kant van de langsgeleider **5** los en duw het smalle hekwerkmateriaal **32** op de geleider, afhankelijk van de gewenste positie.
- Zet de bouten opnieuw vast.

Montage langsgeleiding (Afb. L)

- Bevestig de langsgeleiding **5** tegen de achterkant en druk de vergrendelhendel **15** omlaag.
- Trek voor het demonteren de vergrendelhendel omhoog en verwijder de langsgeleiding **5**.
- De langsgeleiding kan vergrendeld worden met de achterste vleugelmoer.

De zaagbreedte instellen (Afb. M)

- De langsgeleiding **5** wordt gebruikt voor het in de lengte zagen van hout.
- Plaats de langsgeleiding **5** op de geleiderail **18** aan de rechter- of linkerkant van het zaagblad.
- 2 schalen **33** **34** op de geleiderail **18** om de opening tussen de langsgeleiding en het zaagblad aan te geven **4**

Wanneer er een breedte van minder dan 300 mm gezaagd wordt, is de tafel niet verlengd, raadpleeg schaal **33**. De rode markering van het kijkglas **35** geeft de instelling voor de vereiste zaagbreedte weer;

Wanneer er een breedte groter dan 300 mm gezaagd wordt, is de tafel verlengd, raadpleeg schaal **34**. Zorg ervoor dat de rode markering van het kijkglas **35** op 300 mm staat en vergrendel de langsgeleiding, hierdoor zal de pijl **36** gericht naar de waarde op de schaal **34** de instelling voor de vereiste zaagbreedte weergeven.

Verlengstuk van de tafel (Afb. N)

- Het verlengstuk van de tafel **16** kan gebruikt worden voor brede werkstukken.
- Zet de vergrendelhendel los **14** en trek het verlengstuk van de tafel uit.

Parallelaanslag (Afb. O)

- Duw de verstekmeter 6 in een sleuf 21 22 op de zaagtafel.
- Zet de vergrendelhendel los 37.
- Draai de verstekmeter 6 tot de gewenste hoek ingesteld is. De schaal 38 geeft de ingestelde hoek weer.
- Zet de vergrendelhendel opnieuw vast 37

BEDIENING

Instructies voor gebruik

WAARSCHUWING: *Houd u altijd aan de veiligheidsinstructies en van toepassing zijnde voorschriften.*

WAARSCHUWING: Om het gevaar op ernstig persoonlijk letsel te verminderen, zet u het gereedschap uit en ontkoppelt u het van de stroomvoorziening, voordat u enige aanpassing maakt of hulpstukken of accessoires verwijdert/installeert. *Het onbedoeld opstarten kan letsel veroorzaken.*

Werkinstructies

Het wordt aanbevolen om na elke nieuwe aanpassing de instellingen uit te proberen, om de ingestelde afmetingen te controleren. Wacht na het uitschakelen van de zaag tot het zaagblad het maximaal toerental bereikt, voordat u begint te zagen.

Zet lange werstukken vast zodat ze niet van de tafel vallen op het einde van het zagen (zoals met een rollende steun enz.) Let extra op bij het beginnen met zagen! Gebruik het gereedschap nooit zonder de zuigfunctie. Controleer en maak regelmatig de zuigkanalen schoon.

In de lengte zagen (Afb. P)

In de lengte zagen (ook splitsen genoemd) is wanneer u de zaag gebruikt om in de richting van de houtnerf te zagen. Druk een einde van het werkstuk tegen de langsgeleiding 5 met de platte kant op de zaagtafel 1.

De afscherming van het zaagblad 2 moet altijd over het werkstuk gezakt laten worden. Neem tijdens het in de lengte zagen nooit een houding aan in lijn met de zaagrichting.

- Stel de geleiding in overeenkomstig de hoogte en de gewenste breedte van het werkstuk.
- Schakel de zaag in.
- Plaats uw handen (met de vingers tegen elkaar) plat op het werkstuk en duw het werkstuk langs en in het zaagblad 4.
- Geleid het werkstuk aan de zijkant met uw linker- of rechterhand (afhankelijk van de positie), tot de voorste rand van de afscherming van het zaagblad 2.
- Duw het werkstuk altijd tot het einde van het spouwmes 3.
- Het afgesneden deel blijft op de zaagtafel 4 tot het zaagblad 4 zich opnieuw op de rustpositie bevindt.
- Bescherm lange werkstukken met een rollende steun tegen vallen op het einde van het zagen.

Opgelet (Afb. Q)

- Gebruik altijd het duwhout 19 wanneer u kleine werkstukken zaagt (Afb. Q)
- Zaag geen al te kleine werkstukken.

Dwars zagen

- Vergrendel de verstekmeter 6 op 0 graden.
- Stel de afschuinhoek in op 0 graden.
- Pas de hoogte van het zaagblad 4 aan.
- Houd het werkstuk vlak op de tafel 1 en tegen de langsgeleiding. Houd het werkstuk weg bij het zaagblad.
- Houd beide handen uit de buurt van het zaagblad.
- Schakel de machine in en laat het zaagblad volledig op snelheid komen.
- Houd het werkstuk stevig tegen de langsgeleiding en verplaats het werkstuk langzaam, samen met de geleidingseenheid tot het werkstuk onder de bovenste afscherming van het zaagblad komt. Laat de tanden zagen en dwing het werkstuk niet door het zaagblad. De snelheid van het zaagblad moet constant worden gehouden.
- Schakel de machine uit na het zagen, laat het zaagblad tot stilstand komen en verwijder het werkstuk
  BELANGRIJK: Duw nooit tegen het te zagen deel van het werkstuk en houd het nooit vast.

Schuine zaagsneden (Afb. R)

Schuine zaagsneden moeten altijd gemaakt worden met de langsgeleiding 5.

- Stel het zaagblad 4 in op de gewenste hoek.
- Ga verder zoals bij dwars zagen.

Vezelplaten zagen

Om te vermijden dat de randen afscheuren tijdens het werken met vezelplaten, moet het zaagblad hoger zijn dan de hoogte van het werkstuk.

Opslag van hulpgereedschap (Afb. S, T)

Hulpgereedschap kan op de machine bewaard worden. De verstekmeter 6 kan ook aan een haak gehangen worden, zoals weergegeven op Afb. S. De afscherming van het zaagblad 2 en het duwhout 19 kunnen aan een haak gehangen worden, zoals weergegeven op Afb. T.

Omgaan met een geblokkeerd zaagblad (Afb. U)

- Zorg ervoor dat de voeding van de machine losgekoppeld is.
- Verwijder eerst het werkstuk. **WAARSCHUWING:** Zorg ervoor dat uw handen het zaagblad niet raken.
- Druk op de overbelastingsbeveiliging 23 en koppel de voeding opnieuw aan, de machine kan opnieuw gebruikt worden. (Afb. U)

Toepassingen

- Verzeker dat de inkeping gemaakt is aan de afvalkant van de meetlijn.
- Zaag het hout met de afgewerkte kant naar boven gericht.
- Zorg altijd voor voldoende ondersteuning van het hout wanneer dit uit het zaagblad komt.
- Zaag een proefstuk voor belangrijke werkstukken.
- Gebruik altijd de juiste instelling van de zaagdiepte. De top van het zaagblad moet 3 mm tot 6 mm van de top van het te zagen materiaal blijven.
- Inspecteer het werkstuk op noesten en nagels voor het zagen. Verwijder alle losse noesten met een hamer.
- Gebruik altijd schone, scherpe, juist ingestelde zaagbladen. Zaag nooit met een bot zaagblad.
- Zorg voor gelijkmatige, evenredig verdeelde druk tijdens het zagen. Forceer het zagen nooit.
- GEEN nat of vervormd hout zagen.
- Houd uw werkstuk altijd stevig vast met beide handen of gebruik een duwhout.

ONDERHOUD

Uw gereedschap op stroom is ontworpen om gedurende een lange tijdsperiode te functioneren met een minimum aan onderhoud. Het continu naar bevrediging functioneren hangt af van de juiste zorg voor het gereedschap en regelmatig schoonmaken.

WAARSCHUWING: Om het gevaar op ernstig persoonlijk letsel te verminderen, zet u het gereedschap uit en ontkoppelt u het van de stroomvoorziening, voordat u enige aanpassing maakt of hulpstukken of accessoires verwijdert/installeert. *Het onbedoeld opstarten kan letsel veroorzaken.*

Raadpleeg de achterkant van deze handleiding voor de contactgegevens van het servicecentrum of ga naar **www.2helpu.com**.

Trek de stekker uit het stopcontact, voordat u aanpassingen doorvoert of onderhoud uitvoert. Houd gereedschap scherp en schoon zodat het beter en veiliger presteert. Controleer netsnoeren regelmatig. Als er sprake is van beschadiging, moet u het netsnoer laten repareren door een erkende onderhoudsdienst. Uw elektrisch gereedschap heeft geen aanvullende smering of onderhoud nodig. Er zitten in uw elektrisch gereedschap geen door de gebruiker te onderhouden onderdelen. Gebruik nooit water of chemische reinigingsmiddelen om uw elektrisch gereedschap schoon te maken. Veeg het apparaat schoon met een droge doek. Bewaar uw elektrisch gereedschap altijd op een droge plaats. Houd de ventilatieopeningen van de motor schoon. Houd alle bedieningen vrij van stof. Het is normaal dat u vonken uit de ventilatieopeningen ziet komen, deze zullen uw elektrisch gereedschap niet beschadigen. Als het netsnoer beschadigd is, moet het door de fabrikant, zijn servicemonteur of gelijkaardig gekwalificeerde personen vervangen worden om gevaarlijke situaties te voorkomen.

Stofafzuiging (Fig. H, V)

Stof van materialen zoals verf met lood en sommige soorten hout zijn schadelijk voor uw gezondheid. Inademen van deze stoffen kan een allergische reactie veroorzaken en/of luchtweginfecties veroorzaken bij de gebruiker of omstanders. Bepaald stof, zoals van eiken- of beukenhout, wordt geacht kankerverwekkend te zijn, vooral in combinatie met additieven voor houtbehandeling.

Neem de in uw land relevante voorschriften in acht voor de materialen waarmee u werkt.

De stofzuiger moet geschikt zijn voor het materiaal waarmee u werkt.

Gebruik een speciale klasse M stofzuiger wanneer u droog stof opzuigt dat erg schadelijk voor de gezondheid of kankerverwekkend is.

De machine is aan de achterzijde voorzien **40** van een poort voor stofopvang, die geschikt is voor gebruik met apparatuur voor stofafzuiging met zuigmonden van 35 mm. De afscherming van het zaagblad is ook voorzien van een poort voor stofopvang voor zuigmonden met een diameter van 35 mm.

- Sluit bij alle werkzaamheden een toestel voor stofafzuiging aan dat is ontworpen in overeenstemming met de relevante voorschriften voor stofemissie.
- Controleer dat de slang van stofafzuigapparatuur **31** geschikt is voor de toepassing en voor het materiaal dat wordt gezaagd. Zorg ervoor dat de slang niet vast komt te zitten of bekneld raakt.
- Er is een splitter verkrijgbaar om beide poorten op een enkele stofafzuiging aan te sluiten.
- Bedenk dat geproduceerde materialen zoals spaanplaat of MDF meer stofdeeltjes geven bij het zagen dan natuurlijk hout.

Smering

Uw elektrische gereedschap heeft geen aanvullende smering nodig.

Reiniging (Afb. A)

WAARSCHUWING: *Blaas vuil en stof door middel van droge lucht uit de hoofdbehuizing, zo vaak u ziet dat vuil zich in en rond de ventilatieopeningen verzamelt. Draag goedgekeurde oogbescherming en een goedgekeurd stofmasker wanneer u deze procedure uitvoert.*

WAARSCHUWING: *Gebruik nooit oplosmiddelen of andere bijtende chemicaliën voor het reinigen van niet-metalen onderdelen van het gereedschap. Deze chemicaliën kunnen de materialen die in deze onderdelen worden gebruikt, week maken. Gebruik een doek die alleen met water en een milde zeepoplossing vochtig is gemaakt. Laat nooit vloeistof in het gereedschap komen; dompel nooit een onderdeel van het gereedschap onder in een vloeistof.*

WAARSCHUWING: *Maak het blad van de werkbank regelmatig schoon om het risico op letsel te verminderen.*

WAARSCHUWING: *Maak het systeem voor stofopvang regelmatig schoon om het risico op letsel te verminderen.*

WAARSCHUWING: *Gebruik de zaag niet voor het opnieuw bevestiging van de toegang tot de stofopvang, om het risico op ernstig persoonlijk letsel te verminderen.*

De afscherming van het zaagblad **2** en het inlegstuk moeten op hun plaats worden gezet, voordat u de zaag gebruikt.

Controleer vóór gebruik zorgvuldig de bovenste en de onderste beschermkap van het zaagblad en ook de stofafzuigbuis om na te gaan of deze goed zullen werken. Zorg ervoor dat spaanders, stof of deeltjes niet kunnen leiden tot blokkering van één van de functies.

Als er delen van het werkstuk tussen het zaagblad en de afschermingen gekneld zitten, trek de stekker van de machine dan uit het stopcontact en volg de instructies die worden gegeven in ***Het zaagblad monteren/vervangen***. Verwijder de vastgelopen delen en monteer het zaagblad opnieuw.

Houd de ventilatiesleuven vrij en reinig de behuizing regelmatig met een zachte doek.

Maak het stofafzuigsysteem regelmatig schoon.

Als optie verkrijgbare accessoires

WAARSCHUWING: *Omdat andere accessoires dan deze die worden aangeboden door STANLEY niet met dit product zijn getest, kan het gebruik van dergelijke accessoires met dit gereedschap gevaarlijk zijn. Om het risico op letsel te beperken, mogen uitsluitend door STANLEY aanbevolen accessoires worden gebruikt met dit.*

Vraag uw verdeler om meer informatie over de juiste accessoires.

Vervang de afscherming van het zaagblad of de koolstofborstel indien versleten. Neem contact op met uw dichtstbijzijnde Stanley-servicecentrum voor nadere gegevens over een vervanging van de afscherming van het zaagblad of koolstofborstel.

Bescherming van het milieu



Producten/batterijen zijn recyclebaar, maar als ze gemarkeerd zijn met de doorgekruiste afvalcontainer, mogen ze niet samen met normaal huishoudafval weggegooid worden. Laat de batterijen volledig ontladen en scheid ze, indien mogelijk, van lichtbronnen van het product. Het is de verantwoordelijkheid van de gebruiker om persoonsgegevens van dit product te verwijderen. Breng het afval daarna naar een officieel afvalinzamelcentrum of een deelnemende handelaar, die ze vaak gratis zal aanvaarden. De verpakking moet weggegooid worden op basis van de aangebrachte materiaalcode. De bedienings- of veiligheidsinstructies mogen alleen weggegooid worden als het betreffende product niet langer gebruikt wordt.

Vraag de richtlijnen inzake afvalbeheer bij uw plaatselijke community/gemeente. Ga voor meer informatie naar **www.2helpU.com** en scan de bovenstaande QR-code.

BORDSAG
SST1800

Gratulerer!

Du har valgt et STANLEY-verktøy. Mange års erfaring, grundig produktutvikling og innovasjon gjør STANLEY til en meget pålitelig partner for profesjonelle brukere av elektrisk verktøy.

Tekniske data

		SST1800
Spenning	V_{AC}	220–240
Type		1
Frekvens	Hz	50
Inngangseffekt	W	1800
Ubelastet hastighet	min^{-1}	4800
Bladdiameter	mm	254
Hullstørrelse	mm	30
Bladspor	mm	2,8
Bladtykkelse	mm	1,8
Spalteknivtykkelse	mm	2,5
Bordstørrelse	mm	560x680
Maks. kuttedybde ved 45º	mm	50
Maks. kuttedybde ved 90º	mm	80
Bladvinkelområde	º	0–45º
Vekt	kg	28,8

Støyverdier og vibrasjonsverdier (triax vektor sum) i henhold til EN62841-3-1:			
L_{PA}	(utslippets lydtrykknivå)	dB(A)	87,5
L_{WA}	(lydeffektnivå)	dB(A)	103,5
K	(usikkerhet for det angitte lydnivået)	dB(A)	3

Vibrasjons- og/eller støyemisjonsnivå angitt i dette informasjonsbladet er målt i henhold til en standardisert test avholdt i EN62841 og kan brukes for å sammenligne et verktøy med et annet. Det kan brukes til en forhåndsvurdering av eksponering.

ADVARSEL: *Det angitte vibrasjons- og/eller støyemisjonsnivået gjelder for verktøyets hovedbruksområder. Dersom verktøyet anvendes for andre bruksområder, med annet tilbehør eller er dårlig vedlikeholdt, kan vibrasjons- og/eller støyemisjonen avvike. Dette kan øke eksponeringsnivået betydelig for hele arbeidsperioden.*

En vurdering av eksponeringsnivået for vibrasjon og/eller støy bør også tas med i beregningen når verktøyet er slått av eller når det går uten faktisk å gjøre en jobb. Dette kan redusere eksponeringsnivået betydelig for hele arbeidsperioden.

Kartlegg ekstra sikkerhetstiltak for beskyttelse av brukeren mot støy og/eller vibrasjonseffekter, slik som vedlikehold av verktøy og tilbehør, holde hendene varme (relevant for vibrasjoner), organisering av arbeidsvanene.

EU-samsvarserklæring

Maskindirektivet

CE

Bordsag
SST1800

STANLEY erklærer at disse produktene som beskrevet under ***Tekniske data*** er i samsvar med:
2006/42/EU, EN62841-1:2015+A11:2022, EN62841-3-1:2014+A11:2017+A1:2021+A12:2021.

Disse produktene er også i samsvar med direktiv 2014/30/EU og 2011/65/EU. For mer informasjon, kontakt STANLEY på følgende adresse eller se baksiden av bruksanvisningen.

Undertegnede er ansvarlig for sammenstillingen av den tekniske filen og fremsetter denne erklæringen på vegne av STANLEY.

Patrick Diepenbach

Patrick Diepenbach
General Manager Benelux, GTS-Europe
STANLEY Europe, Egide Walschaertsstraat14-18,
2800 Mechelen, Belgia
02.04.2024

ADVARSEL: *Les bruksanvisningen slik at skaderisikoen kan reduseres.*

Definisjoner: Retningslinjer for sikkerhet

Definisjonene nedenfor beskriver alvorlighetsnivået de enkelte signalordene er. Les brukerhåndboken og vær spesielt oppmerksom på disse symbolene.

FARE: *Angir en eksisterende farlig situasjon som, og hvis den ikke unngås,* ***vil*** *føre til* ***dødsfall eller alvorlig personskade****.*

ADVARSEL: *Angir en potensielt farlig situasjon som, og hvis den ikke unngås,* ***kan*** *føre til* ***dødsfall eller alvorlig personskade****.*

FORSIKTIG: *Angir en potensielt farlig situasjon som, og hvis den ikke unngås,* ***kan*** *føre til* ***mindre eller moderat personskade****.*

MERK: *Angir en arbeidsmåte* ***som ikke er relatert til personskader****, men som* ***kan*** *føre til* ***skader på utstyr hvis den ikke unngås.***

Angir fare for elektrisk støt.

Angir brannfare.

GENERELLE SIKKERHETSADVARSLER FOR ELEKTRISKE VERKTØY

ADVARSEL: Les alle sikkerhetsanvisninger, instruksjoner, illustrasjoner og spesifikasjoner

som følger dette elektriske verktøyet. *Manglende overholdelse av instruksjonene som er listet opp under kan resultere i elektrosjokk, ild og/eller alvorlig skade.*

TA VARE PÅ ALLE ADVARSLER OG INSTRUKSJONER FOR FREMTIDIG BRUK

Uttrykket "elektrisk verktøy" i advarslene henviser til ditt strømdrevne (med ledning) elektriske verktøy eller ditt batteridrevne (uten ledning) elektriske verktøy.

1) Sikkerhet på arbeidsområdet

a) ***Hold arbeidsområdet godt opplyst.*** *Rotete eller mørke områder er en invitasjon til ulykker.*

b) ***Ikke bruk elektriske verktøy i eksplosive omgivelser, slik som i nærheten av antennelige væsker, gasser eller støv.*** *Elektrisk verktøy skaper gnister som kan antenne støv eller gasser.*

c) ***Hold barn og tilskuere borte mens du bruker et elektrisk verktøy.*** *Distraksjoner kan føre til at du mister kontrollen.*

2) Elektrisk sikkerhet

a) ***Støpselet til elektriske verktøy må passe til stikkontakten. Aldri modifiser støpselet på noen måte. Ikke bruk adaptere med jordede elektriske verktøy.*** *Umodifiserte støpsler og stikkontakter som passer vil redusere risikoen for elektrisk sjokk.*

b) ***Unngå kroppskontakt med jordete overflater slik som rør, radiatorer, komfyrer og kjøleskap.*** *Det finnes en økt risiko for elektrisk sjokk dersom kroppen din er jordet.*

c) ***Ikke eksponer elektriske verktøy for regn eller våte forhold.*** *Dersom det kommer vann inn i et elektrisk verktøy vil det øke risikoen for elektrisk sjokk.*

d) ***Ikke bruk ledningen feil. Aldri bruk ledningen til å bære, trekke eller dra ut støpselet til det elektriske verktøyet. Hold ledningen borte fra varme, olje, skarpe kanter eller bevegelige deler.*** *Skadede eller innviklede ledninger øker risikoen for elektrisk sjokk.*

e) ***Når du bruker et elektrisk verktøy utendørs, bruk en skjøteledning som er egnet for utendørs bruk.*** *Bruk av en skjøteledning beregnet for utendørs bruk reduserer risikoen for elektrisk sjokk.*

f) ***Dersom bruk av et elektrisk verktøy på et fuktig sted er uunngåelig, bruk en strømkilde med jordfeilbryter (RCD).*** *Bruk av jordfeilbryter (RCD) reduserer risikoen for elektrisk sjokk.*

3) Personlig sikkerhet

a) ***Hold deg våken, hold øye med det du gjør og bruk sunn fornuft når du bruker et elektrisk verktøy. Ikke bruk et elektrisk verktøy dersom du er trøtt eller er påvirket av medikamenter, narkotika eller alkohol.*** *Ett øyeblikks uoppmerksomhet under bruk av elektriske verktøy kan føre til alvorlig personskade.*

b) ***Bruk personlig verneutstyr. Bruk alltid vernebriller.*** *Verneutstyr slik som støvmaske, sklisikre vernesko, hjelm, eller hørselsvern brukt under passende forhold vil redusere personskader.*

c) ***Unngå utilsiktet oppstart. Sikre at bryteren er i av-stillingen før du kobler til strømkilden og/eller batteripakken, plukker opp eller bærer verktøyet.*** *Å bære elektriske verktøy med fingeren på bryteren eller å sette inn støpselet mens elektriske verktøy har bryteren på øker faren for ulykker.*

d) ***Fjern eventuelle justeringsnøkler før du slår på det elektriske verktøyet.*** *En nøkkel som er festet til en roterende del av det elektriske verktøyet kan føre til personskade.*

e) ***Ikke strekk deg for langt. Ha godt fotfeste og stå støtt hele tiden.*** *Dette fører til at du har bedre kontroll over det elektriske verktøyet ved uventede situasjoner.*

f) ***Bruk egnet antrekk. Ikke ha på deg løstsittende klær eller smykker. Hold hår og klær borte fra bevegelige deler.*** *Løstsittende antrekk, smykker eller langt hår kan bli fanget opp av bevegelige deler.*

g) ***Hvis apparatet er utstyrt for tilkobling av støvutsugings- og -oppsamlingsinnretning, må du sørge for at disse er koblet til og ordentlig sikret.*** *Bruk av støvoppsamlere kan redusere støvrelaterte farer.*

h) ***Ikke la kunnskap som du har fått fra hyppig bruk av verktøy la deg bli for selvsikker slik at du ignorerer verktøyets sikkerhetsprinsipper.*** *En tankeløs handling kan føre til alvorlig personskade på brøkdelen av et sekund.*

4) Bruk og vedlikehold av elektriske verktøy

a) ***Ikke bruk kraft på verktøyet. Bruk det elektriske verktøyet som situasjonen krever.*** *Det riktige elektriske verktøyet vil gjøre jobben bedre og tryggere ved den hastigheten det ble konstruert for.*

b) ***Ikke bruk verktøyet hvis bryteren ikke kan slå verktøyet av eller på.*** *Ethvert elektrisk verktøy som ikke kan kontrolleres med bryteren er farlig og må repareres.*

c) ***Koble støpselet fra strømkilden og/eller ta batteripakken av det elektriske verktøyet, hvis den er avtakbar, før du foretar noen justeringer, endrer tilbehør eller lagrer elektriske verktøy.*** *Slike preventive sikkerhetsforanstaltninger reduserer risikoen for å starte det elektriske verktøyet ved et uhell.*

d) ***Lagre elektriske verktøy som ikke er i bruk, utilgjengelig for barn og la ikke personer som ikke er kjent med det elektriske verktøyet eller disse instruksjonene bruke det.*** *Elektriske verktøy er farlige i hendene på utrenede brukere.*

e) ***Vedlikehold elektriske verktøy. Kontroller om bevegelige deler er feiljustert eller fastskjært, om deler er ødelagt eller andre forhold som kan påvirke driften av verktøyet. Dersom det er skadet, få verktøyet reparert før neste bruk.*** *Mange ulykker forårsakes av dårlig vedlikeholdte verktøy.*

f) ***Hold skjæreverktøy skarpe og rene.*** *Godt vedlikeholdte skjæreverktøy med skarpe skjærekanter setter seg mindre sannsynlig fast og er lettere å kontrollere.*

g) ***Bruk verktøyet, tilbehørene og bittene, osv., i samsvar med disse instruksjonene og ta i betraktning arbeidsforholdene og det arbeidet som skal utføres.*** *Bruk av det elektriske verktøyet for oppgaver som er forskjellige fra de som er tiltenkt kan føre til en farlig situasjon.*

h) ***Hold håndtakene og gripeflatene tørre, rene og frie for olje og fett.*** *Glatte håndtak og gripeområder gir utrygg håndtering og manglende kontroll over verktøyet i uventede situasjoner.*

5) Vedlikehold

a) ***Få det elektriske verktøyet ditt vedlikeholdt av en kvalifisert reparatør som kun bruker originale reservedeler.*** *Dette vil sikre at verktøyets sikkerhet blir ivaretatt.*

Sikkerhetsinstruksjoner for bordsager

1) Sikkerhetsrelaterte advarsler

a) ***Hold beskyttelsen på plass. Beskyttelser må fungere og være riktig montert.*** *En beskyttelse som er løs, ødelagt eller ikke fungerer skikkelig må repareres eller skiftes ut.*

b) ***Du skal alltid bruke en sagbladbeskyttelse og spaltekniv ved all gjennomsaging.*** *For saging hvor sagbladet kutter helt gjennom tykkelsen av arbeidsstykket kan beskyttelsen og andre sikkerhetsenheter redusere risikoen for personskader.*

c) ***Etter å ha utført et kutt som ikke er gjennomgående, så som falsing, omsaging eller sporkutting, sett spaltekniven til forlenget opp-posisjon. Med spaltekniven i forlenget opp-posisjon, sett på igjen bladbeskyttelsen.*** *Beskyttelsen og spaltekniven reduserer risikoen for personskader.*

d) ***Forsikre deg om at sagbladet ikke er i kontakt med beskyttelsen, spaltekniven eller arbeidsstykket før bryteren slås på.*** *Utilsiktet kontakt mellom disse delene og sagbladet kan føre til farlige situasjoner.*

e) ***Juster spaltekniven som beskrevet i bruksanvisningen.*** *Uriktig mellomrom, posisjonering og innretting kan gjøre spaltekniven ineffektiv i å forhindre muligheten for tilbakeslag.*

f) ***For at spaltekniven skal fungere, må den gå inn i arbeidsstykket.*** *Spaltekniven er ineffektiv når du kutter arbeidsstykker som er for korte for å komme i kontakt med spaltekniven. Under disse forholdene kan ikke tilbakeslag forhindres av spaltekniven.*

g) ***Bruk et blad som er tilpasset spaltekniven.*** *For at spaltekniven skal kunne fungere skikkelig, må sagbladets diameter passe til den riktige spaltekniven og kroppen av sagbladet være tynnere enn spaltekniven, og kuttebredden av bladet må være bredere enn spaltekniven.*

2) Advarsler for saging

a) ***FARE: Du skal aldri plassere fingre eller hender i nærheten av eller på linje med sagbladet.*** *Et øyeblikks uoppmerksomhet eller en glipp kan føre hånden din mot sagbladet og resultere i alvorlige personskader.*

b) ***Du skal mate arbeidsstykket inn i sagbladet eller kutteren kun mot rotasjonsretningen.*** *Ved å mate arbeidsstykket i samme retning som sagbladet roterer over bordet kan resultere i at arbeidsstykket og hånden din blir trukket inn i sagbladet.*

c) ***Du skal aldri bruke gjæringsanlegget til å mate arbeidsstykket når du kapper, og ikke bruk parallellanlegget som lengdestopper når du krysskapper med gjæringsanlegget.*** *Ved å føre arbeidsstykket med parallellanlegget og gjæringsanlegget på samme tid øker faren for tilbakeslag og at bladet henger seg opp.*

d) ***Ved langsgående saging, hold alltid arbeidsstykket i kontakt med anlegget og påfør alltid matekraften på arbeidsstykket mellom føringen og sagbladet. Bruk en skyvestav når avstanden mellom anlegget og sagbladet er mindre enn 150 mm, og bruk en skyveblokk når avstanden er mindre enn 50 mm.*** *Slik "arbeidshjelp" holder hendene dine i sikker avstand fra sagbladet.*

e) ***Du skal kun bruke en skyvepinne som er levert av produsenten eller som er laget i henhold til instruksjonene.*** *Denne skyvepinne lager tilstrekkelig avstand mellom hånden og sagbladet.*

f) ***Du skal aldri bruke en ødelagt eller kappet skyvestav.*** *En ødelagt eller kuttet skyvepinne kan brekke og forårsake at hånden din skyves inn i sagbladet.*

g) ***Ikke utfør operasjoner på frihånd. Du skal alltid bruke parallellanlegget eller gjæringsanlegget til å posisjonere og lede arbeidsstykket. "****Frihånd" betyr at du bruker hendene til å støtte eller føre arbeidsstykket på linje med parallellanlegget og gjæringsanlegget. Frihåndsaging fører til skjevheter, fastkjøring og tilbakeslag.*

h) ***Aldri strekk hendene rundt eller over et roterende sagblad.*** *Ved å strekke seg etter et arbeidsstykke kan føre til ulykker da du kan komme i kontakt med det roterende sagbladet.*

i) ***Bruk ekstra arbeidsstykkestøtte på enden og/ eller sidene på sagbordet for lange og/eller brede arbeidsstykker for å holde dem rett.*** *Et langt og/ eller bredt arbeidsstykke har en tendens til å rotere på bordkanten, noe som fører til at du mister kontrollen, at sagbladet kjører seg fast eller tilbakeslag.*

j) ***Mate arbeidsstykket i jevn hastighet. Ikke bende, vri eller føre arbeidsstykket fra side til side. Hvis det kjører seg fast, skal du straks slå av verktøyet, ta ut kontakten og løsne fastkjøringen.*** *Når arbeidsstykket låser sagbladet kan det forårsake tilbakeslag eller stoppe motoren.*

k) ***Du skal ikke fjerne avkuttede materialer mens sagen går.*** *Materialet kan feste seg mellom anlegget eller inne i sagbladbeskyttelsen. Sagbladet kan dermed dra fingrene dine inn i bladet. Skru sagen av og vent til sagbladet stopper før du fjerner materialer.*

l) ***Bruk et tilleggsanlegg i kontakt med bordflaten når du kutter arbeidsstykker som er mindre enn 2 mm tykke.*** *Et tynt arbeidsstykke kan lirke seg under parallellanlegget og forårsake tilbakeslag.*

3) Årsaker til tilbakeslag og tilhørende advarsler

Tilbakeslag er en plutselig reaksjon når arbeidsstykket klemmes, tilstoppet sagblad eller kutting av en skjev linje i forhold til sagbladet, eller når en del av arbeidsstykket stopper mellom sagbladet og parallellanlegget eller et annet fast objekt.

Det mest vanlige ved tilbakeslag er at arbeidsstykket løftes fra bordet av enden på sagbladet og kastes mot operatøren.

Tilbakeslag er resultatet av feil bruk av sagen og/eller feil driftsprosedyrer eller betingelser, og kan unngås ved å ta skikkelige forholdsregler, som angitt nedenfor.

a) ***Aldri stå direkte på linje med sagbladet. Du skal alltid plassere kroppen på samme side av sagbladet som anlegget.*** *Tilbakeslag kan forårsake at arbeidsstykket kastes mot den som står foran og på linje med sagbladet.*

b) ***Du skal aldri strekke deg over eller bak sagbladet for å dra eller støtte arbeidsstykket.*** *Du kan komme i kontakt med sagbladet eller tilbakeslag kan dra fingrene dine inn i sagbladet.*

c) ***Du skal aldri holde og presse arbeidsstykket som kuttes mot det roterende sagbladet.*** *Press på arbeidsstykket mot sagbladet kan føre til tilstopping og tilbakeslag.*

d) ***Sett anlegget parallelt med sagbladet.*** *Et anlegg som ikke er på linje vil klemme arbeidsstykket mot sagbladet og skape tilbakeslag.*

e) ***Bruk en "fingerplate" (featherboard) for å presse arbeidsstykket mot bordet og anlegget når du utfører saging som ikke går helt gjennom, slik som ved falsing.*** *En fingerplate hjelper til med å kontrollere arbeidsstykket ved tilbakeslag.*

f) ***Støtt opp store paneler for å redusere risikoen for tilbakeslag og at bladet setter seg fast.*** *Store arbeidsstykker har en tendens til å henge ned under sin egen vekt. Støttene må plasseres under alle deler av panel som henger ut over bordet.*

g) ***Vær ekstra forsiktig når du kutter et arbeidsstykket som er vridd, kvistete, bulket eller ikke har en rett kant som kan føres med et gjæringsanlegg eller langs anlegget.*** *Et bulket, kvistete eller vridd arbeidsstykket er ustabilt og kan forårsake at sporet ikke er på linje med sagbladet, fastkjøring og tilbakeslag.*

h) ***Du skal aldri kutte mer enn ett arbeidsstykke stablet vertikalt eller horisontalt.*** *Sagbladet kan plukke opp et eller flere stykker og forårsake tilbakeslag.*

i) ***Når du starter en sag på nytt i arbeidsstykket, plasser sagbladet sentrert i sporet slik at tennene ikke er fast i materialet.*** *Dersom sagbladet kjører seg fast, kan det løfte opp arbeidsstykket og forårsake tilbakeslag når den starter på nytt.*

j) ***Hold sagblader rene, skarpe og med tilstrekkelig tanning. Du skal aldri bruke et bulket sagblad eller sagblad med sprukne eller ødelagte tenner.*** *Skarpe og ordentlig tannede sagblader minimerer fastkjøring, tilstopping og tilbakeslag.*

4) Bordsag bruksadvarsler

a) ***Du skal slå av bordsagen og ta ut strømledningen når du fjerner bordinnfellingen, skifter sagbladet eller gjør justeringer på spaltekniven eller bladbeskyttelsen, og dersom maskinen forlates uten tilsyn.*** *Ved hjelp av slike tiltak unngår du ulykker.*

b) ***Du skal aldri la bordsagen gå uten oppsyn. Slå av og ikke gå fra maskinen før den har stoppet helt.*** *En roterende sag uten oppsyn er en ukontrollert risiko.*

c) ***Plasser bordsagen på et godtopplyst og jevnt sted hvor du har godt fotfeste og balanse. Den bør installeres på et sted der det er nok plass til å håndtere størrelsen på arbeidsstykket.*** *Trange, mørke rom og ujevne, glatte gulv kan forårsake ulykker.*

d) ***Du skal ofte rengjøre og fjerne spon under bordsagen og/eller støvoppsamlingsenheten.*** *Oppsamlet spon er brannfarlig og kan selvantennes.*

e) ***Bordsagen må være godt festet.*** *En bordsag som ikke er skikkelig festet kan bevege seg og tippe over.*

f) ***Fjern verktøy, trebiter, etc. fra bordet før sagen slås på.*** *Uoppmerksomhet eller en potensiell fastkjøring kan være farlig.*

g) ***Bruk alltid blad med korrekt størrelse og form (diamant kontra rund) på festehull.*** *Blad som ikke passer til festemekanismen på sagen vil gå eksentrisk, som fører til at du mister kontrollen.*

h) ***Du skal aldri bruke ødelagte eller feil sagbladmontering, slik som flenser, sagbladskiver, bolter eller muttere.*** *Slike monteringsmåter er spesielt laget for sagen for sikker drift og optimal utføring av arbeidet.*

i) ***Du skal aldri stå på bordsagen, ikke bruk den som krakk.*** *Det kan føre til alvorlig personskade dersom verktøyet vippes eller dersom skjæreverktøyet utilsiktet kommer i kontakt med deg.*

j) ***Forsikre deg om at sagbladet er installert slik at det roterer i riktig retning. Du skal ikke bruke slipeskiver, stålbørster eller pusseskiver på bordsagen.*** *Feil sagbladinstallasjon eller bruk av feil tilbehør anbefales ikke og kan forårsake alvorlig personskade.*

Ekstra sikkerhetsregler for sagbenker

ADVARSEL: *Kutting av plast, trematerialer med mye harpiks eller andre materialer kan føre til at smeltet materiale samler seg opp på bladet og bladtennene, dette*

øker risikoen for at bladet blir overopphetet og bøyer seg mens du sager.

- *Påse at bladet roterer i riktig retning og at tennene peker mot forsiden av sagbenken.*
- *Sørg for at alle klemmehåndtak er strammet til før bruk.*
- *Påse at alle blader og flenser er rene og at den største delen av klemskiven er mot bladet. Stram skaftmutteren.*
- *Sørg for at spaltekniven er justert til riktig avstand fra bladet.*
- *Ikke bruk sagen uten at øvre og nedre beskyttelsene er på plass.*
- *Ikke bruk smøremidler på bladet mens det er i bevegelse.*
- *Oppbevar alltid skyvepinnen på sin plass når den ikke er i bruk.*
- *Ikke bruk beskyttelsen for håndtering eller for transport.*
- *Bruk ikke sidetrykk på sagbladet.*
- *Sag aldri lettmetall-legeringer. Verktøyet er ikke designet for slikt bruk.*
- *Ikke bruk slipeskiver eller diamantkappeskiver.*
- *Falsing, hakk- eller sporsaging er ikke tillatt.*
- *I tilfelle maskinsvikt, må du slå av verktøyet straks og koble verktøyet fra strømkilden. Rapporter feilen og merk verktøyet på passende måte for å unngå at andre bruker det defekte verktøyet.*
- *Dersom sagbladet blokkeres på grunn av unormal skyvekraft ved kutting, må du ALLTID slå av maskinen og koble fra strømkilden. Ta bort arbeidsstykket og forsikre deg om at sagbladet løper fritt. Slå på verktøyet og start en ny kapping med redusert skyvekraft.*
- *Du skal ALDRI prøve å kutte en stabel av løse materialdeler som kan forårsake tap av kontroll og tilbakeslag. Støtt alle materialer sikkert.*
- *Pass på at bladbeskyttelsen er ordentlig plassert. Når du sager, må du alltid vende den mot arbeidsstykket.*

Sagblader

- *Ikke bruk sagblader som ikke er i samsvar med målene angitt i de **tekniske data**ene. Ikke bruk avstandsstykker for at bladet skal passe på spindelen. Bruk bare blad som angitt i denne manualen og som samsvarer med EN847-1, dersom de skal brukes i treverk eller lignende materialer.*
- *Sagbladets maksimale hastighet skal alltid være høyere enn eller lik hastigheten angitt på verktøyets typeskilt.*
- *Sagbladets diameter må være i samsvar med markeringene på verktøyets typeskilt.*
- *Vurder bruk av spesialdesignede støyreduksjonsblader.*
- *Ikke bruk sagblad av høyhastighetsstål (HS).*
- *Ikke bruk sprukkede eller skadede sagblader.*
- *Velg riktig sagblad tilpasset materialet som skal kappes.*
- *Bruk arbeidshansker ved håndtering av sagblad og råmaterialer. Sagblad bør bæres i en holder om det er praktisk.*

Strømtilkobling

Før tilkobling av maskinen til strømkabelen, pass på at bryteren (8) er i posisjon "AV" og pass på at strømmen har samme karakteristikk som angitt på maskinen. Alle kabelkoblingene må sitte godt. Kjøring på lav spenning vil skade maskinen.

***FARE!** Ikke utsett maskinen for regn og ikke bruk maskinen på fuktige steder.*

Før du kobler maskinen til strømkabelen, pass på at bryteren står på "AV".

SIKKERHET FOR ANDRE

- *Dette apparatet er ikke ment for bruk av personer (inkludert barn) med redusert fysiske, sensoriske eller mentale evner, eller mangel på erfaring og kunnskap, med mindre de får tilsyn eller har blitt opplært i bruk av apparatet av en person ansvarlig for deres sikkerhet.*
- *Barn må holdes under oppsyn, sørg for at de ikke leker med apparatet.*

Restrisikoer

***ADVARSEL:** Vi anbefaler bruk av en reststrømenhet med et rest-strømområde på 30mA eller mindre.*

Til tross for at man følger relevante sikkerhetsbestemmelser og bruker sikkerhetsutstyr, er det bestemte farer som ikke kan unngås. Disse er:

- *Hørselskader.*
- *Fare for personskade pga. flygende partikler.*
- *Fare for brannskader fordi utstyr blir varmt under bruk.*
- *Fare for personskade ved langvarig bruk.*

Elektrisk sikkerhet

Den elektriske motoren er blitt konstruert for kun én spenning. Kontroller alltid at strømforsyningen samsvarer med spenningen på merkeskiltet.

Ditt -verktøy er dobbeltisolert i samsvar med EN62841; det trengs derfor ikke noen jordledning.

Dette produktet er ment til bruk med en sikkerhetstransformator produsert i henhold til BSEN61558 og BS4343. Arbeid aldri uten at denne transformatoren er på plass.

Dersom strømkabelen er skadet, skal den kun skiftes av eller en autorisert serviceorganisasjon.

Bruk av skjøteledning

Hvis man trenger en skjøteledning, bruk en godkjent 3-leder skjøteledning egnet for verktøyets strømforbruk (se ***Tekniske data***). Minimum størrelse på lederen er 1,5 mm^2; maksimum lengde er 30 m.

Alltid vikle ut kabelen fullstendig når du bruker en kabeltrommel.

Datokode plassering (Fig. T)

Produksjonsdatokoden **41** består av et 4-sifret år fulgt av en 2-sifret uke med tillegg av en 2-sifret fabrikkode.

Pakkens innhold

Pakken inneholder:

1 Bordsag
1 60T sagblad
1 Bladbeskyttelse
1 Gjæringsanlegg

1 Parallellanlegg
1 Støvsugerslange
1 Slangeadapter
2 Fastnøkkel
1 Skyvepinne
1 Føring smale materialer
1 Bruksanvisning

- *Kontroller for skader på verktøy, deler eller tilbehør som kan ha oppstått under transporten.*
- *Ta deg tid til å lese grundig og forstå denne bruksanvisningen før bruk.*

Merking på verktøyet

Følgende piktogrammer vises på verktøyet:


Les instruksjonshåndboken før bruk.


Bruk hørselvern.


Bruk vernebriller.

V	Volt
A	Amper
Hz	Hertz
W	Watt
min	minutter
∼	Vekselstrøm
⎓	Likestrøm
n_o	Ubelastet hastighet
⧈	Klasse II utstyr
⏚	Jordingskontakt
⚠	Sikkerhets-varselsymbol
/min.	Omdreininger eller slag pr. minutt


Forsiktig! Les bruksanvisningen for korrekt justering og låsing av beskyttelse og spaltekniv.

Beskrivelse (Fig. A)

ADVARSEL: *Modifiser aldri det elektriske verktøyet eller noen del av det. Det kan føre til materielle skader eller personskader.*

1 Sagbenk
2 Bladbeskyttelse
3 Spaltekniv
4 Sagblad
5 Parallellanlegg
6 Gjæringsanlegg
7 Transporthjul
8 På/Av bryter
9 Understell
10 Låseknott for vinkeljustering
11 Bladløftehåndtak
12 Låseknott understell
13 Blad vippehjul
14 Låsehåndtak for bordforlengelse
15 Låsehåndtak for parallellanlegg
16 Bordforlengelse
17 Fastnøkkel
18 Styreskinne
19 Skyvepinne
20 Bordinnlegg
21 Spor (a)
22 Spor (b)
23 Overlastvern

Tiltenkt bruk

Bordsagen SST1800 er konstruert for profesjonell kløving, tverrkutting, gjæring og fasing av forskjellige materialer slik som tre, trelignende materialer og plast.

SKAL IKKE brukes under våte forhold eller i nærheten av antennelige væsker eller gasser.

SKAL IKKE brukes til saging i metall, sementplater eller murverk.

SKAL IKKE brukes med formkutterhoder på denne sagen.

IKKE foreta avsmalnende kutt uten bruk av avsmalnende jigg.

IKKE bruk sagen for dykksaging eller buesaging.

Disse bordsirkelsagene er profesjonelle elektroverktøy.

IKKE la barn komme i kontakt med verktøyet. Tilsyn er nødvendig når uerfarne brukere skal bruke dette verktøy.

- **Små barn og uføre.** Dette apparatet er ikke tiltenkt bruk av små barn eller uføre uten oppsyn.
- Dette produktet er ikke ment for bruk av personer (inkludert barn) med reduserte fysiske, sensoriske eller mentale evner, eller mangel på erfaring og kunnskap, med mindre de får tilsyn av en person ansvarlig for deres sikkerhet. Barn skal aldri forlates alene med dette produktet.

MONTERING OG JUSTERING

ADVARSEL: For å redusere risikoen for alvorlig personskade, slå av verktøyet og koble det fra strømkilden før du foretar eventuelle justeringer eller fjerner/installerer tilleggsutstyr eller tilbehør. *Utilsiktet oppstart kan føre til personskader.*

MONTERING (Fig. A1, A2, A3, A4)

Det er tre ulike posisjoner på maskinen for ulik bruk, stående, foldet og transport. Bena låses ved å vri knottene i begge

retninger for å låse/åpne og er åpen i midtposisjon.

1. Start med sagen stående på hjulene (Fig. A1), lås opp øvre ben. Sving opp bena og lås (Fig. A2) og lås opp nedre ben.
2. Løft bena fra enden (Fig. A3), la nedre ben svinge på plass. Sving benet helt på plass og lås (Fig. A4).
3. Det er et justerbart fjærben som vist i Fig. A5. Du kan dreie det med eller mot klokken til ønsket lengde. (Figur A5).

Foldeinstruksjoner (Fig. B1, B2, B3, B4)

Hold og støtt opp bordkanten, lås opp bena på hjulenden (Fig. B1). Senk hjulene til bakken og la bena svinge under (Fig. B2). Sett bordet på ende, fold opp og lås nedre ben, lås opp øvre ben (Fig. B3). Sving ned bena og lås (Fig. B4).

Transport av bordsagen (Fig. C1, C2)

ADVARSEL! *Dekk til øvre del av bladet ved transport, f.eks. ved hjelp av beskyttelsen.*

Øvre ben kan låses i vertikal posisjon for bruk som en tralle.

Bladløftehåndtak montering (Fig. D)

Sett skive **24**, hus **25**, skive **26** og sekskantmutter **27** på bolten **28** for å sette sammen bladløftehåndtaket **11**.

Oppsett spaltekniv (Fig. E, F, G)

ADVARSEL! *Koble fra strømkabelen! Oppsett av spaltekniven* **3** *må sjekkes før hver bruk.*

ADVARSEL! *Spaltekniven* **3** *skal settes i korrekt posisjon for gjennomgående kutting. Men før første bruk og før tilkobling av maskinen til strømmen, pass på at spaltekniven sitter godt, er på linje med bladet og med korrekt distanse til bladet (se Fig. F). Bruk bare maskinen dersom spaltekniven* **3** *er i øvre posisjon, så fremt maskinen ikke brukes for slissing. BESKYTTELSEN MÅ TAS AV VED SLISSING. LØFT STRAKS SPALTEKNIVEN OG SETT PÅ IGJEN BESKYTTELSEN ETTER AVSLUTTET ARBEID SOM KREVERE AT BESKYTTELSEN ER AV ELLER AT SPALTEKNIVEN ER SENKET.*

1. Sett sagbladet **4** til maks. kuttedybde, sett i posisjon 00 og lås det.
2. Ta av bordinnlegget **20** (Fig. E).

ADVARSEL! *Av hensyn til transporten er spaltekniven* **3** *satt i nedre posisjon før maskinen tas i bruk første gang. Bruk kun maskinen når spaltekniven er i øvre posisjon. Gå frem som følger for å sette spaltekniven i øvre posisjon:*

3. Løsne låsehåndtaket **29** og skyv spaltekniven **3** til øvre posisjon (Fig. F).
4. Gapet mellom sagbladets **4** tenner og spaltekniven skal være omtrent 3 mm til 5 mm (Fig. G).
5. Trekk til igjen festeskruen **29** og fest bordinnlegget **20**.

ADVARSEL! *Pass på at maskinen er frakoblet strømforsyningen. Bruk aldri maskinen uten bordinnlegget, skift straks ut bordinnlegget dersom det er slitt eller skadet.*

ADVARSEL! *Dersom låsehåndtaket ikke kan plasseres i nedre kvadrant låst posisjon, er kanskje ikke spaltekniven plassert korrekt. Flytt spaltekniven og sett låsehåndtaket tilbake i nedre kvadrant.*

ADVARSEL! *Låsehåndtaket må være i nedre kvadrant, under horisontal posisjon, for å låse helt. Sjekk nøye.*

Montering av sagbladbeskyttelse (Fig. H)

ADVARSEL! *Spaltekniven skal være låst i øvre posisjon før du setter på beskyttelsen.*

Beskyttelsen skal ikke settes på dersom spaltekniven er satt og låst i nedre posisjon.

- Bladbeskyttelsen **2** er utstyrt med en fjærbelastet låsepinne **39** for å posisjonere og låse beskyttelsen mot spaltekniven **3**. For å hindre personskader, må beskyttelsen være på ved gjennomgående kutt.
- Løft sagbladet og spalteknivmodulen ved å dreie bladets låsehåndtak **11** mot klokken som vist i Fig. E.
- Plasser stangen bak i beskyttelsen **2** ned og bak plassering av spaltekniven.
- Press låsepinnen **39** og senk beskyttelsen for å rette inn med spalteknivens frontposisjon.
- Løsne låsepinnen og bekreft at beskyttelsen sitter godt på spaltekniven.
- Brukeren skal kunne ta av beskyttelsen fra spaltekniven ved å trykke inn låsepinnen **39** og deretter løfte beskyttelsen opp.
- Trekk beskyttelsen forsiktig opp fra spaltekniven for å sikre at den sitter godt.

Montering/skifte av sagblad (Fig. E, H, I)

ADVARSEL! *Sjekk alltid innretting av spaltekniven og funksjon av beskyttelsen etter vedlikehold.*

ADVARSEL! *Sjekk alltid at spaltekniven er låst på plass og innrettet med bladet før hver bruk og etter vedlikehold. Beskyttelsen må være på ved gjennomgående kutt.*

ADVARSEL: *Pass på at maskinen er frakoblet strømforsyningen. Bruk arbeidshansker.*

ADVARSEL: *Ikke kjør sagen dersom støvlokket er tatt av.*

ADVARSEL: *Hold ringen på plass ved skifte av sagen.*

1. Demontere beskyttelsen på sagbladet **2** (Fig. H.)
2. Ta av bordinnlegget **20** (Fig. E).
3. Løsne mutteren ved å sette fastnøkkelen **17** på mutteren og motholde med en annen fastnøkkel **17** på flensen (Fig. I).

ADVARSEL! *Vri mutteren samme vei som sagens rotasjonsretning.*

4. Ta av ytre flens og ta ut sagbladet fra indre flens, med en diagonal bevegelse nedover.
5. Rengjør flensen grundig med en klut før du setter på et nytt sagblad.
6. Sett inn det nye sagbladet og fest ytre flens. Ytre flens har et Φ30mm hevet senter som passer inn i hullet på bladet.

ADVARSEL! *Tennene på et nytt blad er meget skarpe og kan være farlige. Pass på at sagetennene peker ned foran på bordet, rettet inn med pilen p sagbladbeskyttelsen* **2**.

7. Sett på bordinnlegget **20** og sagbladbeskyttelsen **2** igjen og still inn.
8. Før bruk, sjekk at beskyttelsen fungerer.

På/av-bryter (Fig. J)

- For å slå maskinen på, trykk på den grønne startknappen "I".
- For å slå maskinen av, trykk på den røde stoppknappen "O".

Kuttedybde (Fig. J)

Drei bladløftehåndtak **11** for å stille bladet til ønsket kuttedybde.

- Vri mot klokka for å få større kuttedybde
- Vri med klokka for å få mindre kuttedybde

Etter hver regulering anbefales det å foreta et testkutt for å sjekke innstilt verdi.

Stille inn vinkelen (Fig. J)

Still inn ønsket skråvinkel mellom 0 til 45 grader før saging, pass på at sagbladet **4** og gjæringsanlegget **6** ikke kolliderer.

- Løsne skråvinkellåsen **10**.
- Sett opp ønsket vinkel og lås låsen igjen.

Montering av anlegg for smale arbeidsstykker (Fig. K)

- Anlegget for smale arbeidsstykker **32** på parallellanlegget **5** har to førende flater med ulik høyde.
- Avhengig av tykkelsen av arbeidsstykket, må den høyeste siden av anlegget for smale stykker **32** brukes for tykke materialer (arbeidsstykket mer enn 25 mm) og den laveste siden av anlegget for tynt materiale (arbeidsstykket under 25 mm).
- For justering, løsne boltene på siden av parallellanlegget **5** og skyv anlegget for tynne materialer **32** på føringen, avhengig av ønsket posisjon.
- Stram til boltene igjen.

Montering av parallellanlegg (Fig. L)

- Fest parallellanlegget **5** på baksiden og trykk låsehåndtaket **15** ned.
- Ved demontering, trekk opp låsehåndtaket og ta av parallellanlegget **5**.
- Parallellanlegget kan låses på plass med den riflede knotten bak.

Stille inn skjærebredde (Fig. M)

- Parallellanlegget **5** brukes for langsgående saging av treverk.
- Sett parallellanlegget **5** på styreskinnen **18** på høyre eller venstre side av sagbladet.
- 2 skalaer **33** **34** på styreskinnen **18** for visning av åpningen mellom styreskinnen og sagbladet **4**

Med kuttebredde mindre enn 300 mm behøver bordet ikke forlenges, se skala **33**. Det røde merket på se-glasset **35** viser ønsket oppsett av kuttebredde.

Med kuttebredde mer enn 300 mm må bordet forlenges, se skala **34**. Pass på at det røde merket på se-glasset **35** er 300 mm og lås parallellanlegget, så viser pekeren **36** mot skalaen **34** verdien for nødvendig innstilling av kuttebredde.

Bordforlengelse (Fig. N)

- Bordforlengelsen **16** brukes for spesielt brede arbeidsstykker.
- Løsne låsehåndtaket **14** og trekk ut bordforlengelsen.

Krysstopper (Fig. O)

- Skyv gjæringsanlegget **6** inn i et spor **21** **22** på sagbordet.
- Løsne låsehåndtaket **37**.
- Roter gjæringsanlegget **6** til du har ønsket vinkel. Skalaen **38** viser innstilt vinkel.
- Stram til igjen låsehåndtaket **37**

BRUK

Bruksanvisning

ADVARSEL: *Ta alltid hensyn til sikkerhetsinstruksjonene og gjeldende forskrifter.*

ADVARSEL: For å redusere risikoen for alvorlig personskade, slå av verktøyet og koble det fra strømkilden før du foretar eventuelle justeringer eller fjerner/installerer tilleggsutstyr eller tilbehør. *En utilsiktet oppstart kan føre til personskader.*

Bruksinstrukser

Etter hver regulering anbefales det å foreta et testkutt for å sjekke innstilt verdi. Etter å ha slått på sagen, vent til bladet har nådd maks rotasjonshastighet før du starter kuttet.

Sikre lange arbeidsstykker mot å falle ned ved enden av kuttet (f.eks. med et rullestativ). Pass ekstra godt på ved start av kuttet! Bruk aldri verktøyet uten støvsugefunksjon. Sjekk og rengjør støvsugekanalene regelmessig.

Langsgående kutting (Fig. P)

Langsgående kutting (slissing) skjer ved å kappe med sagen langs vedretningen på treverket. Trykk på kanten av arbeidsstykket langs parallellanlegget **5** med den flate siden mot sagbordet **1**.

Bladbeskyttelsen **2** skal alltid være senket ned på arbeidsstykket. Når du foretar langsgående kutting, stå aldri i en arbeidsposisjon som er på linje med kutteretningen.

- Still inn føringen så den passer med arbeidsstykkets høyde og ønsket bredde.
- Slå på sagen.
- Plasser hendene (med fingrene lukket) flatt på arbeidsstykket og skyv arbeidsstykket langs føringen og inn i bladet **4**.

- Styr på siden med venstre eller høyre hånd (avhengig av posisjon) kun så langt som som til fremre kant av sagbladbeskyttelsen **2**.
- Skyv alltid arbeidsstykket gjennom til enden av spaltekniven **3**
- Avkappet stykke forblir på sagbordet **4** til bladet **4** er tilbake i hvileposisjon.
- Sikre lange arbeidsstykker mot å falle ned ved enden av kuttet, f.eks. med et rullestativ.

Forsiktig (Fig. Q)

- Bruk alltid en skyvestav **19** ved kløving av mindre arbeidsstykker (Fig. Q)
- Ikke forsøk å kappe svært små biter.

Tverrkutting

- Lås gjæringsanlegget **6** på 0 grader.
- Stille inn skråvinkel til 0 grader.
- Juster sagbladet **4** i høyde.
- Hold arbeidsstykket flatt på bordet **1** og mot anlegget. Hold arbeidsstykket vekk fra bladet.
- Hold begge hendene unna banen til sagbladet.
- Slå maskinen på og la sagbladet komme opp i full hastighet.
- Hold arbeidsstykket godt mot anlegget og beveg arbeidsstykket langsomt sammen med føringsmodulen til arbeidsstykket kommer under øvre bladbeskyttelse. La tennene skjære seg gjennom arbeidsstykket, ikke bruk makt for å tvinge det gjennom bladet. Bladhastigheten bør holdes konstant.
- Etter at kappingen er fullført, slå av maskinen, la bladet stoppe og ta bort arbeidsstykket.
  VIKTIG: Du må aldri skyve på, eller holde den avkappede enden av arbeidsstykket.

Skråvinkelkutt (Fig. R)

Skråvinkelkutt må alltid foretas med parallellføringen **5**.

- Still bladet **4** i ønsket vinkel.
- Gå frem som ved tverrkutting.

Sage sponplater

For å hindre at de kappede endene sprekker når du sager sponplater, må sagbladet være høyere enn høyden av arbeidsstykket.

Lagring av ekstra verktøy (Fig. S, T)

Ekstra verktøy kan lagres på maskinen. Gjæringsanlegget **6** kan henges på en krok som vist på Fig. S. Bladbeskyttelsen **2** og skyvestav **19** kan henges på en krok som vist på Fig. T.

Håndtere fastkjøring av bladet (Fig. U)

- Pass på at maskinen er frakoblet strømforsyningen.
- Ta av arbeidsstykket først. **ADVARSEL:** Pass på at hendene dine ikke berører sagbladet.
- Trykk på overlastvernet **23** og koble til pluggen igjen, maskinen kan nå brukes igjen. (Figur U)

Bruksområder

- Pass på at sagsporet er på avkapp-siden av målelinjen.
- Kapp materialet med den pene siden opp.
- Støtt alltid opp trestykket når det kommer ut av bladet.
- Foreta et testkutt før viktige kutt.
- Ha alltid korrekt dybde på bladet. Toppen av bladtennene skal være over materialet som kuttes med 3 mm til 6 mm.
- Sjekk arbeidsstykket for kvister eller spikere før du starter kuttet. Fjern løse kvister med en hammer.
- Bruk alltid, rene, skarpe og korrekt oppsatte blad. Foreta aldri kutt med et sløvt blad.
- Ved kutting, bruk jevnt, likt trykk. Tving aldri et kutt.
- IKKE kutt i vått eller vridd treverk.
- Hold alltid arbeidsstykket godt med begge hender eller bruk en skyvepinne.

VEDLIKEHOLD

Ditt elektriske verktøy er designet for å virke over en lang tidsperiode med et minimum av vedlikehold. Kontinuerlig tilfredsstillende drift avhenger av tilfredsstillende stell av verktøyet og regelmessig renhold.

ADVARSEL: For å redusere risikoen for alvorlig personskade, slå av verktøyet og koble det fra strømkilden før du foretar eventuelle justeringer eller fjerner/installerer tilleggsutstyr eller tilbehør.
En utilsiktet oppstart kan føre til personskader.

Se baksiden av denne manualen for kontaktinformasjon til servicesentre, eller besøk **www.2helpu.com.**

Ta støpselet ut av stikkontakten før du foretar justeringer, service eller vedlikehold. Hold kutteutstyr skarpt og rent for bedre og sikrere ytelse. Kontroller ledningene regelmessig, og få dem reparert ved et godkjent serviceverksted hvis de er skadet. Ditt elektriske verktøy trenger ikke ekstra smøring eller vedlikehold. Det er ingen deler inne i verktøyet som trenger service. Bruk aldri vann eller kjemiske rengjøringsmidler for rengjøring av verktøyet. Tørk av med en tørr klut. Oppbevar verktøyet alltid stående på et tørt sted. Hold ventilasjonsåpningene på motoren rene. Hold alle kontrollene frie for støv. Dersom du ser gnister i ventilasjonsåpningene, dette er normalt og betyr ikke skader på verktøyet. Hvis strømledningen blir skadet, må den byttes av produsenten eller et autorisert servicesenter eller tilsvarende kvalifisert person for å unngå fare.

Støvavsug (Fig. H, V)

Støv fra materialer som blyholdig lakk/maling og noen tretyper kan være helseskadelig. Hvis brukeren eller tilskuere puster inn støvet kan dette føre til allergiske reaksjoner og/eller føre til infeksjoner i luftveiene. Noen typer støv, så som eik og bøk, regnes som kreftfremkallende – spesielt i forbindelse med kjemikalier for trebehandling.

Følg gjeldende nasjonale retningslinjer for materialene som brukes.

Støvsugeren skal være passende for materialet som behandles.

Ved støvsuging av tørt støv som er spesielt helsefarlig eller kreftfremkallende, bruk en klasse M støvsuger.

Maskinen er forsynt med en åpning for avsuging **40** av støv på baksiden av maskinen. Den er egnet for bruk med utstyr for støvavsug med 35 mm dyser. Bladvernet har også en åpning for støvavsug med 35 mm dyser.

- Dersom det er mulig, bør det alltid brukes støvavsug som er designet i henhold til de relevante reglene for støvavsug.
- Se til at slangen for støvavsuget **31** som brukes er egnet for bruksområdet og materialet som skal kappes. Se til at slangen håndteres riktig.
- Det finnes et splitter-tilbehør for å koble begge portene til samme støvsuger.
- Vær oppmerksom på at kunstige materialer som sponplater eller MDF produserer mer støvpartikler under kutting enn naturlig treverk.

Smøring

Ditt elektriske verktøy trenger ikke ekstra smøring.

Rengjøring (Fig. A)

ADVARSEL: *Blås skitt og støv ut av hovedhuset med tørr luft når du ser at skitt samles inne i og rundt luftåpningene. Bruk godkjente vernebriller og godkjent støvmaske når prosedyren utføres.*

ADVARSEL: *Bruk aldri løsemidler eller sterke kjemikalier for å rengjøre ikke-metalliske deler av verktøyet. Disse kjemikaliene kan svekke materialene som brukes i disse delene. Bruk en klut som bare er fuktet med vann og mild såpe. Aldri la noen væske trenge inn i verktøyet; aldri dypp noen del av verktøyet i en væske.*

ADVARSEL: *For å redusere faren for personskader må du rengjøre bordplaten og ventilasjonssporene regelmessig.*

ADVARSEL: *For å redusere faren for personskade, rengjør støvavsuget regelmessig.*

ADVARSEL: *For å redusere risikoen for alvorlige personskader, ikke bruk sagen uten å sette lokket på støvavsuget.*

Bladvernet **2** og innleggsplaten må være på plass i riktig stilling før du bruker sagen.

Før bruk, inspiser nøye det øvre og det nedre bladvernet, samt støvavsugsrøret for å se om det vil fungere riktig. Se til at spon, støv eller avkapp fra arbeidsstykket ikke kan føre til blokkering av noen av funksjonene.

Dersom fragmenter av arbeidsstykket kiler seg mellom sagblad og beskyttelse, koble verktøyet fra strømforsyningen og følg instruksjonene i avsnitt ***Montere/skifte sagbladet.*** Ta bort de fastkilte delene og sett sagbladet på igjen.

Hold ventilasjonsåpningene rene, og rengjør huset regelmessig med en myk klut.

Regelmessig rengjøring av støvoppsamlingssystemet.

Tilleggsutstyr

ADVARSEL: *Siden annet tilbehør enn det som tilbys fra STANLEY kan være farlig, ettersom dette ikke er testet sammen med dette verktøyet. For å redusere risikoen for alvorlig personskade, bruk kun STANLEY- anbefalt tilbehør bør brukes sammen med dette produktet.*

Ta kontakt med din forhandler for ytterligere informasjon om egnet ekstrautstyr.

Skift ut bladbeskyttelsen eller karbonbørsten dersom slitt. Kontakt din lokale servicesenter for informasjon om utskifting av bladbeskyttelsen eller karbonbørsten.

Beskyttelse av miljøet



Produkter/batterier er resirkulerbare, men hvis de er merket med en overkrysset søppelkasse, må de ikke kastes sammen med vanlig husholdningsavfall. Kjør batteriene helt ned og skill dem fra produktet, og skill eventuelle lyskilder fra produktet hvis mulig. Det er brukerens ansvar å slette personopplysninger fra produktet. Ta deretter avfallet til et offentlig avfallsinnsamlingssenter eller en deltakende forhandler som ofte vil akseptere det gratis. Emballasje bør kastes i henhold til den merkede materialkoden. Bruks- og sikkerhetsanvisninger skal først kastes når produktene de omhandler ikke lenger er i bruk.

Vennligst sjekk med din lokale kommune for veiledning om avfallshåndtering. For mer informasjon, besøk **www.2helpU.com** og skann QR-koden ovenfor.

SERRA DE MESA
SST1800

Gratulerer!

Optou por uma ferramenta da STANLEY. Longos anos de experiência, um desenvolvimento meticuloso dos seus produtos e um grande espírito de inovação são apenas alguns dos argumentos que fazem da STANLEY um dos parceiros de maior confiança dos utilizadores de ferramentas eléctricas profissionais.

Dados técnicos

		SST1800
Tensão	V_{CA}	220–240
Tipo		1
Frequência	Hz	50
Potência de entrada	A	1800
Velocidade sem carga	min^{-1}	4800
Diâmetro da lâmina	mm	254
Tamanho do furo	mm	30
Corte da lâmina	mm	2,8
Espessura do corpo da lâmina	mm	1,8
Espessura da cunha abridora	mm	2,5
Tamanho da mesa	mm	560 x 680
Profundidade máx. de corte a um ângulo de 45º	mm	50
Profundidade máx. de corte a um ângulo de 90º	mm	80
Intervalo de bisel da lâmina	º	0 – 45º
Peso	kg	28,8

Valores de ruído e vibração (valores totais de vibração) de acordo com a EN62841-3-1:

L_{PA}	(nível de emissão de pressão sonora)	dB (A)	87,5
L_{WA}	(nível de potência sonora)	dB (A)	103,5
K	(variabilidade do nível sonoro indicado)	dB (A)	3

O nível de emissão de vibração e/ou ruído indicado nesta ficha de informações foi medido em conformidade com um teste normalizado estabelecido pela norma EN62841 e podem ser utilizados para comparar. Por conseguinte, este nível pode ser utilizado para uma avaliação preliminar da exposição às vibrações.

ATENÇÃO: *o nível de emissão de vibração e/ou ruído declarado diz respeito às principais aplicações da ferramenta. No entanto, se a ferramenta for utilizada para outras aplicações ou com outros acessórios ou se a manutenção for insuficiente, o nível de emissão de vibração e/ou ruído pode ser diferente. Isto pode aumentar significativamente o nível de exposição às vibrações ao longo do período total de trabalho.*

A estimativa do nível de vibração e/ou ruído deve ter também em conta o número de vezes que a ferramenta é desligada ou está em funcionamento, mas sem executar tarefas. Isto pode reduzir significativamente o nível de exposição ao longo do período total de trabalho.

Identifique as medidas de segurança adicionais para proteger o utilizador dos efeitos da vibração e/ou ruído, tais como: manutenção da ferramenta e dos acessórios, manter as mãos quentes (relacionado com a vibração), e organização dos padrões de trabalho.

Declaração de conformidade CE

Directiva "Máquinas"

CE

Serra de mesa
SST1800

A STANLEY declara que os produtos descritos em ***Dados técnicos*** se encontram em conformidade com as seguintes normas e directivas:
2006/42/CE, EN62841-1:2015+A11:2022, EN62841-3-1:2014+A11:2017+A1:2021+A12:2021.

Estes produtos estão também em conformidade com as directivas 2014/30/UE e 2011/65/UE. Para obter mais informações, contacte a STANLEY através da morada indicada a seguir ou consulte o verso do manual.

O abaixo-assinado é responsável pela compilação do ficheiro técnico, fazendo esta declaração em nome da STANLEY.

Patrick Diepenbach

Patrick Diepenbach
Director-Geral, Benelux, GTS-Europe
STANLEY Europe, Egide Walschaertsstraat14-18,
2800 Mechelen, Bélgica
02.04.2024

ATENÇÃO: *para reduzir o risco de ferimentos, leia o manual de instruções.*

Definições: directrizes de Segurança

As definições abaixo apresentadas descrevem o grau de gravidade correspondente a cada palavra de advertência. Leia cuidadosamente o manual e preste atenção a estes símbolos.

PERIGO: *indica uma situação iminentemente perigosa que, se não for evitada,* ***irá*** *resultar em* ***morte ou lesões graves****.*

ATENÇÃO: *indica uma situação potencialmente perigosa que, se não for evitada,* ***poderá*** *resultar em* ***morte ou lesões graves****.*

CUIDADO: *indica uma situação potencialmente perigosa que, se não for evitada,* ***poderá*** *resultar em lesões* ***ligeiras ou moderadas****.*

AVISO: *indica uma prática (não relacionada com ferimentos) que, se não for evitada, poderá resultar em danos materiais.*



Indica risco de choque eléctrico.



Indica risco de incêndio.

AVISOS DE SEGURANÇA GERAIS RELATIVOS A FERRAMENTAS ELÉCTRICAS

ATENÇÃO: leia todos os avisos de segurança, instruções, ilustrações e especificações fornecidas com esta ferramenta eléctrica. *O não cumprimento de todas as instruções indicadas abaixo pode resultar em choque eléctrico, incêndio e/ou lesões graves.*

GUARDE TODOS OS AVISOS E INSTRUÇÕES PARA CONSULTA POSTERIOR

Em todos os avisos que se seguem, o termo "ferramenta eléctrica" refere-se à sua ferramenta alimentada pela rede eléctrica (com fios) ou por uma bateria (sem fios).

1) Segurança da Área de Trabalho

a) ***Mantenha a área de trabalho limpa e bem iluminada.*** *As áreas desorganizadas ou escuras são propensas a acidentes.*

b) ***Não utilize as ferramentas eléctricas em ambientes explosivos, como, por exemplo, na presença de líquidos, gases ou poeiras inflamáveis.*** *As ferramentas eléctricas criam faíscas que poderão inflamar estas poeiras ou vapores.*

c) ***Mantenha as crianças e outras pessoas afastadas quando utilizar uma ferramenta eléctrica.*** *As distracções podem levar à perda do controlo da ferramenta.*

2) Segurança Eléctrica

a) ***As fichas das ferramentas eléctricas têm de ser compatíveis com a tomada de electricidade. Nunca modifique a ficha de forma alguma. Não utilize fichas adaptadoras com ferramentas eléctricas ligadas à terra.*** *As fichas não modificadas e as tomadas compatíveis reduzem o risco de choque eléctrico.*

b) ***Evite o contacto corporal com superfícies e equipamentos ligados à terra, como, por exemplo, tubagens, radiadores, fogões e frigoríficos.*** *Se o seu corpo estiver "ligado" à terra, o risco de choque eléctrico é maior.*

c) ***Não exponha as ferramentas eléctricas à chuva ou a condições de humidade.*** *A entrada de água numa ferramenta eléctrica aumenta o risco de choque eléctrico.*

d) ***Não aplique força excessiva sobre o cabo. Nunca o utilize para transportar, puxar ou desligar a ferramenta eléctrica. Mantenha o cabo afastado de fontes de calor, substâncias oleosas, extremidades aguçadas ou peças móveis.*** *Os cabos danificados ou emaranhados aumentam o risco de choque eléctrico.*

e) ***Ao utilizar uma ferramenta eléctrica no exterior, use uma extensão adequada para utilização ao ar livre.*** *A utilização de um cabo adequado para uso ao ar livre reduz o risco de choque eléctrico.*

f) ***Se não for possível evitar trabalhar com uma ferramenta eléctrica num local húmido, utilize uma fonte de alimentação protegida por um dispositivo de corrente residual (DCR).*** *A utilização de um DCR reduz o risco de choque eléctrico.*

3) Segurança Pessoal

a) ***Mantenha-se alerta, preste atenção ao que está a fazer e faça uso de bom senso ao utilizar uma ferramenta eléctrica. Não utilize uma ferramenta eléctrica quando estiver cansado ou sob o efeito de drogas, álcool ou medicamentos.*** *Um momento de distracção durante a utilização de ferramentas eléctricas poderá resultar em ferimentos graves.*

b) ***Use equipamento de protecção pessoal. Use sempre uma protecção ocular.*** *O equipamento de protecção, como, por exemplo, uma máscara contra o pó, sapatos de segurança antiderrapantes, um capacete de segurança ou uma protecção auditiva, usado nas condições apropriadas, reduz o risco de ferimentos.*

c) ***Evite accionamentos acidentais. Certifique-se de que o interruptor da ferramenta está na posição de desligado antes de a ligar à tomada de electricidade e/ou inserir a bateria, ou antes de pegar ou transportar a ferramenta.*** *Se mantiver o dedo sobre o interruptor ao transportar ferramentas eléctricas ou se as ligar à fonte de alimentação com o interruptor ligado, poderá originar acidentes.*

d) ***Retire qualquer chave de ajuste ou chave de porcas antes de ligar a ferramenta eléctrica.*** *Uma chave de porcas ou chave de ajuste deixada numa peça móvel da ferramenta poderá resultar em ferimentos.*

e) ***Não se estique demasiado ao trabalhar com a ferramenta. Mantenha sempre os pés bem apoiados e um equilíbrio apropriado.*** *Desta forma, será mais fácil controlar a ferramenta eléctrica em situações inesperadas.*

f) ***Use vestuário apropriado. Não use roupa larga nem jóias. Mantenha o cabelo e a roupa afastados das peças móveis.*** *As roupas largas, as jóias ou o cabelo comprido podem ficar presos nestas peças.*

g) ***Se forem fornecidos acessórios para a ligação de equipamentos de extracção e recolha de partículas, certifique-se de que estes são ligados e utilizados correctamente.*** *A utilização de dispositivos de extracção de partículas pode reduzir os riscos relacionados com as mesmas.*

h) ***Não permita que a familiaridade resultante da utilização frequente de ferramentas lhe permita ser complacente e ignorar os princípios de segurança***

da ferramenta. *Uma acção descuidada pode causar ferimentos graves numa fracção de segundo.*

4) Utilização e Manutenção de Ferramentas Eléctricas

a) ***Não utilize a ferramenta eléctrica de forma forçada. Utilize a ferramenta eléctrica correcta para o seu trabalho.*** *A ferramenta eléctrica adequada irá efectuar o trabalho de um modo mais eficiente e seguro se for utilizada de acordo com a capacidade para a qual foi concebida.*

b) ***Não utilize a ferramenta eléctrica se o respectivo interruptor não a ligar e desligar.*** *Qualquer ferramenta eléctrica que não possa ser controlada através do interruptor de alimentação é perigosa e tem de ser reparada.*

c) ***Retire a ficha da fonte de alimentação e/ou retire a bateria, caso seja possível, da ferramenta eléctrica antes de efectuar quaisquer ajustes, substituir acessórios ou guardar ferramentas eléctricas.*** *Estas medidas de segurança preventivas reduzem o risco de ligar a ferramenta eléctrica acidentalmente.*

d) ***Guarde as ferramentas eléctricas que não estiverem a ser utilizadas fora do alcance de crianças e não permita que sejam utilizadas por pessoas não familiarizadas com as mesmas ou com estas instruções.*** *As ferramentas eléctricas são perigosas nas mãos de pessoas que não possuam as qualificações necessárias para as manusear.*

e) ***Faça a devida manutenção das ferramentas eléctricas. Verifique se as peças móveis da ferramenta eléctrica estão alinhadas e não emperram, bem como se existem peças partidas ou danificadas ou quaisquer outras condições que possam afectar o funcionamento da mesma. Se a ferramenta eléctrica estiver danificada, esta não deve ser utilizada até que seja reparada.*** *Muitos acidentes têm como principal causa ferramentas eléctricas com uma manutenção insuficiente.*

f) ***Mantenha as ferramentas de corte sempre afiadas e limpas.*** *As ferramentas de corte sujeitas a uma manutenção adequada, com arestas de corte afiadas, emperram com menos frequência e controlam-se com maior facilidade.*

g) ***Utilize a ferramenta eléctrica, os acessórios, as brocas, etc., de acordo com estas instruções, tendo em conta as condições de trabalho e a tarefa a ser efectuada.*** *A utilização da ferramenta eléctrica para fins diferentes dos previstos poderá resultar em situações perigosas.*

h) ***Mantenha as pegas e as superfícies de fixação secos, limpos e sem óleo ou massa lubrificante.*** *Pegas e superfícies de fixação molhadas não permitem o funcionamento e o controlo seguros em situações inesperadas.*

5) Assistência

a) ***A sua ferramenta eléctrica só deve ser reparada por um técnico qualificado e só devem ser utilizadas peças sobresselentes originais.*** *Desta forma, é garantida a segurança da ferramenta eléctrica.*

Instruções de segurança para serras de mesa

1) Avisos relacionados com protecções

a) ***Mantenha as protecções no respectivo local. As protecções devem estar em boas condições e montadas correctamente.*** *Uma protecção solta, danificada ou que não funcione correctamente deve ser reparada ou substituída.*

b) ***Utilize sempre a protecção da lâmina de serra e a lâmina separadora para cada operação de corte.*** *No que respeita às operações de corte em que a lâmina de serra faça um corte completo ao longo da espessura da peça, a protecção e outros dispositivos de segurança ajudam a reduzir o risco de ferimentos.*

c) ***Depois de terminar um corte não passante, por exemplo, de entalhe, desdobramento ou colocação de lambrim, coloque de novo a lâmina separadora na posição alargada. Com a lâmina separadora na posição alargada, volte a montar a protecção da lâmina.*** *A protecção e a lâmina separadora ajudam a reduzir o risco de ferimentos.*

d) ***Certifique-se de que a lâmina de serra não está em contacto com a protecção, a lâmina separadora ou a peça antes de ligar o interruptor.*** *O contacto acidental destes objectos com a lâmina de serra pode dar origem a uma situação de perigo.*

e) ***Ajuste a lâmina separadora como descrito neste manual de instruções.*** *O espaçamento, posicionamento e alinhamento incorrectos podem tornar a lâmina separadora ineficaz, reduzindo a probabilidade de recuo.*

f) ***A peça a trabalhar deve ser encaixada para que a lâmina separadora funcione correctamente.*** *A lâmina separadora não é eficaz para cortar peças que sejam muito pequenas para encaixar na lâmina separadora. Nestas condições, não é possível prever se vai ocorrer recuo causado pela lâmina separadora.*

g) ***Utilize a lâmina de serra adequada para a lâmina separadora.*** *Para que a lâmina separadora funcione correctamente, o diâmetro da lâmina de serra deve corresponder à lâmina separadora e o corpo da lâmina deve ser mais fino do que a espessura da lâmina separadora e a largura de corte da lâmina da serra deve ser mais larga do que a espessura da lâmina separadora.*

2) Avisos sobre procedimentos de corte

a)  ***PERIGO: Nunca aproxime os dedos ou as mãos da lâmina de serra.*** *Uma falta de atenção ou um tropeção podem fazer com que a sua mão toque na lâmina de serra e cause ferimentos graves.*

b) ***Insira a peça na lâmina de serra ou no cortador apenas no sentido de rotação.*** *Se inserir a peça no sentido de rotação da lâmina de serra acima da mesa, a peça e a sua mão podem ser puxadas na direcção da lâmina da serra.*

c) ***Quando serrar, nunca utilize o indicador de esquadria para inserir a peça e não utilize a guia longitudinal como batente longitudinal quando fizer cortes transversais com o indicador de esquadria.*** *Se orientar a peça com a guia longitudinal e o indicador de esquadria em simultâneo, há um maior risco de bloqueio e recuo da lâmina de serra.*

d) ***Quando serrar ao comprido, mantenha sempre a peça de trabalho totalmente em contacto com a guia e aplique sempre a força de avanço da peça de trabalho entre a guia e a lâmina da serra. Utilize uma haste de empurrar se a distância entre a guia e a lâmina da serra for inferior a 150 mm, e utilize um bloco para empurrar se a distância for inferior a 50 mm.*** *Os dispositivos "de apoio ao trabalho" ajudam a manter a sua mão a uma distância segura da lâmina de serra.*

e) ***Utilize apenas a haste de empurrar fornecida pelo fabricante ou construída de acordo com as instruções.*** *Esta haste de empurrar proporciona uma distância suficiente entre a mão e a lâmina de serra.*

f) ***Nunca utilize uma haste de empurrar danificada ou cortada.*** *Uma haste de empurrar danificada ou cortada pode partir-se, fazendo com que a mão deslize na direcção da lâmina de serra.*

g) ***Não efectue nenhuma operação "à mão livre". Utilize sempre a guia longitudinal ou o indicador de esquadria para posicionar e orientar a peça. "****À mão livre" significa utilizar as mãos para apoiar ou orientar a peça em vez de uma guia longitudinal ou indicador de esquadria. A serragem à mão livre resulta em falha de alinhamento, bloqueio e recuo.*

h) ***Nunca tente aceder a nada à volta ou por trás de uma lâmina da serra que esteja a rodar.*** *Se tentar tocar na peça, isso pode dar origem a um contacto acidental com a lâmina da serra em movimento.*

i) ***Para peças compridas e/ou largas, coloque um suporte adicional na peça na parte de trás e/ou laterais para mantê-las niveladas.*** *Uma peça comprida e/ou larga tem tendência para rodar na ponta da mesa, resultando em perda de controlo, bloqueio da lâmina de serra e recuo.*

j) ***Insira a peça a um ritmo regular. Não dobre, torça ou desloque a peça de trabalho de um lado para o outro. Se ocorrer encravamento, desligue a ferramenta de imediato, retire a ficha da tomada e resolva o problema.*** *O encravamento da peça na lâmina de serra pode causar recuo ou estrangulamento do motor.*

k) ***Não retire as peças do material cortado enquanto a serra estiver a girar.*** *O material pode ficar preso entre a guia ou no interior da protecção da lâmina de serra e esta pode puxar os seus dedos na direcção da lâmina de serra. Antes de retirar o material, desligue a serra e aguarde até a lâmina parar de girar.*

l) ***Utilize uma guia auxiliar que esteja em contacto com o tampo da mesa quando serrar peças com menos de 2 m.*** *Uma peça fina pode ficar presa debaixo da guia longitudinal e provocar recuo.*

3) Causas do efeito de recuo e avisos relacionados

O efeito de recuo é uma reacção inesperada da peça devido a uma lâmina comprimida, encravada ou a uma linha de corte desalinhada na peça em relação à lâmina de serra ou quando uma parte da peça fica presa entre a lâmina de serra e a guia longitudinal ou outro objecto fixo.

Muito frequentemente durante o recuo, a peça é levantada da mesa pela parte de trás da lâmina de serra e projectada na direcção do operador.

O efeito de recuo é o resultado de uma utilização abusiva da serra e/ou de condições ou procedimentos de utilização incorrectos e pode ser evitado tomando as precauções indicadas abaixo.

a) ***Nunca se coloque directamente à frente da lâmina de serra. Posicione sempre o corpo do mesmo lado da lâmina de serra e da guia.*** *O efeito de recuo pode projectar a peça a uma velocidade na direcção de qualquer pessoa que esteja à frente e alinhada com a lâmina de serra.*

b) ***Nunca tente aceder por trás ou à volta da lâmina de serra para puxar ou apoiar a peça.*** *Pode ocorrer um acidente acidental com a lâmina de serra ou o efeito de recuo pode arrastar os seus dedos na direcção da lâmina de serra.*

c) ***Nunca mantenha premida a peça que está a ser serrada contra a lâmina de serra rotativa.*** *Se pressionar a peça que está a ser cortada contra a lâmina de serra, a lâmina irá ficar presa e causar um efeito de recuo.*

d) ***Alinhe a guia de modo a ficar paralela com a lâmina de serra.*** *Uma guia desalinhada irá comprimir a peça contra a lâmina de serra e criar um efeito de recuo.*

e) ***Utilize uma tábua guia para orientar a peça contra a mesa e a guia quando fizer cortes não profundos, como entalhes.*** *Uma tábua guia ajuda a controlar a peça se ocorrer um efeito de recuo.*

f) ***Coloque painéis grandes para minimizar o risco de bloqueio e recuo da lâmina de serra.*** *Os painéis de grandes dimensões tendem a vergar sobre o seu próprio peso. Devem ser colocados suportes debaixo de todas as partes do painel que fiquem suspensas sobre o tampo da mesa.*

g) ***Tenha muito cuidado quando cortar uma peça que esteja torcida, com nós, dobrada ou não tenha uma vara para orientá-la com um indicador de esquadria ou ao longo da guia.*** *Uma peça dobrada, com nós ou*

torcida é instável e faz com que o corte fique desalinhado com a lâmina de serra, bloqueio e recuo.

h) ***Nunca corte mais de uma peça empilhada na vertical ou na horizontal.*** *A lâmina de serra pode ficar presa numa ou mais peças e causar o efeito de recuo.*

i) ***Quando voltar a utilizar a serra com a lâmina de serra na peça, centre a lâmina da serra na zona de corte e verifique se os dentes da serra não estão em contacto com o material.*** *Se a lâmina da serra ficar bloqueada, pode soltar-se ou fazer recuo quando a serra for reiniciada.*

j) ***Mantenha as lâminas de serra limpas, afiadas e com uma regulação suficiente. Nunca utilize lâminas de serra torcidas, rachadas ou com dentes partidos.*** *Se as lâminas de serra estiverem afiadas e devidamente reguladas há um menor risco de bloqueio, resistência e recuo.*

4) Avisos sobre como utilizar a mesa de serra

a) ***Desligue a serra de mesa e retire o cabo de alimentação quando remover o suporte da mesa, substituir a lâmina de serra ou efectuar ajustes na lâmina separadora ou na protecção da lâmina da serra ou quando deixar a máquina sem vigilância.*** *As medidas de precaução evitam acidentes.*

b) ***Nunca deixe a serra de mesa a funcionar sem vigilância. Desligue-a e não deixe a ferramenta no local até a serra parar por completo.*** *Uma serra em funcionamento sem vigilância é um perigo não controlado.*

c) ***Coloque a serra de mesa num local bem iluminado e nivelado onde possa estar com os pés bem assentes e equilibrados. Deve estar instalada numa área com espaço suficiente para lidar facilmente com o tamanho da peça.*** *Locais apertados, escuros, irregulares e escorregadios podem dar origem a acidentes.*

d) ***Limpe a área com frequência e remova a poeira debaixo da mesa de serra e/ou o dispositivo de recolha de poeira.*** *A poeira acumulada é combustível e pode inflamar-se.*

e) ***A serra da mesa deve estar fixada.*** *Se não estiver bem fixada, a mesa pode deslocar-se ou tombar.*

f) ***Retire as ferramentas, aparas de madeira, etc. da mesa antes de ligar a serra de mesa.*** *As distracções ou possíveis encravamentos podem ser perigosos.*

g) ***Utilize sempre lâminas de serra com tamanho e forma correctos (diamante, por oposição a redondo) dos orifícios do mandril.*** *As lâminas de serra que não correspondam ao equipamento de montagem da serra irão ficar descentradas, resultando na perda de controlo.*

h) ***Nunca utilize dispositivos de montagem de lâminas de serra danificados ou incorrectos, como roscas, anilhas de lâminas de serra, cavilhas ou porcas.*** *Estes dispositivos de montagem foram especialmente concebidos para a sua serra, um funcionamento em segurança e um excelente desempenho.*

i) ***Nunca se coloque em cima da mesa de serra, não a utilize como escadote.*** *Podem ocorrer ferimentos graves se a ferramenta estiver inclinada ou se a ferramenta de corte for ligada acidentalmente.*

j) ***Certifique-se de que a lâmina de serra está instalada de modo a rodar na direcção correcta. Não utilize rodas de esmeril, escovas metálicas ou discos abrasivos numa mesa de serra.*** *A instalação da lâmina de serra ou a utilização de acessórios não recomendados pode causar ferimentos graves.*

Regras de segurança adicionais para bancadas de serragem

ATENÇÃO: *o corte de plásticos, madeira com seiva e outros materiais pode causar a acumulação do material derretido nas pontas da lâmina e na lâmina da serra, aumentando o risco de sobreaquecimento da lâmina e dobragem durante o corte.*

- *Certifique-se de que a lâmina roda na direcção correcta e que os dentes estão a apontar para a parte da frente da bancada de serragem.*
- *Certifique-se de que todas as pegas de fixação estão apertados antes de iniciar qualquer operação.*
- *Certifique-se de que todas as lâminas e roscas estão limpas e que a superfície maior da anilha de fixação está encostada à lâmina. Aperte a porca de aperto com firmeza.*
- *Certifique-se de que a cunha abridora está ajustada na distância correcta da lâmina.*
- *Nunca utilize a serra sem a protecção superior e inferior devidamente colocadas.*
- *Não aplique lubrificantes na lâmina quando esta estiver a ser utilizada.*
- *Guarde sempre a haste de empurrar no respectivo local quando não estiver a ser utilizada.*
- *Não utilize a protecção para manuseamento ou transporte.*
- *Não exerça pressão lateral na lâmina de serra.*
- *Nunca corte ligas ligeiras. A máquina não foi concebida para esta aplicação.*
- *Não utilize discos abrasivos ou lâminas de corte de diamante.*
- *Não é permitido entalhar, fazer ranhuras ou sulcos.*
- *Em caso de falha da máquina, desligue a máquina de imediato e retire a ficha da fonte de alimentação. Comunique a falha e assinale a máquina de maneira adequada, para evitar que outras pessoas utilizem a máquina defeituosa.*
- *Se a lâmina de serra ficar bloqueada devido a força de avanço anormal durante o corte, desligue SEMPRE a máquina e retire a ficha da fonte de alimentação. Retire a peça de trabalho e certifique-se que a lâmina da serra funciona sem problemas. Ligue a máquina e inicie uma nova operação de corte com força de avanço reduzida.*
- *NUNCA tente cortar uma pilha de peças soltas que possam causar perda de controlo ou recuo. Sustente bem todos os materiais.*

- *Garanta que a lâmina de serra fica posicionada de forma adequada. Ao serrar deve estar sempre virada contra a peça de trabalho.*

Lâminas de serra

- *Não utilize lâminas de serra que não correspondam às dimensões indicadas nos **Dados técnicos**. Não utilize espaçadores para ajustar uma lâmina no eixo. Utilize apenas as lâminas especificadas neste manual, em conformidade com a norma EN847-1, caso sejam concebidas para madeira ou materiais semelhantes.*
- *A velocidade máxima da lâmina da serra deve ser sempre superior ou pelo menos igual à indicada na placa sinalética da ferramenta.*
- *O diâmetro da lâmina da serra deve estar de acordo com as marcas na placa sinalética da ferramenta.*
- *Considere a utilização de lâminas de redução de ruído especialmente concebidas.*
- *Não use lâminas de serra com aço de corte rápido.*
- *Não utilize lâminas de serra com rachas ou danificadas.*
- *Certifique-se de que a lâmina de serra escolhida é adequada para o material que pretende cortar.*
- *Use sempre luvas quando utilizar lâminas de serra e material áspero. As lâminas de serra devem ser transportadas num suporte, sempre que possível.*

Ligações de alimentação

Antes de ligar a máquina à rede eléctrica, verifique se o interruptor (8) está na posição "Desligado" e se a corrente eléctrica tem as características indicadas na máquina. Todas as ligações de linha devem estabelecer um contacto adequado. O funcionamento a uma tensão reduzida causa danos na máquina.

***PERIGO!** não exponha a máquina a chuva nem utilize-a em locais húmidos.*

Antes de ligar a máquina à fonte de alimentação, verifique se o interruptor está na posição "Desligado".

SEGURANÇA DE OUTRAS PESSOAS

- *Este equipamento não deve ser utilizado por pessoas (incluindo crianças) com capacidades físicas, sensoriais ou mentais reduzidas ou com falta de experiência e conhecimentos, a menos que sejam acompanhadas ou tenham recebido formação sobre a utilização deste equipamento por uma pessoa responsável pela sua segurança.*
- *As crianças devem ser vigiadas para que não mexam no equipamento.*

Riscos residuais

***ATENÇÃO:** recomendamos a utilização de um dispositivo de corrente residual com um limite de corrente residual de 30 mA ou menos.*

Apesar da aplicação dos regulamentos de segurança relevantes e da implementação de dispositivos de segurança, alguns riscos residuais não podem ser evitados. Estes riscos são os seguintes:

- *danos auditivos.*
- *Risco de ferimentos causados pela projecção de partículas.*
- *Risco de queimaduras porque os acessórios estão quentes durante a utilização.*
- *Risco de ferimentos devido a utilização prolongada.*

Segurança eléctrica

O motor eléctrico foi concebido apenas para uma voltagem específica. Verifique sempre se a tensão da tomada de electricidade corresponde à voltagem indicada na placa com os requisitos de alimentação da ferramenta.



A sua ferramenta da possui isolamento duplo, em conformidade com a norma EN62841. Por conseguinte, não é necessária qualquer ligação à terra.

Este produto foi concebido para utilização com um transformador de segurança, fabricado para os modelos BSEN61558 e BS4343. Nunca utilize a ferramenta sem este transformador instalado.

Se o cabo de alimentação estiver danificado, este deve ser substituído apenas pela ou por uma organização de serviço autorizada.

Utilizar uma extensão

Se for necessário utilizar uma extensão, use uma extensão aprovada com 3 núcleos, adequada para a potência de alimentação desta ferramenta (consulte os ***Dados técnicos***). O diâmetro mínimo do fio condutor é 1,5 mm^2; o comprimento máximo da extensão é 30 m.

Ao utilizar uma bobina de cabo, desenrole sempre o cabo na íntegra.

Posição do código de data (Fig. T)

O código da data de produção **41** consiste num ano de 4 dígitos, seguido de uma semana de 2 dígitos e é alargado por um código de fábrica de 2 dígitos.

Conteúdo da embalagem

A embalagem contém:

1 Serra de mesa
1 Lâmina de serra 60T
1 Protecção da lâmina
1 Indicador de esquadria
1 Guia longitudinal
1 Mangueira de extracção
1 Adaptador da mangueira
2 Chave de aperto
1 Haste de empurrar
1 Guia de material estreito
1 Manual de instruções

- *Verifique se a ferramenta, as peças ou os acessórios ficaram danificados durante o transporte.*
- *Demore o tempo necessário para ler na íntegra e compreender este manual antes de utilizar o equipamento.*

Símbolos na ferramenta

A ferramenta apresenta os seguintes símbolos:


Leia o manual de instruções antes de utilizar este equipamento.


Use uma protecção auditiva.


Use uma protecção ocular.

V	Volts
A	Amperes
Hz	Hertz
A	Watts
min	minutos
∼	Corrente alternada
⎓	Corrente contínua
n_o	Velocidade sem carga
⧈	Construção de classe II
⏚	Terminal de terra
⚠	Símbolo de alerta de segurança
/min.	Rotações ou ciclos por minuto


Cuidado! Leia o manual de instruções para saber qual é o ajuste correcto e o procedimento de bloqueio da protecção e da cunha abridora.

Descrição (Fig. A)

⚠ ***ATENÇÃO:*** *Nunca modifique a ferramenta eléctrica ou os respectivos componentes. Podem ocorrer danos ou ferimentos.*

1. Mesa da serra
2. Protecção da lâmina
3. Cunha abridora
4. Lâmina da serra
5. Guia longitudinal
6. Indicador de esquadria
7. Rodas de transporte
8. Interruptor para ligar/desligar
9. Suporte da perna
10. Botão de bloqueio de regulação do bisel
11. Pega de elevação da lâmina
12. Botão de bloqueio do suporte da perna
13. Roda de inclinação da lâmina
14. Alavanca de bloqueio da mesa extensível
15. Alavanca de bloqueio para guia longitudinal
16. Mesa extensível
17. Chave de aperto
18. Calha de guia
19. Haste de empurrar
20. Suporte da mesa
21. Ranhura (a)
22. Ranhura (b)
23. Protecção contra sobrecargas

Utilização pretendida

A serra de mesa SST1800 foi concebida para cortes longitudinais profissionais, corte transversais, cortes em esquadria e biselamento com vários materiais, como madeira, aglomerados de madeira e plástico.

NÃO utilize a ferramenta em ambientes húmidos ou na presença de gases ou líquidos inflamáveis.

NÃO utilize para cortar metal, placas de fibrocimento ou alvenaria.

NÃO utilize cabeças de corte de moldagem nesta serra.

NÃO efectue cortes cónicos sem um acessório de fixação cónico.

NÃO utilize a serra para cortes curvos ou chanfrados.

Estas serras de mesa são ferramentas eléctricas profissionais.

NÃO permita que crianças entrem em contacto com as mesmas. É necessária supervisão se estas ferramentas forem manuseadas por utilizadores inexperientes.

- **Crianças e pessoas inválidas.** Este equipamento não foi concebido para ser utilizado por crianças e pessoas inválidas sem supervisão.
- Este produto não deve ser utilizado por pessoas (incluindo crianças) que sofram de capacidades físicas, sensoriais ou mentais reduzidas, falta de experiência ou conhecimentos, a menos que estejam acompanhados por uma pessoa que se responsabilize pela sua segurança. As crianças nunca devem ficar sozinhas com este produto.

MONTAGEM E REGULAÇÕES

⚠ ***ATENÇÃO: Para reduzir o risco de ferimentos graves, desligue a ferramenta e retire a ficha da tomada de electricidade antes de efectuar quaisquer regulações ou de retirar/instalar dispositivos complementares ou acessórios.*** *Um arranque acidental pode causar ferimentos.*

MONTAGEM (Fig. A1, A2, A3, A4)

A máquina inclui três posições de utilização, suporte, dobragem e transporte. As pernas são bloqueadas com um sistema de bloqueio/desbloqueio em ambas as direcções e têm uma posição de desbloqueio central.

1. Primeiro, apoie a serra nas respectivas rodas (Fig. A1) e desbloqueie as pernas superiores. Levante as pernas e bloqueie-as (Fig. A2) e depois desbloqueie as pernas inferiores.

2. Levante a mesa a partir da extremidade (Fig. A3), o que permite encaixar a perna inferior no respectivo local. Levante a perna por completo para o respectivo local e bloqueie-a (Fig. A4).
3. Existe uma perna com mola regulável, como indicado na Fig. A5. Pode rodá-la para a direita ou para a esquerda para regular o comprimento pretendido. (Fig. A5).

Instruções de dobragem (Fig. B1, B2, B3, B4)

Segure e apoie a extremidade da mesa, desbloqueie as pernas na extremidade da roda (Fig. B1). Baixe as rodas até ao chão, permitindo levantar as pernas (Fig. B2). Suporte a mesa na extremidade, dobre para cima e bloqueie as pernas inferiores, desbloqueie as pernas superiores (Fig. B3). Balance as pernas e bloqueie-as (Fig. B4).

Transportar a serra de mesa (Fig. C1, C2)

ATENÇÃO! *tape a parte superior da lâmina da serra durante o transporte, por exemplo, com a protecção.*

As pernas superiores podem ser bloqueadas na posição vertical para utilização como pega de um carrinho.

Montagem da pega de elevação da lâmina (Fig. D)

Coloque a anilha **24**, a caixa **25**, a anilha **26** e a porca sextavada **27** no perno **28** para montar a pega de elevação da lâmina **11**.

Instalação da cunha abridora (Fig. E, F, G)

ATENÇÃO! *desligue o cabo de alimentação! A instalação da cunha abridora* **3** *deve ser verificada antes de cada utilização.*

ATENÇÃO! *a cunha abridora* **3** *deve ser colocada na posição correcta para obter um corte rigoroso. No entanto, antes da primeira utilização e antes de ligar a máquina à fonte de alimentação, verifique se a cunha abridora está bem fixada, alinhada com a lâmina e à distância correcta da lâmina (consulte Fig F). Só deve utilizar a máquina com a cunha abridora* **3** *na posição superior, excepto se utilizar a serra para operações de corte. A PROTECÇÃO DEVE SER RETIRADA PARA OPERAÇÕES DE CORTE. LEVANTE DE IMEDIATO A CUNHA ABRIDORA E VOLTE A MONTAR A PROTECÇÃO DEPOIS DE CONCLUIR QUALQUER OPERAÇÃO QUE EXIJA A REMOÇÃO DA PROTECÇÃO OU A DESCIDA DA CUNHA ABRIDORA.*

1. Regule a lâmina da serra **4** para a profundidade máx. de corte, coloque-a na posição 00 e bloqueie-a.
2. Retire o suporte da mesa **20** (Fig. E).

ATENÇÃO! *por motivos de transporte, a cunha abridora* **3** *foi fixada na posição inferior antes da colocação em funcionamento inicial. Só deve utilizar a máquina se a cunha abridora estiver na posição superior. Instale a cunha abridora na posição superior, como indicado:*

3. Afrouxe a alavanca de bloqueio **29** e empurre a cunha abridora **3** na posição superior (Fig. F).
4. A folga entre os dentes da lâmina da serra **4** e a cunha abridora deve situar-se entre 3 mm e 5 mm (Fig. G).
5. Volte a apertar o parafuso de montagem 29 e fixe o suporte da mesa **20**.

ATENÇÃO! *a máquina deve ser desligada da fonte de alimentação. Nunca utilize a máquina sem o suporte da mesa; substitua de imediato o suporte da mesa se estiver gasta ou danificada.*

ATENÇÃO! *se não for possível posicionar a pega de bloqueio na posição de bloqueio do quadrante inferior, a cunha abridora pode não estar situada correctamente. Volte a posicionar a cunha abridora e reponha a pega de bloqueio na posição de quadrante inferior.*

ATENÇÃO! *a pega de bloqueio deve estar no quadrante inferior, abaixo da posição horizontal, para que possa ser bloqueada por completo. Verifique isto com atenção.*

Montagem da lâmina da serra (Fig. H)

ATENÇÃO! *a cunha abridora deve ser bloqueada na posição superior antes de montar a protecção.*

A protecção não deve ser montada se a cunha abridora estiver colocada e bloqueada na posição inferior.

- A protecção da lâmina **2** é fornecida com um perno de bloqueio accionado por uma mola **39** para colocar e fixar a protecção na cunha abridora **3**. A protecção deve ser instalada quando fizer cortes rigorosos para reduzir o risco de ferimentos.
- Levante o conjunto da cunha abridora e a lâmina da serra rodando a pega de elevação da lâmina **11** para a esquerda, como indicado na Fig. E.
- Coloque a barra na parte de trás da protecção **2** para baixo e na parte de trás do local onde está situada a cunha abridora.
- Carregue no perno de bloqueio **39** e baixe a protecção para alinhar com a posição dianteira da cunha abridora.
- Liberte o perno de bloqueio e confirme se a protecção está fixada na cunha abridora.
- O operador só consegue retirar a protecção da cunha se abrir o perno de bloqueio **39** e levantar a protecção para cima.
- Levante com cuidado a protecção da cunha para garantir que está totalmente encaixada.

Montagem/substituição da lâmina da serra (Fig. E, H, I)

ATENÇÃO! *verifique sempre o alinhamento da cunha abridora e o funcionamento das protecções após qualquer tarefa de manutenção.*

ATENÇÃO! *verifique sempre se a cunha abridora está bloqueada na respectiva posição e alinhada com a lâmina antes de cada utilização e após qualquer tarefa de manutenção. A protecção deve ser instalada quando fizer cortes rigorosos.*

ATENÇÃO: *a máquina deve ser desligada da fonte de alimentação. Use as luvas de segurança.*

ATENÇÃO: *não utilize a serra se a porta de extracção de poeira tiver sido removida.*

ATENÇÃO: *mantenha o anel no respectivo local durante a substituição da lâmina.*

1. Desmonte a protecção da lâmina da serra **2** (Fig. H.)
2. Retire o suporte da mesa **20** (Fig. E).
3. Desaperte a porca colocando a chave de aperto **17** na porca e aperte com outra chave de aperto **17** na flange (Fig. I).

ATENÇÃO! *rode a porca na direcção de rotação da lâmina de serra.*

4. Retire a flange exterior e retire a lâmina da serra da flange interior, com movimento inferior na diagonal.
5. Limpe com cuidado a flange com um pano antes de fixar a nova lâmina da serra.
6. Insira a nova lâmina da serra e aperte a flange exterior. A flange exterior tem uma saliência de Φ 30 mm que encaixa na parte lateral do furo interno da lâmina.

ATENÇÃO! *os dentes de uma nova lâmina são muito afiados e podem ser perigosos. Verifique se os dentes estão a apontar para baixo na parte da frente da mesa, alinhados co a seta assinalada na protecção da lâmina da serra* **2**.

7. Fixe o suporte da mesa **20** e a protecção da lâmina da serra **2** novamente e regule-as.
8. Antes de trabalhar, verifique o funcionamento das protecções.

Interruptor de ligar/desligar (Fig. J)

- Para ligar a máquina, prima o botão de arranque "I" verde.
- Para desligar a máquina, prima o botão de paragem "O" vermelho.

Profundidade de corte (Fig. J)

Rode a pega de elevação da lâmina **11** para regular a lâmina para a profundidade de corte pretendida.

- Rode-a para a esquerda para aumentar a profundidade de corte
- Rode-a para a direita para reduzir a profundidade de corte

Depois de cada novo ajuste é aconselhável fazer um corte de teste para verificar as dimensões definidas.

Regular o ângulo (Fig. J)

Antes de efectuar o corte, regule o ângulo de bisel pretendido de 0 para 45 graus e garanta que não há qualquer contacto entre a lâmina da serra **4** e o indicador de esquadria **6**.

- Desaperte o botão de bloqueio de ajuste do bisel **10**.
- Regule o ângulo pretendido e depois bloqueie de novo o botão.

Montagem da guia de material estreita (Fig. K)

- A guia de material estreita **32** da guia longitudinal **5** tem duas superfícies guia com alturas diferentes.
- Consoante a espessura do material a cortar, o lado mais elevado da guia de material estreito **32** tem de ser utilizada para material grosso (grossura da peça de trabalho a 25 mm) e para o lado inferior da calha da guia para material fino (grossura da peça de trabalho inferior a 25 mm).
- Para efectuar o ajuste, desaperte os parafusos cavilhas na parte lateral da guia longitudinal **5** e empurre a guia de material estreita **32** na guia, consoante a posição pretendida.
- Aperte as cavilhas.

Montagem da guia longitudinal (Fig. L)

- Fixe a guia longitudinal **5** na parte de trás e carregue na pega de bloqueio **15** para baixo.
- Quando desmontar, puxe a pega de bloqueio para cima e retire a guia longitudinal **5**.
- A guia longitudinal pode ser bloqueada com a porca ranhura traseira.

Regular a largura de corte (Fig. M)

- A guia longitudinal **5** é utilizada para o corte longitudinal de madeira.
- Coloque a guia longitudinal **5** na calha de guia **18** à direita ou à esquerda da lâmina da serra.
- 2 réguas **33** **34** na calha de guia **18** para mostrar a folga entre a calha de guia e a lâmina da serra **4**

Se a largura de corte for inferior a 300 mm, isso significa que a mesa não tem de ser aberta, consulte a régua **33**. A marca vermelha do visor **35** mostra a regulação de largura de corte pretendida;

Se a largura de corte for superior a 300 mm, isso significa que a mesa tem de ser aberta, consulte a régua **34**. Verifique se a marca vermelha do visor **35** está a 300 mm e bloqueie a guia longitudinal. Em seguida, o ponteiro **36** aponta para a régua **34**, o valor mostra a regulação de largura de corte pretendida.

Mesa extensível (Fig. N)

- A mesa extensível **16** pode ser utilizada para peças especialmente largas.
- Desaperte a pega de bloqueio **14** e retire a extensão de largura da mesa.

Batente transversal (Fig. O)

- Empurre o indicador de esquadria **6** para uma ranhura **21** **22** na mesa da serra.
- Desaperte a pega de bloqueio **37**.
- Rode o indicador de esquadria **6** até ser definido o ângulo pretendido. A régua **38** mostra o ângulo regulado.
- Aperte de novo a pega de bloqueio **37**

FUNCIONAMENTO

Instruções de utilização

ATENÇÃO: *cumpra sempre as instruções de segurança e os regulamentos aplicáveis.*

ATENÇÃO: para reduzir o risco de ferimentos graves, desligue a ferramenta e, em seguida, desligue-a da fonte de alimentação antes de efectuar quaisquer ajustes ou de retirar/instalar dispositivos complementares ou acessórios. *Um accionamento acidental da ferramenta pode causar ferimentos.*

Instruções de trabalho

Depois de cada novo ajuste é aconselhável fazer um corte para verificar as dimensões definidas. Depois de ligar a serra, aguarde até a serra atingir a velocidade máxima de rotação antes de iniciar o corte.

Fixe a peça de trabalho comprida para impedir qualquer queda na extremidade do corte (por exemplo, com um suporte de rolo, etc. Tenha muito cuidado quando iniciar o corte! Nunca utilize a ferramenta sem a respectiva protecção. Verifique e limpe com frequência os canais de aspiração.

Fazer cortes longitudinais (Fig. P)

O corte longitudinal (também conhecido como laminação) é efectuado quando utiliza a serra para cortar ao longo do grão da madeira. Carregue numa ponta da peça da peça de trabalho contra a guia longitudinal **5** e o lado plano da mesa da serra **1**.

A protecção da lâmina **2** deve ser sempre baixada sobre a peça de trabalho. Quando efectuar um corte longitudinal, nunca utilize uma posição de trabalho de acordo com a direcção de corte.

- Regule a guia de acordo com a altura da peça de trabalho e a largura pretendida.
- Ligue a serra.
- Coloque as mãos (com os dedos fechados) sobre a peça de trabalho e empurre-a na direcção da lâmina **4**.
- Oriente na parte lateral com a mão esquerda ou a direita (consoante a posição) apenas até à extremidade dianteira da protecção da lâmina da serra **2**.
- Empurre sempre a peça de trabalho até à extremidade da cunha abridora **3**.
- A peça de refugo permanece na mesa da serra **4** até a lâmina **4** regressar para a posição de repouso.
- Fixe a peça de trabalho comprida para impedir qualquer queda na extremidade do corte com um suporte de rolo, etc.

Cuidado (Fig. Q)

- Utilize sempre a haste de empurrar **19** quando serrar peças pequenas (Fig. Q)
- Não corte peças demasiado pequenas.

Corte transversal

- Bloqueie o indicador de esquadria **6** a um ângulo de 0 graus.
- Regule o ângulo de bisel para 0 graus.
- Regule a altura da lâmina da serra **4**.
- Avance a peça achatada contra a mesa **1** e a guia. Mantenha a peça afastada da lâmina.
- Mantenha ambas as mãos afastadas do percurso da lâmina da serra.
- Ligue a máquina e aguarde até a lâmina da serra atingir a velocidade total.
- Segure a peça de trabalho com firmeza de novo contra a guia e avance lentamente a peça de trabalho em conjunto com o conjunto da guia até a peça de trabalho ficar por baixo da protecção da lâmina superior. Permita que os dentes cortem a peça e não a force contra a lâmina da serra. A velocidade da lâmina da serra deve ser sempre constante.
- Depois de efectuar o corte, desligue a máquina, aguarde até a lâmina parar e retire a peça de trabalho
  IMPORTANTE: Nunca empurre ou segure no lado cortado da peça.

Cortes em bisel (Fig. R)

Os cortes em bisel devem ser sempre efectuados com a guia longitudinal **5**.

- Regule a lâmina **4** para o ângulo pretendido.
- Efectue o processo idêntico ao de um corte transversal.

Cortar painéis de aglomerados

Para evitar que as arestas afiadas fiquem rachadas quando trabalhar com painéis de aglomerados, a lâmina da serra deve estar numa posição mais elevada do que a altura da peça de trabalho.

Armazenamento de ferramentas auxiliares (Fig. S, T)

As ferramentas auxiliares podem ser armazenadas na máquina. O indicador de esquadria **6** pode ser colocado no gancho, como indicado na Fig. S. A protecção da lâmina **2** e a haste de empurrar **19** podem ser colocadas no gancho, como indicado na Fig. T.

Desencravar a lâmina (Fig. U)

- A máquina deve ser desligada da fonte de alimentação.
- Retire primeiro a peça de trabalho. **ATENÇÃO:** Tenha cuidado para que as mãos não toquem na lâmina da serra.
- Carregue na protecção contra sobrecargas **23** e ligue de novo a ficha. Pode continuar a utilizar a máquina. (Fig. U)

Aplicações

- O lado de corte deve ser efectuado no lado de rascunho da régua.
- Corte a madeira com o lado trabalhado virado para cima.
- Coloque sempre um suporte adequado para a madeira à medida que for saindo da lâmina.
- Efectue um teste quando fizer cortes importantes.
- Utilize sempre a regulação de profundidade de lâmina correcta. A parte superior dos dentes da lâmina limpa a parte superior do material que vai ser cortado entre 3 mm a 6 mm.
- Antes de fazer um corte, inspeccione se a peça de trabalho tem nós ou pregos. Retire os nós com um martelos.

- Utilize sempre lâminas limpas, afiadas e devidamente reguladas. Nunca faça cortes com uma lâmina romba.
- Quando fizer um corte, aplique uma pressão estável e nivelada. Nunca force um corte.
- NÃO corte madeira húmida ou curva.
- Segure sempre a peça de trabalho firmemente com ambas as mãos ou utilize uma haste de empurrar.

MANUTENÇÃO

A sua ferramenta eléctrica da foi concebida para funcionar durante um longo período de tempo com uma manutenção mínima. Uma utilização continuamente satisfatória depende de uma manutenção apropriada da ferramenta e de uma limpeza regular.

ATENÇÃO: para reduzir o risco de ferimentos graves, desligue a ferramenta e, em seguida, desligue-a da fonte de alimentação antes de efectuar quaisquer ajustes ou de retirar/instalar dispositivos complementares ou acessórios. *Um accionamento acidental da ferramenta pode causar ferimentos.*

Consulte a última página deste manual para obter informações de contacto do centro de assistência ou visite **www.2helpU.com**.

Retire a ficha da tomada antes de efectuar qualquer tarefa de ajuste, assistência ou manutenção. Mantenha as ferramentas afiadas e limpas para um desempenho de maior qualidade e segurança. Verifique periodicamente os cabos das ferramentas e, caso se encontrem danificados, repare-os junto de um centro de assistência autorizado. A sua ferramenta eléctrica não necessita de lubrificação ou manutenção adicional. A ferramenta eléctrica não tem peças que possam ser reparadas pelo utilizador. Nunca utilize água ou produtos de limpeza com produtos químicos para limpar a ferramenta eléctrica. Limpe com um pano seco. Guarde sempre a ferramenta eléctrica num local seco. As aberturas de ventilação do motor devem estar sempre limpas. Mantenha todos os controlos de funcionamento sem pó. Se aparecerem faíscas nas aberturas de ventilação, isto é normal e não danificam a ferramenta eléctrica. Se o cabo de alimentação estiver danificado, deve ser substituído pelo fabricante, técnico de assistência ou por pessoas com as mesmas habilitações para evitar situações de perigo.

Extracção de poeira (Fig. H, V)

A poeira produzida por materiais, como revestimentos que contêm chumbo e alguns tipos de madeira, pode ser prejudicial para a saúde. A inalação de poeira pode causar reacções alérgicas e/ou dar origem a infecções respiratórias do utilizador ou de pessoas que estejam por perto. Alguma serradura, como a de carvalho ou faia, é considerada cancerígena, em especial a que está ligada a aditivos com tratamento de madeiras.

Respeite os regulamentos aplicáveis no seu país relativos aos materiais que vão ser trabalhados.

O aspirador deve ser adequado para o material que vai ser trabalhado.

Quando aspirar pó seco, que é especialmente nocivo para a saúde ou cancerígeno, utilize um aspirador especial de classe M.

A máquina está equipada com uma porta **40** de recolha de poeira na parte de trás da máquina e é adequada para a máquina de extracção de poeira com bocais de 35 mm. O conjunto da protecção da lâmina também inclui uma porta de saída de poeira para bocais de 35 mm.

- Durante todas as operações, ligue um dispositivo de extracção de poeira, concebido em conformidade com as respectivas regulamentações no que respeita à emissão de poeira.
- Certifique-se de que o tubo de extracção de poeira **31** utilizado é adequado para a aplicação e o material que está a ser cortado. Certifique-se de que o tubo é manuseado de maneira correcta.
- Está disponível um acessório de corte para ligar ambas as portas a um extractor de poeira.
- Tenha em atenção que os materiais processados, como madeira compensada ou MDF, produzem mais pó durante o corte do que a madeira normal.

Lubrificação

A sua ferramenta elétrica não necessita de lubrificação adicional.

Limpeza (Fig. A)

ATENÇÃO: *retire a sujidade e o pó da caixa da unidade com ar comprimido seco sempre que houver acumulação de sujidade nas aberturas de ventilação e à volta das mesmas. Use uma protecção ocular e uma máscara contra o pó aprovadas ao efectuar este procedimento.*

ATENÇÃO: *nunca utilize dissolventes ou outros produtos químicos abrasivos para limpar as peças não metálicas da ferramenta. Estes produtos químicos podem enfraquecer os materiais utilizados nestas peças. Utilize um pano humedecido apenas com água e sabão suave. Nunca permita a entrada de líquidos na ferramenta. Da mesma forma, nunca mergulhe qualquer peça da ferramenta dentro de líquidos.*

ATENÇÃO: *para reduzir o risco de ferimentos, limpe o tampo da mesa e as ranhuras de ventilação com regularidade.*

ATENÇÃO: *para reduzir o risco de ferimentos, limpe o sistema de recolha de poeira com regularidade.*

ATENÇÃO: *para reduzir o risco de ferimentos graves, só deve utilizar a serra depois de montar a porta de saída de poeira.*

A protecção da lâmina **2** e a placa fina devem ser colocados na respectiva posição antes de utilizar a serra.

Antes de utilizar, inspeccione com cuidado as protecções da lâmina superior e inferior, bem como o tubo de extracção de poeira para determinar se funciona correctamente. Certifique-se de que aparas, pó ou as partículas das peças não dão origem a bloqueios de uma das funções.

Se ficarem encravados fragmentos de peças de trabalho entre a lâmina da serra e as protecções, desligue a máquina da fonte de alimentação e siga as instruções indicadas na secção ***Montagem/substituição da lâmina da serra***. Retire as partes encravadas e volte a montar a lâmina da serra.

Mantenha as ranhuras de ventilação desobstruídas e limpe regularmente a superfície com um pano macio.

Limpe o sistema de recolha de poeira com regularidade.

Acessórios opcionais

ATENÇÃO: *uma vez que apenas foram testados com este produto os acessórios disponibilizados pela STANLEY a utilização de outros acessórios com esta ferramenta poderá ser perigosa. Para reduzir o risco de ferimentos, utilize apenas os acessórios da STANLEY neste produto.*

Consulte o seu revendedor para obter mais informações sobre os acessórios adequados.

Substitua a protecção da lâmina ou a escova de carbono quando estiver gasta. Contacte o centro de assistência local da Stanley para obter mais informações sobre como substituir a protecção da lâmina ou a escova de carbono.

Proteger o ambiente



Os produtos/baterias são recicláveis, mas se estiverem marcados com o caixote do lixo riscado, não devem ser eliminados em conjunto com o lixo doméstico normal. Descarregue as pilhas por completo, separe-as e, se possível, retire as fontes de luz do produto. É da responsabilidade do utilizador eliminar os dados pessoais do produto. Em seguida, leve os resíduos para um centro de recolha de resíduos oficial ou para um retalhista aderente que costuma aceitá-los gratuitamente. As embalagens devem ser eliminadas com base no código do material marcado. As instruções de funcionamento e de segurança só devem ser eliminadas quando o produto em causa já não estiver a ser utilizado.

Contacte a sua comunidade/município para obter orientações sobre a gestão de resíduos. Para obter mais informações, visite **www.2helpU.com** e leia o código QR indicado acima.

PÖYTÄSAHA SST1800

Onnittelut!

Olet valinnut STANLEY-työkalun. Monien vuosien kokemus, huolellinen tuotekehitys ja innovaatiot tekevät STANLEY työkaluista luotettavia kumppaneita ammattilaisille.

Tekniset tiedoissa

		SST1800
Jännite	V_{AC}	220–240
Tyyppi		1
Taajuus	Hz	50
Ottoteho	W	1800
Kuormittamaton nopeus	min^{-1}	4800
Terän läpimitta	mm	254
Reiän koko	mm	30
Terän lovi	mm	2,8
Terän rungon paksuus	mm	1,8
Halkaisukiilan paksuus	mm	2,5
Pöydän koko	mm	560 x 680
Leikkaussyvyys enintään 45º	mm	50
Leikkaussyvyys enintään 90º	mm	80
Terän viistekulma	º	0–45º
Paino	kg	28,8

Ääni- ja/tai tärinäarvot (triaksiaalinen vektorisumma) standardin EN62841-3-1 mukaisesti:

L_{PA}	(äänenpainetaso)	dB(A)	87,5
L_{WA}	(äänitehotaso)	dB(A)	103,5
K	(määritetyn äänitason epävarmuus)	dB(A)	3

Tässä käyttöohjeessa ilmoitetut tärinä- ja/tai äänitasot on mitattu standardin EN62841 testiolosuhteiden mukaisesti. Niitä voidaan käyttää verrattaessa työkaluja keskenään. Sitä voidaan käyttää arvioitaessa altistumista.

VAROITUS: *Ilmoitetut tärinä- ja/tai äänitasot esiintyvät käytettäessä laitetta sen varsinaiseen käyttötarkoitukseen. Tärinä- ja/tai äänitasot voivat vaihdella, jos laitetta käytetään johonkin muuhun tarkoitukseen, siihen on kiinnitetty muita lisävarusteita tai sitä on hoidettu huonosti. Tämä voi vaikuttaa merkittävästi altistumiseen imuria käytettäessä.*

Tärinälle ja/tai äänelle altistumisen tason arvioinnissa tulee myös ottaa huomioon ne ajat, jolloin laitteesta katkaistaan virta tai se toimii tyhjäkäynnillä. Tämä voi vähentää merkittävästi altistumistasoa laitetta käytettäessä.

Laitteen käyttäjän altistumista tärinälle ja/tai äänelle voidaan vähentää merkittävästi pitämällä laite ja sen varusteet kunnossa, pitämällä kädet lämpiminä (tärinää varten), ja kiinnittämällä huomiota työn jaksottamiseen.

EY-vaatimustenmukaisuusvakuutus

Konedirektiivi

CE

Pöytäsaha SST1800

STANLEY ilmoittaa, että kohdassa ***Tekniset tiedot*** kuvatut tuotteet täyttävät seuraavien direktiivien vaatimukset: 2006/42/EY, EN62841-1:2015+A11:2022, EN62841-3-1:2014+A11:2017+A1:2021+A12:2021.

Nämä tuotteet täyttävät myös direktiivien 2014/30/EU ja 2011/65/EU vaatimukset. Lisätietoja saa ottamalla STANLEY-yhtiöön. Osoitteet näkyvät käyttöohjeen takasivulla.

Allekirjoittaja vastaa teknisistä tiedoista ja antaa tämän vakuutuksen STANLEY-yhtiön puolesta.

Patrick Diepenbach

Patrick Diepenbach
Toimitusjohtaja Benelux, GTS-Europe
STANLEY Europe, Egide Walschaertsstraat14-18,
2800 Mechelen, Belgia
02.04.2024

VAROITUS: *Loukkaantumisriskin vähentämiseksi lue tämä käyttöohje.*

Määritykset: Turvallisuusohjeet

Alla näkyvät selitykset liittyvät turvallisuuteen. Lue käyttöohje ja kiinnitä huomiota näihin symboleihin.

VAARA: *Varoittaa välittömästä vaaratilanteesta, jolloin* ***vaarana*** *on* ***kuolema tai vakava henkilövahinko****.*

VAROITUS: *Varoittaa mahdollisesta vaaratilanteesta, jolloin olemassa on* ***hengenvaara tai vakavan henkilövahingon mahdollisuus****.*

HUOMIO: *Varoittaa mahdollisesta vaaratilanteesta, jolloin vaarana on* ***lievä tai keskivakava loukkaantuminen****.*

HUOMAUTUS: *Viittaa menettelyyn, joka* ***ei välttämättä aiheuta henkilövahinkoa*** *mutta* ***voi aiheuttaa omaisuusvahingon****.*

Sähköiskun vaara.

Tulipalon vaara.

SÄHKÖTYÖKALUN YLEISET TURVALLISUUSVAROITUKSET

VAROITUS: Lue kaikki tämän sähkötyökalun mukana toimitetut varoitukset, käyttöohjeet ja tekniset tiedot. *Jos kaikkia ohjeita ei noudateta,*

on olemassa sähköiskun, tulipalon ja/tai vakavan henkilövahingon vaara.

SÄILYTÄ KAIKKI VAROITUKSET JA OHJEET MYÖHEMPÄÄ KÄYTTÖÄ VARTEN

Näissä varoituksissa käytettävä sähkötyökalu-ilmaus viittaa verkkovirtaan yhdistettävään tai akkukäyttöiseen työkaluun.

1) Työskentelyalueen Turvallisuus

a) ***Pidä työskentelyalue siistinä ja kirkkaasti valaistuna.*** *Onnettomuuksia sattuu herkemmin epäsiistissä tai huonosti valaistussa ympäristössä.*

b) ***Älä käytä sähkötyökaluja, jos on olemassa räjähdysvaara esimerkiksi syttyvien nesteiden, kaasujen tai pölyn vuoksi.*** *Sähkötyökalujen aiheuttamat kipinät voivat sytyttää pölyn tai kaasut.*

c) ***Pidä lapset ja sivulliset kaukana käyttäessäsi sähkötyökalua.*** *Keskittymiskyvyn herpaantuminen voi aiheuttaa hallinnan menettämisen.*

2) Sähköturvallisuus

a) ***Pistokkeen ja pistorasian on vastattava toisiaan. Älä koskaan tee pistokkeeseen mitään muutoksia. Älä yhdistä maadoitettua sähkötyökalua jatkojohtoon.*** *Sähköiskun vaara vähenee, jos pistokkeisiin ei tehdä muutoksia ja ne yhdistetään vain niille tarkoitettuihin pistorasioihin.*

b) ***Älä kosketa maadoituksessa käytettäviin pintoihin, kuten putkiin, lämpöpattereihin ja jäähdytyslaitteisiin.*** *Voit saada sähköiskun, jos kehosi on maadoitettu.*

c) ***Älä altista sähkötyökaluja sateelle tai kosteudelle.*** *Sähkötyökaluun menevä vesi lisää sähköiskun vaaraa.*

d) ***Älä vaurioita sähköjohtoa. Älä kanna työkaluja sähköjohdosta tai vedä pistoketta pistorasiasta sähköjohdon avulla. Pidä sähköjohto kaukana kuumuudesta, öljystä, terävistä reunoista tai liikkuvista osista.*** *Vaurioituneet tai sotkeutuneet johdot lisäävät sähköiskun vaaraa.*

e) ***Jos käytät sähkötyökalua ulkona, käytä vain ulkokäyttöön tarkoitettua jatkojohtoa.*** *Ulkokäyttöön tarkoitetun sähköjohdon käyttäminen vähentää sähköiskun vaaraa.*

f) ***Jos sähkötyökalua on käytettävä kosteassa paikassa, käytä vikavirtasuojaa.*** *Tämä vähentää sähköiskun vaaraa.*

3) Henkilösuojaus

a) ***Käyttäessäsi sähkötyökalua pysy valppaana, keskity työhön ja käytä tervettä järkeä. Älä käytä tätä työkalua ollessasi väsynyt tai alkoholin, huumeiden tai lääkkeiden vaikutuksen alaisena.*** *Keskittymisen herpaantuminen hetkeksikin sähkötyökalua käytettäessä voi aiheuttaa vakavan henkilövahingon.*

b) ***Käytä henkilösuojausvarusteita. Käytä aina suojalaseja.*** *Hengityssuojaimen, liukumattomien turvajalkineiden, kypärän ja kuulosuojaimen käyttäminen vähentää henkilövahinkojen vaaraa.*

c) ***Estä tahaton käynnistäminen. Varmista, että virtakytkin on OFF-asennossa, ennen kuin kytket sähkötyökalun pistorasiaan, yhdistät siihen akun, nostat työkalun käteesi tai kannat sitä.*** *Sähkötyökalun kantaminen sormi virtakytkimellä lisää onnettomuusvaaraa.*

d) ***Poista kaikki säätöavaimet tai vääntimet ennen sähkötyökalun käynnistämistä.*** *Sähkötyökalun pyörivään osaan jäänyt säätöavain tai väännin voi aiheuttaa henkilövahingon.*

e) ***Älä kurkottele. Seiso aina vakaasti tasapainossa.*** *Näin voit hallita sähkötyökalua paremmin odottamattomissa tilanteissa.*

f) ***Pukeudu oikein. Älä käytä löysiä vaatteita tai koruja. Pidä hiukset ja vaatteet loitolla liikkuvista osista.*** *Löysät vaatteet, korut tai pitkät hiukset voivat tarttua liikkuviin osiin.*

g) ***Jos käytettävissä on laitteita pölyn ottamiseksi talteen, käytä niitä.*** *Pölyn ottaminen talteen voi vähentää pölyn aiheuttamia vaaroja.*

h) ***Vaikka käyttäisit usein erilaisia työkaluja, vältä liiallista itsevarmuutta ja huomioi aina työkalun turvallisuusohjeet.*** *Epähuomiossa suoritetut toimenpiteet voivat johtaa vakaviin henkilövahinkoihin sekunnin murto-osassa.*

4) Sähkötyökaluista Huolehtiminen

a) ***Älä kohdista sähkötyökaluun liikaa voimaa. Valitse käyttötarkoituksen kannalta oikea sähkötyökalu.*** *Sähkötyökalu toimii paremmin ja turvallisemmin, kun sitä käytetään sille suunniteltuun käyttötarkoitukseen.*

b) ***Älä käytä työkalua, jos virtakytkin ei toimi.*** *Jos sähkötyökalua ei voi hallita kytkimen avulla, se on vaarallinen ja se on korjattava.*

c) ***Irrota sähkötyökalun pistoke pistorasiasta ja/tai irrota sen akku (jos irrotettavissa) ennen säätämistä, varusteiden vaihtamista tai sähkötyökalun asettamista säilytykseen.*** *Näin voit vähentää vahingossa käynnistymisen aiheuttaman henkilövahingon vaaraa.*

d) ***Varastoi sähkötyökaluja lasten ulottumattomissa. Älä anna sähkötyökaluihin tottumattomien tai näihin ohjeisiin perehtymättömien henkiöiden käyttää sähkötyökaluja.*** *Sähkötyökalut ovat vaarallisia kouluttamattomien käyttäjien käsissä.*

e) ***Pidä sähkötyökalut kunnossa. Tarkista liikKuvat osat, niiden kiinnitys, osien eheys ja muut toimintaan vaikuttavat tekijät. Jos havaitset vaurioita, korjauta sähkötyökalu ennen niiden käyttämistä.*** *Huonosti kunnossapidetyt sähkötyökalut aiheuttavat onnettomuuksia.*

f) ***Pidä leikkaavat pinnat terävinä ja puhtaina.*** *Kunnossa pidettyjen leikkaavia teräviä reunoja sisältävien työkalut todennäköisyys jumiutua vähenee, ja niitä on helpompi hallita.*

g) ***Käytä sähkötyökalua ja sen tarvikkeita, kuten poranteriä, näiden ohjeiden mukaisesti. Ota työskentelyolosuhteet ja tehtävä työ huomioon.*** *Jos sähkötyökalua käytetään näiden ohjeiden vastaisesti, voi syntyä vaaratilanne.*

h) ***Pidä kahvat ja tartuntapinnat kuivina, puhtaina sekä öljyttöminä ja rasvattomina.*** *Liukkaat kahvat ja pinnat heikentävät työkalun hallinnan ja ohjauksen turvallisuutta odottamattomissa tilanteissa.*

5) Huolto

a) ***Korjauta työkalu valtuutetulla asentajalla. Varaosina on käytettävä vain alkuperäisiä vastaavia osia.*** *Tämä varmistaa sähkötyökalun turvallisuuden.*

Pöytäsahojen turvallisuusohjeet

1) Suojia koskevat varoitukset

a) ***Pidä suojat paikoillaan. Suojien on oltava hyväkuntoisia ja ne on asennettava oikein paikoilleen.*** *Irtonainen, vaurioitunut tai virheellisesti toimiva suoja tulee korjata tai vaihtaa.*

b) ***Käytä aina sahanterän suojaa ja halkaisukiilaa kaikissa lävistyksissä.*** *Kun saha leikkaa läpileikkauksissa työstökappaleen koko paksuudelta, suoja ja turvalaitteet suojaavat henkilövahingoilta.*

c) ***Palauta halkaisukiila ylös vedettyyn asentoon, kun olet suorittanut muun kuin läpileikkauksen, kuten huulloksen, uudelleensahauksen tai uurreleikkauksen. Kun halkaisukiila on ylös vedettynä, kiinnitä terän suojus takaisin.*** *Suojus ja halkaisukiila suojaavat henkilövahingoilta.*

d) ***Varmista, ettei sahanterä kosketa suojaan, halkaisukiilaan tai työstökappaleeseen ennen kuin virtakytkin on kytketty päälle.*** *Jos kyseiset osat koskettavat vahingossa sahanterään, seurauksena voi olla vaaratilanne.*

e) ***Säädä halkaisukiila tässä oppaassa kuvatulla tavalla.*** *Virheellinen väli, asento ja kohdistus voivat tehdä halkaisukiilasta tehottoman takaiskun estämiseen.*

f) ***Jotta halkaisukiila toimisi oikein, sen täytyy koskettaa työkappaletta.*** *Halkaisukiila on tehoton leikatessa työkappaleita, jotka ovat liian lyhyitä kiinnitettäviksi halkaisukiilalla. Näissä olosuhteissa halkaisukiila ei voi estää takaiskua.*

g) ***Käytä halkaisukiilaan sopivaa sahanterää.*** *Halkaisukiilan virheetön toiminta edellyttää, että sahanterän halkaisija vastaa asianmukaista halkaisukiilaa ja sahanterän runko on halkaisukiilan paksuutta ohuempi ja sahanterän leikkausleveys on halkaisukiilan paksuutta suurempi.*

2) Leikkausta koskevat varoitukset

a)  ***VAARA: Älä koskaan aseta sormia tai käsiä sahanterän lähelle tai sen leikkauslinjaan.*** *Pienikin varomattomuus tai lipsahdus voi johtaa käsien siirtymiseen sahanterää kohti, jolloin seurauksena voi olla vakava henkilövahinko.*

b) ***Syötä työstökappaletta sahanterään tai leikkaimeen ainoastaan vastakkaiseen suuntaan kiertosuuntaan nähden.*** *Jos työstökappaletta syötetään samaan suuntaan pöydän yläpuolella olevan sahanterän kiertosuuntaan nähden, järjestelmä voi vetää työstökappaleen ja kätesi sahanterään.*

c) ***Älä koskaan käytä viistemittaa työkappaleen syöttämiseen jyrsimisen aikana. Älä myöskään käytä halkaisuohjainta pituusrajoittimena, kun viistemitalla poikkileikataan.*** *Jos työstökappaletta ohjataan halkaisuohjaimella ja viistemittaa käytetään samanaikaisesti, sahanterän kiinnijuuttumisen ja takaiskun vaara on suurempi.*

d) ***Jyrsinnän aikana työkappale on pidettävä aina täysin kosketuksissa ohjaimeen ja työkappaleeseen on aina kohdistettava syöttövoimaa ohjaimen ja sahanterän välissä. Käytä työntökapulaa, kun ohjaimen ja sahanterän välinen etäisyys on alle 150 mm. Käytä työntökappaletta etäisyyden ollessa alle 50 mm.*** *"Työskentelyä helpottavien" välineiden avulla pidät kätesi turvallisen etäisyyden päässä sahanterästä.*

e) ***Käytä ainoastaan valmistajan toimittamaa tai ohjeiden mukaisesti valmistettua työntökapulaa.*** *Kyseinen työntökapula takaa riittävän käden ja sahanterän välisen etäisyyden.*

f) ***Älä koskaan käytä vaurioitunutta tai leikattua työntökapulaa.*** *Vaurioitunut tai leikkautunut työntökapula voi rikkoutua ja aiheuttaa käden liukumisen sahanterään.*

g) ***Älä kannattele leikattavaa kappaletta pelkästään käsissäsi. Käytä aina joko halkaisuohjainta tai viistemittaa työstökappaleen sijoittamiseksi ja ohjaamiseksi. "*** *Vapaalla kädellä" tarkoittaa, että työstökappaletta tuetaan tai ohjataan käsillä halkaisuohjaimen tai viistemitan sijaan. Vapaalla kädellä sahaaminen voi johtaa virheelliseen kohdistukseen, kiinnijuuttumiseen tai takaiskuun.*

h) ***Älä koskaan kurottele sahanterän ympärille tai päälle.*** *Työstökappaleeseen kurottelemisen seurauksena voit vahingossa koskettaa liikkuvaan sahanterään.*

i) ***Tue sahapöydän takaosaa ja/tai sivuja lisätukikappaleilla pitkien ja/tai leveiden työstökappaleiden pitämiseksi tasaisina.*** *Pitkä ja/tai leveä työstökappale ohjautuu helposti pöydän reunaan, jolloin seurauksena voi olla hallinnan menetys, sahanterän kiinnijuuttuminen tai takaisku.*

j) ***Syötä työstökappaletta tasaisella nopeudella. Älä taivuta, väännä tai siirrä työkappaletta puolelta toiselle. Jos terä juuttuu kiinni, sammuta työkalu välittömästi, irrota se sähköverkosta ja poista sen jälkeen tukos.*** *Jos sahanterä juuttuu kiinni työstökappaleeseen, seurauksena voi olla takaisku tai moottorin sammuminen.*

k) ***Älä poista leikattuja työstökappaleen paloja sahan ollessa käynnissä.*** *Materiaali voi juuttua ohjaimen väliin*

tai sahanterän suojan sisään, jolloin sahanterä vetää sormiasi sahanterään. Sammuta saha ja odota, että sahanterä pysähtyy ennen materiaalin poistamista.

l) ***Käytä pöydän yläpintaan kosketuksissa olevaa lisäohjainta, kun haluat jyrsiä paksuudeltaan alle 2 m:n työkappaleita.*** *Ohut työstökappale voi kiilautua halkaisuohjaimen alle ja aiheuttaa takaiskun.*

3) Takaiskun syyt ja vastaavat varoitukset

Takaisku on työstökappaleen äkillinen reaktio, joka aiheutuu työstökappaleen jäädessä puristuksiin, sahanterän juuttuessa kiinni tai työstökappaleen virheellisen leikkauslinjan seurauksena sahanterään nähden tai kun osa työstökappaleesta jää kiinni sahanterän ja halkaisuohjaimen tai muun pysyvän kohteen väliin.

Useimmissa tapauksissa työstökappale nousee pöydästä takaiskun aikana sahanterän takaosan vuoksi, jolloin se sinkoutuu käyttäjää kohti.

Takaisku aiheutuu työkalun vääränlaisesta käytöstä ja/tai vääristä työmenetelmistä tai työolosuhteista, jotka voidaan välttää seuraavilla varotoimenpiteillä.

a) ***Älä koskaan seiso suorassa linjassa sahanterään nähden. Aseta kehosi aina samalle puolelle sahanterää ohjaimen kanssa.*** *Takaisku voi aiheuttaa työstökappaleen sinkoutumisen suurella nopeudella sahanterän edessä tai samassa linjassa oleviin henkilöihin.*

b) ***Älä koskaan kurkottele sahanterän päälle tai taakse työstökappaleen vetämiseksi tai tukemiseksi.*** *Muutoin voit osua vahingossa sahanterään tai takaisku voi vetää sormesi sahanterään.*

c) ***Älä koskaan pitele tai paina leikattavaa työstökappaletta pyörivää sahanterää vasten.*** *Jos leikattavaa työstökappaletta painetaan sahanterää vasten, se juuttuu kiinni ja seurauksena on takaisku.*

d) ***Kohdista ohjain samansuuntaisesti sahanterään.*** *Virheellisesti kohdistettu ohjain aiheuttaa työstökappaleen jäämisen puristuksiin sahanterää vasten, jolloin seurauksena on takaisku.*

e) ***Ohjaa työstökappaletta pöytää ja ohjainta vasten ohjauslevyä käyttäen leikatessa muita kuin lävistyksiä (esim. uurtaminen).*** *Ohjauslevy auttaa hallitsemaan työstökappaletta takaiskun tapahtuessa.*

f) ***Tue isot levyt sahanterän juuttumisen ja takaiskun vaaran vähentämiseksi.*** *Suuret paneelit pyrkivät taipumaan omasta painostaan. Kaikki paneelin osat, jotka tulevat pöydän yli, on tuettava alapuolelta tukikappaleilla.*

g) ***Noudata erityistä varovaisuutta leikatessa työstökappaletta, joka on taittunut, vääntynyt, jossa on oksia tai jossa ei ole suoraa sivua sen ohjaamiseksi viistemitalla tai ohjainta pitkin.*** *Taittunut, vääntynyt tai oksia sisältävä työstökappale on epävakaa, jolloin lovi kohdistuu virheellisesti sahanterään aiheuttaen kiinnijuuttumisen ja takaiskun.*

h) ***Älä koskaan leikkaa useampaa kuin yhtä työstökappaletta, tämä koskee niin pysty- tai vaakasuunnassa pinottuja kappaleita.*** *Sahanterä voi osua yhteen tai useampaan kappaleeseen ja aiheuttaa takaiskun.*

i) ***Kun käynnistät sahan uudelleen sahanterän ollessa työkappaleessa, keskitä terä loveen niin, etteivät hampaat ole kiinni materiaalissa.*** *Jos sahanterä juuttuu kiinni, se voi aiheuttaa työstökappaleen nousun ja aiheuttaa takaiskun, kun saha käynnistetään uudelleen.*

j) ***Pidä sahanterät puhtaina, terävinä ja oikein säädettyinä. Älä koskaan käytä vääntyneitä sahanteriä tai teriä, joissa on haljenneita tai rikkoutuneita hampaita.*** *Terävät ja oikein asetetut sahanterät minimoivat kiinnijuuttumisen, lukittumisen ja takaiskun vaaran.*

4) Pöytäsahojen käyttöä koskevat varoitukset

a) ***Sammuta pöytäsaha ja irrota se virtalähteestä, kun poistat pöytäkappaleen, vaihdat sahanterän tai säädät halkaisukiilaa tai sahanterän suojaa tai kun kone on jätetty ilman valvontaa.*** *Varotoimien avulla vältetään onnettomuudet.*

b) ***Älä koskaan jätä pöytäsahaa päälle ilman valvontaa. Sammuta se ja jää työkalun luo, kunnes se pysähtyy kokonaan.*** *Ilman valvontaa jätetty päällä oleva saha on kontrolloimaton vaara.*

c) ***Sijoita pöytäsaha hyvin valaistuun tilaan ja tasaiselle alustalle, jossa voidaan säilyttää hyvä jalansija ja tasapaino. Se tulee asentaa alueelle, jossa on riittävästi tilaa työstökappaleen käsittelemiseen.*** *Ahtaat ja hämärät tilat sekä epätasaiset ja liukkaat alustat aiheuttavat helpommin onnettomuuksia.*

d) ***Puhdista ja poista sahanpöly säännöllisesti sahapöydän alta ja/tai pölynpoistolaitteesta.*** *Kerääntynyt sahanpöly on voi syttyä helposti palamaan.*

e) ***Pöytäsaha on asennettava tiukasti paikoilleen.*** *Jos pöytäsahaa ei ole kiinnitetty oikein, se voi siirtyä tai kaatua kumoon.*

f) ***Poista työkalut, puukappaleet jne. pöydältä ennen pöytäsahan käynnistämistä.*** *Epähuomio tai mahdollinen tukos voi aiheuttaa vaaratilanteita.*

g) ***Käytä aina oikean kokoisia sahanteriä, joissa on oikean muotoinen keskus (vinoneliö tai pyöreä).*** *Jos sahanterä ei vastaa sahan asennuskiinnikkeitä, terä pyörii epäkeskisesti aiheuttaen hallinnan menetyksen.*

h) ***Älä koskaan käytä vaurioituneita tai virheellisiä sahanterän asennusosia (esim. laippoja, sahanterän aluslevyjä, pultteja tai muttereita).*** *Kyseiset asennusosat on suunniteltu erityisesti sahaasi sen turvallista käyttöä ja optimaalista toimintaa varten.*

i) ***Älä koskaan seiso pöytäsahan päällä tai käytä sitä jalustana.*** *Vakavia henkilövahinkoja voi aiheutua, jos työkalu kallistuu tai jos sahaan kosketetaan vahingossa.*

j) ***Varmista, että sahanterä on asennettu pyörimään oikeaan suuntaan. Älä käytä pöytäsahassa hiomalaikkoja tai teräsharjoja.*** *Virheellinen sahanterän asennus tai muiden kuin suositeltujen*

lisävarusteiden käyttö voi aiheuttaa vakavia henkilövahinkoja.

Sahapenkkien lisäturvasääntöjä

VAROITUS: *Muovin, pihkan peittämän puun ja muiden materiaalien leikkaaminen voi aiheuttaa sulaneiden materiaalien kerääntymisen terän kärkiin ja sahanterän runkoon, mikä voi lisätä terän ylikuumenemisen ja jumiutumisen riskiä leikattaessa.*

- *Varmista, että terä pyörii oikeaan suuntaan ja että hampaat osoittavat sahapenkin etuosaan päin.*
- *Varmista, että kaikki kiinnityskahvat on kiristetty ennen minkään toiminnon aloittamista.*
- *Varmista, että kaikki terät ja laikat ovat puhtaita ja että puristimen aluslaatan suurempi puoli on terää vasten. Kiristä mutteri huolellisesti.*
- *Varmista, että halkaisukiila on säädetty oikealle etäisyydelle terästä.*
- *Älä käytä sahaa ilman ylä- ja alasuojia paikallaan.*
- *Älä laita terään voiteluaineita sen käydessä.*
- *Pidä työntökapula aina paikallaan säilytysasennossa, kun sitä ei käytetä.*
- *Älä käytä suojusta käsittelyyn tai kuljetukseen.*
- *Älä paina sahanterää sivusuunnassa.*
- *Älä koskaan leikkaa kevytmetallia. Kone ei ole suunniteltu tätä sovellusta varten.*
- *Älä käytä hioma- tai timanttilaikkoja.*
- *Uurtaminen ei ole sallittua.*
- *Konevian tapahtuessa sammuta kone välittömästi ja irrota kone virtalähteestä. Raportoi viasta ja merkitse kone, jotta muut ihmiset eivät käytä viallista konetta.*
- *Kun sahanterä on jumissa epänormaalin syöttövoiman vuoksi sahaamisen aikana, kytke kone AINA pois päältä ja irrota se virtalähteestä. Poista työkappale ja varmista, että sahan terä liikkuu vapaasti. Sammuta kone ja aloita uusi leikkaustoiminto pienemmällä syöttövoimalla.*
- *ÄLÄ KOSKAAN yritä leikata pinossa olevia irtonaisia kappaleita, muutoin seurauksena voi olla hallinnan menetys tai takaisku. Tue kaikkia materiaaleja tukevasti.*
- *Varmista, että terän suojus on asennettu oikein paikoilleen. Sen tulee osoittaa aina työkappaleeseen päin sahaamisen aikana.*

Sahanterät

- *Älä käytä sahanteriä, jotka eivät vastaa teknisissä tiedoissa ilmoitettuja mittoja. Älä käytä välilevyjä, jotta saisit terän sopimaan karaan. Käytä ainoastaan tämän ohjekirjan mukaisia teriä, jotka täyttävät standardin EN847-1 vaatimukset ja jotka on tarkoitettu puun ja vastaavien materiaalien leikkaamiseen.*
- *Sahanterän maksiminopeuden on aina oltava suurempi tai vähintään yhtä suuri kuin työkalun arvokilpeen merkitty arvo.*
- *Sahanterän halkaisijan on oltava työkalun arvokilven merkintöjen mukainen.*
- *Harkitse erikoisvalmistettujen melua vähentävien terien käyttöä.*
- *Älä käytä pikateräksestä (HS) valmistettuja sahanteriä.*
- *Älä käytä murtuneita tai vahingoittuneita sahanteriä.*
- *Varmista, että valittu terä sopii leikattavalle materiaalille.*
- *Käytä aina suojakäsineitä sahanterää ja karkeita materiaaleja käsitellessä. Sahanteriä tulee kuljettaa pidikkeessä aina kun mahdollista.*

Sähkökytkennät

Ennen kuin liität koneen sähköverkkoon, varmista, että kytkin (8) on OFF-asennossa ja varmista, että sähkövirran ominaisuudet ovat samat kuin koneessa on ilmoitettu. Kaikkien johtokytkentöjen tulee olla kytketty hyvin kiinni. Pienellä jännitteellä käyttö vahingoittaa konetta.

VAARA! *Suojaa kone sateelta ja vältä käyttämästä sitä kosteissa olosuhteissa.*

Varmista, että kytkin on OFF-asennossa ennen kuin liität koneen virtalähteeseen.

MUIDEN HENKILÖIDEN TURVALLISUUS

- *Tätä laitetta ei ole tarkoitettu sellaisten henkilöiden (mukaan lukien lapset) käytettäväksi, joiden fyysiset, sensoriset tai henkiset kyvyt tai kokemus ja tietämys ovat rajalliset, ellei heidän turvallisuudestaan vastuussa oleva henkilö valvo tai ohjaa heitä laitteen käytössä.*
- *Lapsia tulee valvoa ja varmistaa, että he eivät leiki laitteella.*

Vaarat

VAROITUS: *Suosittelemme käyttämään jäännösvirtalaitetta, jonka nimellisjäännösvirta on korkeintaan 30 mA.*

Turvamääräysten noudattamisesta ja turvalaitteiden käyttämisestä huolimatta tiettyjä vaaroja ei voida välttää. Näitä ovat seuraavat:

- *Kuulon heikkeneminen.*
- *Lentävien kappaleiden aiheuttamat henkilövahingot.*
- *Käytön aikana kuumenevien varusteiden aiheuttamat palovammat.*
- *Pitkäaikaisen käyttämisen aiheuttamat henkilövahingot.*

Sähköturvallisuus

Sähkömoottori toimii vain yhdellä jännitteellä. Tarkista aina, että verkkovirran jännite vastaa tyyppikilpeen merkittyä jännitettä.

Tämä -työkalu on kaksoiseristetty EN62841-säädösten mukaisesti, joten maadoitusjohdinta ei tarvita.

Tämä tuote on tarkoitettu käytettäväksi turvamuuntajan kanssa, joka on valmistettu BSEN61558- ja BS4343-standardien mukaisesti. Älä koskaan työskentele ilman muuntajaa.

Jos virtajohto on vaurioitunut, vie se in tai valtuutetun huoltoliikkeen vaihdettavaksi.

Jatkojohdon käyttäminen

Jos on käytettävä jatkojohtoa, käytä tälle työkalulle soveltuvaa 3-kaapelista jatkojohtoa. Lisätietoja on ***Tekniset tiedoissa***. Johdinten pienin koko on 1,5 mm^2 ja suurin pituus 30 m.

Jos käytät johtokelaa, kelaa johto aina kokonaan auki.

Päivämääräkoodin paikka (Kuva [Fig.] T)

Valmistuspäivämääräkoodi **41** koostuu 4-numeroisesta vuodesta, jota seuraa 2-numeroinen viikko ja 2-numeroinen tehdaskoodi.

Pakkauksen sisältö

Pakkauksen sisältö:

1 Pöytäsaha
1 60T sahanterä
1 Terän suojus
1 Viistemitta
1 Halkaisuohjain
1 Pölynpoistoletku
1 Letkun sovitin
2 Ruuviavainta
1 Työntökapula
1 Kapean materiaalin ohjain
1 Käyttöohje

- *Tarkista laite, osat ja lisävarusteet kuljetusvaurioiden varalta.*
- *Lue tämä käyttöohje huolellisesti ennen laitteen käyttämistä.*

Työkalun merkinnät

Seuraavat kuvakkeet näkyvät työkalussa:


Lue käyttöohjeet ennen käyttämistä.


Käytä kuulosuojaimia.


Käytä suojalaseja.

V	Volttiarvo
A	Ampeeria
Hz	Hertsiä
W	Wattia
min	Minuuttia
~	Vaihtovirta
⎓	Tasavirta
n_o	Kuormittamaton nopeus
⧈	Luokan II rakenne
⏚	Maadoitusliitin
⚠	Turvallisuusmerkki
/min.	Kierrokset tai edestakaiset liikkeet minuutissa


Huomio! Lue suojuksen ja halkaisukiilan oikeaoppiset säätö- ja lukitustoimenpiteet käyttöohjeesta.

Kuvaus (Kuva A)

VAROITUS: *Älä tee laitteen tai sen osiin mitään muutoksia. Muutoin voi aiheutua omaisuus- tai henkilövahinkoja.*

1 Sahapöytä
2 Terän suojus
3 Halkaisukiila
4 Sahanterä
5 Halkaisuohjain
6 Viistemitta
7 Kuljetuspyörät
8 Virtakytkin
9 Jalusta
10 Viisteen säädön lukitusnuppi
11 Terän nostokahva
12 Jalustan lukitusnuppi
13 Terän kallistuspyörä
14 Pöydän jatkeen lukituskahva
15 Halkaisuohjaimen lukituskahva
16 Pöydän jatke
17 Ruuviavain
18 Ohjauskisko
19 Työntökapula
20 Pöytäosa
21 Ura (a)
22 Ura (b)
23 Ylikuormitussuojaus

Käyttötarkoitus

SST1800-pöytäsaha on suunniteltu erilaisten materiaalien, kuten puun, puun komposiittimateriaalien ja muovin, ammattimaiseen jyrsimiseen, poikkisahaukseen, kulmasahaukseen ja viistämiseen.

ÄLÄ käytä kosteissa olosuhteissa tai jos laitteen lähellä on syttyviä nesteitä tai kaasuja.

EI SAA käyttää metallin, sementtilevyn tai kivimateriaalin leikkaamiseen.

EI SAA käyttää tämän sahan leikkuupäiden muotoilemiseen.

EI SAA suorittaa kapeneviin leikkauksiin ilman kartio-ohjainta.

Sahaa EI SAA käyttää pistosahaukseen tai koveraan sahaukseen.

Nämä pöytäsahat ovat ammattikäyttöön tarkoitettuja sähkötyökaluja.

ÄLÄ ANNA lasten koskea työkaluun. Kokemattomat henkilöt saavat käyttää tätä laitetta vain valvotusti.

- **Pienet lapset ja liikuntarajoitteiset.** Tätä laitetta ei ole tarkoitettu pienten lasten tai liikuntarajoitteisten henkilöiden käyttöön ilman valvontaa.

- Tämä tuote ei ole tarkoitettu henkilöiden (mukaan lukien lapset) käytettäväksi, joiden fyysiset, sensoriset tai henkiset kyvyt tai kokemus ja/tai tietämys tai taidot ovat rajalliset. Heidän turvallisuudestaan tulee huolehtia heistä vastuussa oleva henkilö. Lapsia ei koskaan saa jättää yksin tämän tuotteen kanssa.

KOKOAMINEN JA SÄÄTÄMINEN

VAROITUS: Vakavan henkilövahingon vaaran vähentämiseksi katkaise työkalusta virta ja irrota sen pistoke pistorasiasta ennen säätämistä tai varusteiden irrottamista tai asentamista. *Tahaton käynnistyminen voi johtaa henkilövahinkoihin.*

ASENTAMINEN (Kuvat A1, A2, A3, A4)

Koneessa on kolme eri käyttö-, seisonta-, taitto- ja kuljetusasentoa. Jalat lukitaan kiertonupeilla, jotka lukitsevat/avaavat kumpaankin suuntaan ja niillä on keskuslukitusasento.

1. Aloita sahan ollessa pyörillään (Kuva A1), avaa yläjalat. Käännä jalat ylös ja lukitse (Kuva A2) ja avaa sitten alajalkojen lukitus.
2. Nosta pöytää päästä (Kuva A3) ja anna alajalan heilahtaa paikalleen. Käännä jalka kokonaan paikoilleen ja lukitse (Kuva A4).
3. Koneessa on säädettävä jousijalka kuvan A5 mukaisesti. Voit kiertää sitä myötä- tai vastapäivään haluamasi pituuden verran. (Kuva A5).

Taittoohjeet (Kuvat B1, B2, B3, B4)

Pidä kiinni pöydän reunasta ja tue sitä, avaa jalkojen lukitus pyörän päässä (Kuva B1). Laske pyörät maahan niin, että jalat voivat heilahtaa alle (Kuva B2). Nosta pöydän pää ylös, käännä ylös ja lukitse alajalat, avaa yläjalat (Kuva B3). Käännä jalat alas ja lukitse (Kuva B4).

Pöytäsahan kuljettaminen (Kuvat C1, C2)

VAROITUS! *Peitä sahanterän yläosa kuljetuksen ajaksi esimerkiksi suojuksella.*

Yläjalat voi olla lukittu pystyasentoon käytettäväksi vaunun kahvana.

Terän nostokahvakokoonpano (Kuva D)

Aseta aluslevy **24**, kotelo **25**, aluslevy **26** ja kuusiokolomutteri **27** pulttiin **28** terän nostokahvan **11** asentamiseksi.

Halkaisukiilan asettaminen (Kuvat E, F, G)

VAROITUS! *Irrota virtajohto! Halkaisukiilan* **3** *asetukset tulee tarkistaa aina ennen käyttöä.*

VAROITUS! *Halkaisukiila* **3** *tulee asettaa oikeaan asentoon läpileikkausta varten. Varmista kuitenkin ennen ensimmäistä käyttökertaa ja ennen koneen kytkemistä sähköverkkoon, että halkaisukiila on tukevasti, samassa linjassa terän kanssa ja oikealla etäisyydellä terästä (katso Kuva F). Työskentele koneen kanssa vain, jos halkaisukiila* **3** *on yläasennossa, ellei sahaa käytetä leikkaamiseen. SUOJA ON POISTETTAVA LEIKKAUSTOIMINTOJA VARTEN. NOSTA VÄLITTÖMÄSTI HALKAISUKIILA JA KIINNITÄ SUOJA UUDELLEEN, KUN OLET SUORITTANUT TOIMENPITEITÄ, JOKA VAATIVA SUOJAN IRROTTAMISTA TAI HALKAISUKIILAN LASKEMISTA.*

1. Aseta sahanterä **4** suurimpaan sahaussyvyyteen, 00-asentoon ja lukitse se.
2. Poista pöytäosa **20** (Kuva E).

VAROITUS! *Kuljetussyistä halkaisukiila (3) on kiinnitetty ala-asentoon ennen ensimmäistä käyttöönottoa. Työskentele koneen kanssa vain, jos halkaisukiila on yläasennossa. Halkaisukiila asennetaan yläasentoon seuraavasti:*

3. Löysää lukituskahvaa **29** ja paina halkaisukiila **3** yläasentoon (Kuva F).
4. Sahanterän **4** hampaiden ja halkaisukiilan välillä tulee olla noin 3–5 mm rako (Kuva G).
5. Kiristä kiinnitysruuvi **29** uudelleen ja kiinnitä pöytäosa **20**.

VAROITUS! *Varmista, että kone on irrotettu virtalähteestä. Älä koskaan käytä konetta ilman pöytäosaa. Vaihda välittömästi pöytäosa, jos se on kulunut tai vaurioitunut.*

VAROITUS! *Jos lukituskahvaa ei voida asettaa alaneljänneksen lukittuun asentoon, halkaisukiila ei välttämättä ole oikeassa kohdassa. Sijoita halkaisukiila uudelleen ja palauta lukituskahva alempaan neljännekseen.*

VAROITUS! *Lukituskahvan on oltava alemmassa neljänneksessä vaaka-asennon alapuolella, jotta se lukittuu kokonaan. Tarkista tämä tarkoin.*

Sahanterän suojuksen asentaminen (Kuva H)

VAROITUS! *Halkaisukiila on lukittava yläasentoon ennen suojuksen asentamista.*

Suojusta ei saa asentaa, kun halkaisukiila on paikallaan ja lukittuna ala-asentoon.

- Terän suojuksen **2** mukana toimitetaan jousikuormitteinen lukitustappi **39**, joka sijoittaa ja kiinnittää suojuksen halkaisukiilaan **3**. Suojus on asennettava läpileikkauksia tehtäessä loukkaantumisvaaran välttämiseksi.
- Nosta sahanterä- ja halkaisukiilakokoonpanoa kääntämällä terän nostokahvaa **11** vastapäivään kuvan E mukaisesti.
- Sijoita suojuksen **2** takaosassa oleva tanko alaspäin ja halkaisukiilan asennuskohdan taakse.
- Paina lukitustappia **39** ja laske suojus kohdakkain halkaisukiilan etuosan kanssa.
- Vapauta lukitustappi ja varmista, että suojus on hyvin halkaisukiilassa.
- Käyttäjän tulee pystyä poistamaan suojus halkaisukiilasta vain painamalla lukitustappia **39** ja nostamalla sitten suojusta ylöspäin.
- Vedä suojusta varovasti ylös halkaisukiilasta varmistaaksesi, että se on täysin paikallaan.

Sahanterän asentaminen/vaihtaminen (Kuvat E, H, I)

VAROITUS! *Tarkista aina halkaisukiilan kohdistus ja suojien toiminta jokaisen huollon jälkeen.*

VAROITUS! *Tarkista aina, että halkaisukiila on lukittu paikalleen ja kohdistettu terään ennen jokaista käyttöä ja huollon jälkeen. Suoja on asennettava, kun tehdään läpileikkauksia.*

VAROITUS: *Varmista, että kone on irrotettu virtalähteestä. Käytä suojakäsineitä.*

VAROITUS: *Älä käytä sahaa, jos pölyluukku on poistettu.*

VAROITUS: *Pidä rengas paikallaan terän vaihdon aikana.*

1. Pura sahanterän suoja **2** (Kuva H.)
2. Poista pöytäosa **20** (Kuva E).
3. Löysää mutteria asettamalla ruuviavain **17** mutteriin ja luomalla toisella ruuviavaimella **17** vasteen laippaan (Kuva I).

VAROITUS! *Käännä mutteria sahanterän pyörimissuuntaan.*

4. Irrota ulkolaippa ja irrota sahanterä sisemmästä laipasta vinosti alaspäin.
5. Puhdista laippa huolellisesti liinalla ennen kuin kiinnität uuden sahanterän.
6. Aseta uusi sahanterä paikalleen ja kiinnitä ulkolaippa. Ulkolaipassa on Φ30 mm kohotettu uloke, joka sopii terän reiän puolelle.

VAROITUS! *Uuden terän hampaat ovat erittäin terävät ja ne voivat olla vaaralliset. Varmista, että hampaat osoittavat alaspäin pöydän etuosassa, sahanterän suojukseen **2** merkityn nuolen kanssa.*

7. Kiinnitä pöytäosa **20** ja sahanterän suojus **2** uudelleen ja aseta ne.
8. Tarkista suojusten toiminta ennen kuin aloitat.

Virtakytkin (Kuva J)

- Kytke kone päälle painamalla vihreää "I"-virtakytkintä.
- Sammuta kone painamalla punaista "O"-pysäytyspainiketta.

Sahaussyvyys (Kuva J)

Käännä terän nostokahvaa **11** asettaaksesi terän vaadittuun sahaussyvyyteen.

- Kierrä vastapäivään lisätäksesi syvyyttä
- Kierrä myötäpäivään vähentääksesi syvyyttä

Jokaisen uuden säädön jälkeen on suositeltavaa tehdä koeleikkaus asetettujen mittojen tarkistamiseksi.

Kulman asettaminen (Kuva J)

Aseta vaadittu viistekulma 0–45 asteeseen ennen leikkaamista ja varmista, etteivät sahanterä **4** ja viistemitta **6** osu toisiinsa.

- Löysää viisteen säädön lukitusnuppia **10**.
- Aseta haluamasi kulma ja lukitse nuppi uudelleen.

Kapean materiaalin ohjaimen asentaminen (Kuva K)

- Kapean materiaalin ohjain **32** halkaisuohjaimessa **5** sisältää kaksi ohjauspintaa eri korkeudella.
- Leikattavan materiaalin paksuudesta riippuen paksulle materiaalille (työkappaleen paksuus yli 25 mm) on käytettävä kapean materiaalin ohjaimen **32** yläpuolta ja ohuelle materiaalille (työkappaleen paksuus alle 25 mm) ohjauskiskon alapuolta.
- Säädä löysäämällä pultteja halkaisuohjaimen **5** sivussa ja painamalla kapean materiaalin ohjain **32** ohjaimeen vaaditusta asennosta riippuen.
- Kiristä pultit uudelleen.

Halkaisuohjaimen asentaminen (Kuva L)

- Kiinnitä halkaisuohjain **5** takaosaan ja paina lukituskahvaa **15** alaspäin.
- Asenna vetämällä lukituskahva ylös ja poistamalla halkaisuohjain **5**.
- Halkaisuohjain voidaan lukita takana olevalla pyälletyllä mutterilla.

Sahaussyvyyden asettaminen (Kuva M)

- Halkaisuohjainta **5** käytetään puun sahaamiseen pituussuunnassa.
- Aseta halkaisuohjain **5** ohjauskiskoon **18** sahanterän oikealle tai vasemmalle puolelle.
- 2 asteikkoa **33** **34** ohjauskiskossa **18** näyttävät ohjauskiskon ja sahanterän **4** välisen raon.

Kun leikkausleveys on alle 300 mm, ts. pöytää ei ole jatkettu, katso asteikkoa **33**. Tarkistuslasin **35** punainen merkintä näyttää vaaditun leikkausleveyden asetuksen.

Kun leikkausleveys on yli 300 mm, ts. pöytää on jatkettava, katso asteikkoa **34**. Varmista, että tarkistuslasin **35** punainen merkintä on 300 mm etäisyydellä ja lukitse halkaisuohjain, osoitin **36** asteikossa **34** näyttää tällöin vaaditun leveysasetuksen.

Pöydän jatke (Kuva N)

- Pöydän jatketta **16** voidaan käyttää erityisen leveisiin työkappaleisiin.
- Löysää lukituskahvaa **14** ja vedä pöydän jatke ulos.

Poikkipysäytin (Kuva O)

- Paina viistemitta **6** sahapöydän syvennykseen **21** **22**.
- Löysää lukituskahvaa **37**.
- Kierrä viistemittaa **6** vaaditun kulman saavuttamiseksi. Asteikossa **38** näkyy asetettu kulma.
- Kiristä lukituskahva **37** uudelleen.

TOIMINTA

Käyttöohjeet

VAROITUS: *Noudata aina turvaohjeita ja määräyksiä.*

VAROITUS: Vakavan henkilövahingon vaaran vähentämiseksi katkaise työkalusta virta ja irrota sen pistoke pistorasiasta ennen säätämistä tai varusteiden irrottamista tai asentamista. *Jos laite käynnistyy vahingossa, voi aiheutua loukkaantuminen.*

Työohjeet

Jokaisen uuden säädön jälkeen on suositeltavaa tehdä koeleikkaus asetettujen mittojen tarkistamiseksi. Odota sahan päällekytkennän jälkeen, että terä saavuttaa suurimman pyörimisnopeuden, ennen kuin aloitat sahauksen.

Kiinnitä pitkä työkappale putoamisen estämiseksi sahauksen lopussa (esim. rullatelineellä jne.). Ole erityisen varovainen aloittaessasi sahausta! Älä koskaan käytä konetta ilman imutoimintoa. Tarkista ja puhdista imukanavat säännöllisesti.

Sahaaminen pituussuunnassa (Kuva P)

Pitkittäisleikkaus (tunnetaan myös nimellä halkaisu) tarkoittaa sahaamista puun syiden suuntaisesti. Paina yhtä työkappaleen reunaa halkaisuohjainta **5** vasten tasaisen puolen ollessa sahapöydässä **1**.

Teräsuojus **2** on aina laskettava työkappaleen päälle. Kun teet pitkittäisen leikkauksen, älä koskaan ota työasentoa, joka on samassa linjassa leikkaussuuntaan nähden.

- Aseta ohjain työkappaleen korkeuden ja halutun leveyden mukaan.
- Käynnistä saha.
- Aseta kätesi (sormet kiinni) tasaisesti työkappaleen päälle ja työnnä työkappale terään **4** pitkin ja sisään.
- Ohjaa sivulta vasemmalla tai oikealla kädellä (asennosta riippuen) vain sahanterän suojuksen **2** etureunaan asti.
- Työnnä työkappale aina halkaisuterän **3** loppuun asti.
- Leikattu kappale jää sahapöydälle **4**, kunnes terä **4** on takaisin lepoasennossa.
- Kiinnitä pitkät työkappaleet, jotta ne eivät putoaisi leikkauksen lopussa (esim. rullatelineellä jne.).

Huomio (Kuva Q)

- Käytä aina työntökapulaa **19** pieniä työstökappaleita jyrsiessä (Kuva Q).
- Älä leikkaa liian pieniä työstökappaleita.

Poikkileikkaukset

- Lukitse viistemitta **6** 0 asteeseen.
- Aseta viistosahauskulma 0 asteeseen.
- Säädä sahanterän **4** korkeus.
- Pidä työstökappaletta tasaisesti pöydällä **1** ja ohjainta vasten. Pidä työstökappale terästä kaukana.
- Pidä molemmat kädet poissa sahanterän toiminta-alueelta.
- Kytke kone päälle ja anna sahanterän saavuttaa täysi nopeus.
- Pidä työkappaletta tiukasti kiinni ohjaimessa ja liikuta työkappaletta hitaasti yhdessä ohjainkokoonpanon kanssa, kunnes työkappale tulee ylemmän teräsuojan alle. Anna hampaiden leikata, älä pakota työstökappaletta sahanterän läpi. Sahanterän nopeuden tulisi olla tasainen.
- Sammuta kone, anna sahanterän pysähtyä ja poista työstökappale leikkauksen jälkeen.
  TÄRKEÄÄ: Älä koskaan paina tai pidä kiinni työkappaleen leikatusta puolesta.

Viistoleikkaukset (Kuva R)

Viisteleikkaukset voidaan suorittaa aina halkaisuohjaimella **5**.

- Aseta terä **4** haluamaasi kulmaan.
- Toimi kuten poikkileikkauksessa.

Lastulevyjen sahaaminen

Jotta leikkuureunat eivät halkeilisi lastulevyä työtäessä, sahanterän on oltava korkeammalla kuin työkappale.

Lisävälineiden säilytystila (Kuvat S, T)

Lisävälineitä voidaan säilyttää koneessa. Viistemitta **6** voidaan asettaa koukkuun kuvan S mukaisesti. Terän suojus **2** ja työntökapula **19** voidaan asettaa koukkuun kuvan T mukaisesti.

Juuttuneen terän käsitteleminen (Kuva U)

- Varmista, että kone on irrotettu virtalähteestä.
- Poista ensin työkappale. **VAROITUS:** Varo koskettamasta sahanterää.
- Paina ylikuormitussuojausta **23** ja kytke pistoke uudelleen, konetta voidaan jälleen käyttää. (Kuva U)

Sovellukset

- Varmista, että uurre tehdään mittauslinjan huonolle puolelle.
- Leikkaa puu viimeistelty puoli ylöspäin.
- Varmista aina hyvä puun tuki, kun se tulee ulos terästä.
- Tee koeleikkaus tärkeiden leikkauksen kohdalla.
- Käytä aina oikeaa terän syvyysasetusta. Terän hampaiden yläosan tulee poistaa leikattavan materiaalin yläosasta 3–6 mm.
- Tarkista, ettei työkappaleessa ole oksia tai nauloja ennen leikkauksen aloittamista. Poista kaikki löysät oksat vasaralla.
- Käytä aina puhtaita, teräviä, oikein asetettuja teriä. Älä koskaan sahaa tylsällä terällä.
- Kun teet leikkauksen, käytä tasaista ja vakaata painetta. Älä koskaan leikkaa väkisin.
- ÄLÄ leikkaa märkää tai vääntynyttä puutavaraa.
- Pidä työkappaleesta aina lujasti molemmin käsin tai käytä työntökapulaa.

KUNNOSSAPITO

yökalusi on suunniteltu käytettäväksi pitkään ja edellyttämään vain vähän kunnossapitoa. Oikea käsittely ja säännöllinen puhdistus varmistavat laitteen ongelmattoman toiminnan.

VAROITUS: Vakavan henkilövahingon vaaran vähentämiseksi katkaise työkalusta virta ja irrota sen pistoke pistorasiasta ennen säätämistä tai varusteiden irrottamista tai asentamista. *Jos laite käynnistyy vahingossa, voi aiheutua loukkaantuminen.*

Katso huoltokeskuksen yhteystiedot tämän oppaan takasivulta tai osoitteesta **www.2helpU.com**.

Irrota pistoke pistorasiasta ennen säätö-, huolto- tai ylläpitotoimia. Pidä työkalut terävinä ja puhtaina parantaaksesi suorituskykyä ja turvallisuutta. Tarkista työkalujen johtojen kunto säännöllisesti ja jos ne ovat vahingoittuneita, korjauta ne valtuutetussa huollossa. Tätä sähkötyökalua ei tarvitse voidella tai huoltaa. Sähkötyökalussasi ei ole käyttäjän huollettavissa olevia osia. Älä koskaan käytä vettä tai kemiallisia puhdistusaineita sähkötyökalun puhdistamiseen. Pyyhi puhtaaksi kuivalla liinalla. Säilytä laitetta aina kuivassa paikassa. Pidä moottorin tuuletusaukot puhtaina. Pidä kaikki säätölaitteet pölyttömänä. Jos näet kipinöitä välkkyvän tuuletusaukoissa, se on normaalia eikä se vahingoita sähkötyökalua. Jos virtajohto vahingoittuu, sen vaihtaminen on turvallisuussyistä jätettävä valmistajan, sen huoltopalvelun tai muun ammattitaitoisen henkilön tehtäväksi.

Pölynpoisto (Fig. H, V)

Joidenkin materiaalien (esim. lyijypohjaiset pinnoitteet ja jotkin puutyypit) pöly voi olla terveydelle vaarallista. Pölyn hengittäminen voi aiheuttaa allergisia reaktioita ja/tai hengitystieinfektioita käyttäjälle ja sivullisille. Tiettyä pölyä (esim. tammen tai pyökin pöly) pidetään syöpää aiheuttavana, erityisesti puun käsittelyssä käytettyjä lisäaineita koskien.

Noudata työstettäviin materiaaleihin soveltuvia paikallisia määräyksiä.

Pölynimurin tulee sopia työstettävään materiaaliin.

Käytä pölyluokan M pölynimuria, kun haluat imuroida terveydelle erityisen haitallista tai karsinogeenistä kuivaa pölyä.

Koneen takaosassa on pölynpoistoportti **40** joka sopii 35 mm:n suulakkeilla varustettuihin pölynpoistolaitteisiin. Terän suojuksessa on myös pölynpoistoportti 35 mm:n suulakkeisiin.

- Liitä pölypäästöjen säännösten mukainen pölynpoistolaite kaikkien toimenpiteiden aikana.
- Varmista, että käytettävä pölynpoistoletku **31** sopii käyttötarkoitukseen ja leikattavaan materiaaliin. Varmista oikeaoppinen letkun hallinta.
- Lisävarusteena on saatavana jakoliitin, joka yhdistää molemmat portit yhteen pölynpoistolaitteeseen.
- Huomaa, että keinotekoiset materiaalit, kuten lastulevy tai MDF-levy, tuottavat luonnollista puuta enemmän pölyhiukkasia sahaamisen aikana.

Voiteleminen

Tätä sähkötyökalua ei tarvitse voidella.

Puhdistaminen (Kuva A)

VAROITUS: *Puhalla lika ja pöly kotelosta kuivalla ilmalla, kun sitä kertyy ilmanvaihtoaukkoihin tai niiden ympärille. Käytä tällöin hyväksyttyjä silmäsuojuksia ja hengityssuojainta.*

VAROITUS: *Älä koskaan puhdista muita kuin metallipintoja liuottimien tai muiden voimakkaiden kemikaalien avulla. Nämä kemikaalit voivat heikentää näissä osissa käytettyjä materiaaleja. Käytä vain vedellä ja miedolla pesuaineella kostutettua kangasta. Älä päästä mitään nestettä työkalun sisään. Älä upota mitään työkalun osaa nesteeseen.*

VAROITUS: *Siivoa pöytä ja ilmanvaihtoeukot säännöllisesti henkilövahinkojen välttämiseksi.*

VAROITUS: *Puhdista pölynpoistojärjestelmä säännöllisesti henkilövahinkojen välttämiseksi.*

VAROITUS: *Vakavien henkilövahinkojen riskin vähentämiseksi älä käytä sahaa kiinnittämättä uudelleen pölyluukkua.*

Terän suojus **2** ja hammasvälin levy on asetettava paikoilleen ennen sahan käyttöä.

Tarkista huolellisesti ennen käyttöä ylempi ja alempi terän suojus sekä pölynpoistoputki varmistaaksesi, että ne toimivat virheettömästi. Varmista, että lastut, pöly tai työstökappaleen hiukkaset eivät voi muodostaa tukosta johonkin toiminnoista.

Jos työkappaleen paloja jää sahanterän ja suojuksien väliin, irrota kone virtalähteestä ja noudata kohdan ***Sahanterän asentaminen/vaihtaminen*** ohjeita. Poista jumiutuneet osat ja kokoa sahan terä uudelleen.

Pidä ilmanvaihtoaukot puhtaina ja puhdista kotelo säännöllisesti pehmeällä kankaalla.

Puhdista pölynkeräysjärjestelmä säännöllisesti.

Lisävarusteet

VAROITUS: *Koska muita kuin STANLEY lisävarusteita ei ole testattu tämän työkalun kanssa, niiden käyttäminen tässä työkalussa voi olla vaarallista. Henkilövahinkovaaran välttämiseksi tässä tuotteessa saa käyttää vain STANLEY in suosittelemia lisävarusteita.*

Saat lisätietoja sopivista lisävarusteista jälleenmyyjältäsi.

Vaihda terän suojus tai hiiliharja, kun se on kulunut. Pyydä lisätietoa terän suojuksen tai hiiliharjan vaihdosta valtuutetusta Stanley-huoltopalvelusta.

Ympäristön suojeleminen



Tuotteet/akut ovat kierrätettäviä, mutta jos niissä on rastitetun roskakorin merkki, niitä ei saa hävittää tavallisen kotitalousjätteen mukana. Anna paristojen tyhjentyä kokonaan ja lajittele ne. Irrota mahdolliset valonlähteet tuotteesta, jos mahdollista. Käyttäjän vastuulla on poistaa henkilötiedot tuotteesta. Vie jätteet sitten viralliseen keräyspisteeseen tai vastaavalle jälleenmyyjälle, joka ottaa ne usein vastaan ilmaiseksi. Pakkaukset tulee hävittää merkityn materiaalikoodin perusteella. Käyttö- ja turvallisuusohjeet tulee hävittää vasta sitten, kun kyseessä oleva tuote on poistettu käytöstä.

Pyydä paikalliselta viranomaiselta lisätietoa jätehuollosta. Lisätietoa on saatavilla osoitteessa **www.2helpU.com** ja skannaamalla yllä oleva QR-koodi.

BORDSSÅG
SST1800

Gratulerar!

Du har valt ett STANLEY -verktyg. År av erfarenhet, grundlig produktutveckling och innovation gör STANLEY till en av de pålitligaste partnerna för fackmannamässiga elverktygs-användare.

Tekniska data

		SST1800
Spänning	V_{AC}	220–240
Typ		1
Frekvens	Hz	50
Ineffekt	W	1800
Varvtal obelastad	min^{-1}	4800
Klingdiameter	mm	254
Borrstorlek	mm	30
Klingsågspår	mm	2,8
Tjocklek klingstomme	mm	1,8
Tjocklek klyvkniv	mm	2,5
Bordets storlek	mm	560x680
Max. sågdjup vid 45º	mm	50
Max. sågdjup vid 90º	mm	80
Klingfasningsområde	º	0–45º
Vikt	kg	28,8

Buller- och/eller vibrationsvärden (triax vektorsumma) i enlighet med EN62841-3-1:		
L_{PA} (emissionsljudtrycksnivå)	dB(A)	87,5
L_{WA} (ljudeffektnivå)	dB(A)	103,5
K (osäkerhet för angiven ljudnivå)	dB(A)	3

Den vibrations- och/eller bulleremissionsnivå som anges i detta informationsblad har uppmätts i enlighet med ett standardiserat test som anges i EN62841 och det kan användas för att jämföra ett verktyg med ett annat. Den kan användas för att få fram en preliminär uppskattning av exponeringen.

VARNING: *Den deklarerade vibrations- och/eller bulleremissionsnivå som anges gäller vid verktygets huvudsakliga användning. Om verktyget emellertid används för andra tillämpningar, med andra tillbehör, eller om det är dåligt underhållet kan vibrations- och/eller bulleremissionsnivån avvika. Detta kan avsevärt öka exponeringsnivån under hela arbetsperioden.*

En uppskattning av exponeringsnivån för vibrationer och/eller buller bör dessutom ta med i beräkningen de gånger verktyget är avstängt, eller när det är igång utan att utföra arbete. Detta kan avsevärt minska exponeringsnivån under hela arbetsperioden.

Identifiera ytterligare säkerhetsåtgärder för att skydda operatören från effekterna av vibrationer och/eller buller såsom att: underhålla verktyget och tillbehören, hålla händerna varma (relevant för vibrationer), organisera arbetsmönster.

EG-försäkran om överensstämmelse

Maskindirektiv

CE

Bordssåg
SST1800

STANLEY garanterar att produkterna som beskrivs under ***Tekniska data*** uppfyller::
2006/42/EG, EN62841-1:2015+A11:2022, EN62841-3-1:2014+A11:2017+A1:2021+A12:2021.

Dessa produkter överensstämmer även med direktiven 2014/30/EU och 2011/65/EU. För mer information, kontakta STANLEY på följande adress eller se baksidan av manualen.

Undertecknad är ansvarig för sammanställningen av ***tekniska data*** och gör denna försäkran för STANLEY.

Patrick Diepenbach

Patrick Diepenbach
General Manager Benelux, GTS-Europe
STANLEY Europe, Egide Walschaertsstraat14-18,
2800 Mechelen, Belgien
02.04.2024

VARNING: *För att minska risken för personskada, läs instruktionshandboken.*

Definitioner: Säkerhetsriktlinjer

Nedanstående definitioner beskriver allvarlighetsnivån för varje signalord. Var god läs handboken och uppmärksamma dessa symboler.

FARA: *Indikerar en omedelbart riskfylld situation som, om den inte undviks,* ***kommer att*** *resultera i* ***dödsfall eller allvarlig personskada****.*

VARNING: *Indikerar en potentiellt riskfylld situation som, om den inte undviks,* ***skulle kunna*** *resultera i* ***dödsfall eller allvarlig personskada****.*

SE UPP: *Indikerar en potentiellt riskfylld situation som, om den inte undviks,* ***kan*** *resultera i* ***mindre eller medelmåttig personskada****.*

OBSERVERA: *Anger en praxis som* ***inte är relaterad till personskada*** *som, om den inte undviks,* ***skulle kunna*** *resultera i* ***egendomsskada****.*

Anger risk för elektrisk stöt.

Anger risk för eldsvåda.

SÄKERHETSVARNINGAR, ALLMÄNT ELVERKTYG

VARNING: Läs alla säkerhetsvarningar, instruktioner, illustrationer och specifikationer som levereras med detta elverktyg. *Underlåtenhet att läsa alla instruktioner som listas här nedan kan resultera i elektrisk stöt, eldsvåda och/eller allvarlig personskada.*

SPARA ALLA VARNINGAR OCH INSTRUKTIONER FÖR FRAMTIDA REFERENS

Termen "elverktyg" i varningarna syftar på ditt starkströmsdrivna (sladdanslutna) elverktyg eller batteridrivna (sladdlösa) elverktyg.

1) Säkerhet på Arbetsområdet

a) ***Håll arbetsområdet rent och ordentligt upplyst.*** *Belamrade eller mörka områden inbjuder till olyckor.*

b) ***Använd inte elektriska verktyg i explosiva atmosfärer, såsom i närvaron av lättantändliga vätskor, gaser eller damm.*** *Elektriska verktyg ge upphov till gnistor som kan antända dammet eller ångorna.*

c) ***Håll barn och åskådare borta meda du arbetar med ett elverktyg.*** *Distraktioner kan göra att du förlorar kontrollen.*

2) Elektrisk Säkerhet

a) ***Kontakterna till elverktyget måste matcha uttaget. Modifiera aldrig kontakten på något sätt. Använd inte några adapterpluggar med jordanslutna (jordade) elektriska verktyg.*** *Omodifierade kontakter och matchande uttag minskar risken för elektrisk stöt.*

b) ***Undvik kroppskontakt med jordanslutna eller jordade ytor såsom rör, värmeelement, spisar och kylskåp.*** *Det finns en ökad risk för elektrisk chock om din kropp är jordansluten eller jordad.*

c) ***Utsätt inte elektriska verktyg för regn eller våta förhållanden.*** *Vatten som kommer in i ett elverktyg ökar risken för elektrisk stöt.*

d) ***Missbruka inte sladden. Använd aldrig sladden till att bära, dra eller koppla bort elverktyget från strömmen. Håll sladden borta från värme, olja, skarpa kanter eller rörliga delar.*** *Skadade eller tilltrasslade sladdar ökar risken för elektrisk stöt.*

e) ***När du arbetar med ett elverktyg utomhus, använd en förlängningssladd som passar för utomhusanvändning.*** *Användning av en sladd som passar för utomhusanvändning minskar risken för elektrisk stöt.*

f) ***Om arbete med ett elverktyg i en fuktig lokal är oundvikligt, använd ett uttag som är skyddat med jordfelsbrytare (RCD).*** *Användning av en RCD minskar risken för elektrisk stöt.*

3) Personlig Säkerhet

a) ***Var vaksam, ha koll på vad du gör och använd sunt förnuft när du arbetar med ett elverktyg. Använd inte ett elverktyg när du är trött eller påverkad av droger, alkohol eller medicinering.*** *Ett ögonblicks ouppmärksamhet när du arbetar med elektriska verktyg kan resultera i allvarlig personskada.*

b) ***Använd personlig skyddsutrustning. Bär alltid ögonskydd.*** *Skyddsutrustning såsom dammfilterskydd, halksäkra säkerhetsskor, skyddshjälm eller hörselskydd som används för lämpliga förhållanden minskar personskador.*

c) ***Förebygg oavsiktlig igångsättning. Se till att strömbrytaren är i frånläge innan du ansluter till strömkällan och/eller batteripaketet, plockar upp eller bär verktyget.*** *Att bära elektriska verktyg med ditt finger på strömbrytaren eller att strömsätta elektriska verktyg som har strömbrytaren på är att invitera olyckor.*

d) ***Avlägsna eventuell justeringsnyckel eller skiftnyckel innan du sätter på elverktyget.*** *En skiftnyckel eller en nyckel som sitter kvar på en roterande del av elverktyget kan resultera i personskada.*

e) ***Böj dig inte för långt. Bibehåll alltid ordentligt fotfäste och balans.*** *Detta möjliggör bättre kontroll av elverktyget i oväntade situationer.*

f) ***Klä dig ändamålsenligt. Bär inte lösa kläder eller smycken. Håll hår och kläder borta från delar i rörelse.*** *Lösa kläder, smycken eller långt hår kan fastna i delar i rörelse.*

g) ***Om det finns anordningar för anslutning av apparater för dammutrensning och insamling, se till att dessa är anslutna och används på ett korrekt sätt.*** *Användning av dammuppsamling kan minska damm-relaterade faror.*

h) ***Bli inte vårdslös och ignorera inte säkerhetsprinciperna trots att du är van att använda verktyg.*** *Vårdslöst handlande kan leda till allvarlig kroppsskada på en bråkdel av en sekund.*

4) Användning och Skötsel av Elverktyg

a) ***Tvinga inte elverktyget. Använd det korrekta elverktyget för din tillämpning.*** *Det korrekta elverktyget gör arbetet bättre och säkrare vid den hastighet för vilket det konstruerades.*

b) ***Använd inte elverktyget om strömbrytaren inte sätter på och stänger av det.*** *Ett elverktyg som inte kan kontrolleras med strömbrytaren är farligt och måste repareras.*

c) ***Dra ur kontakten från strömkällan och/eller batteripaketet, om det är löstagbart, från elverktyget innan du gör några justeringar, byter tillbehör eller lägger elverktygen i förvaring.*** *Sådana förebyggande säkerhetsåtgärder minskar risken att oavsiktligt starta elverktyget.*

d) ***Förvara elektriska verktyg som inte används utom räckhåll för barn, och låt inte personer som är obekanta med elverktyget eller med dessa instruktioner använda elverktyget.*** *Elektriska verktyg är farliga i händerna på outBildade användare.*

e) ***Underhåll elektriska verktyg. Kontrollera för feljustering eller om rörliga delar har fastnat,***

bristning hos delar och andra eventuella förhållanden som kan komma att påverka elverktygets funktion. Om det är skadat, se till att elverktyget blir reparerat före användning. *Många olyckor orsakas av dåligt underhållna elektriska verktyg.*

f) ***Håll kapningsverktyg vassa och rena.*** *Ordentligt underhållna kapningsverktyg med vassa sågkanter är mindre sannolika att fastna och är lättare att kontrollera.*

g) ***Använd elverktyget, tillbehören och verktygssatserna, etc. i enlighet med dessa instruktioner, och ta hänsyn till arbetsförhållandena och det arbete som ska utföras.*** *Användningen av elverktyget för andra verksamheter än de som det är avsett för skulle kunna resultera i en farlig situation.*

h) ***Se till att handtagen och greppytorna är torra och fria från olja och fett.*** *Hala handtag och greppytor förhindrar säker hantering och kontroll av verktyget i oväntade situationer.*

5) Service

a) ***Se till att ditt elverktyg får service av en kvalificerad reparatör, som endast använder identiska ersättningsdelar.*** *Detta säkerställer att elverktygets säkerhet bibehålles.*

Säkerhetsinstruktioner för bordssågar

1) Skyddsrelaterade varningar

a) ***Behåll skydden på plats. Skydden måste fungera och vara korrekt monterade.*** *Ett skydd som är löst, skadat eller inte fungerar korrekt måste repareras eller bytas ut.*

b) ***Använd alltid sågklingans skydd och spaltkniven vid varje genomsågningsarbete.*** *För genomsågningsarbeten där sågklingan sågar helt igenom arbetsstycket hjälper skyddet och andra säkerhetsenheter att minska risken för skador.*

c) ***När du har avslutat ett snitt som inte är genomgående, t.ex. falsning, omsågning eller fasning, återställer du spaltkniven till det utdragna uppåtgående läget. Sätt på klingskyddet igen med spaltkniven i det utdragna uppåtläget.*** *Skyddet och spaltkniven hjälper till att minska risken för skador.*

d) ***Se till att sågklingan inte kommer i kontakt med skyddet, spaltkniven eller arbetsstycket innan strömbrytaren slås på.*** *Förbiseende av kontakt av dessa föremål med sågklingan kan utgöra en fara.*

e) ***Justera spaltkniven enligt beskrivning i den här bruksanvisningen.*** *Felaktigt avstånd, läge och inriktning kan vara orsaken till att spaltkniven inte effektivt förhindrar en rekyl.*

f) ***För att spaltkniven ska fungera måste den sitta i arbetsstycket.*** *Spaltkniven är ineffektiv vid kapning av arbetsstycken som är för korta för att aktiveras med spaltkniven. Under dessa förhållanden kan inte en rekyl förhindras av spaltkniven.*

g) ***Använd rätt sågklinga för spaltkniven.*** *För att spaltkniven skall fungera måste sågklingans diameter matcha lämplig spaltkniv och sågklingan måste vara tunnare än tjockleken på spaltkniven och sågbredden hos klingan måste vara bredare än tjockleken på spaltkniven.*

2) Varningar sågprocedur

a) ***FARA: Placera aldrig dina fingrar eller händer i närheten av eller i linje med sågklingan.*** *Ett ögonblicks ouppmärksamhet eller glidning kan föra handen mot sågklingan vilket kan resultera i allvarliga personskador.*

b) ***Mata endast arbetsstycket in mot sågklingan eller kuttern mot rotationsriktningen.*** *Matning av arbetsstycket i samma rotationsriktning som sågklingan roterar ovanför arbetsbordet kan resultera i att arbetsstycket och din hand dras in i sågklingan.*

c) ***Använd aldrig geringsmätaren för att mata arbetsstycket vid klyvning och använd inte klyvningsanslaget som längdstopp vid kapning med klyvningsmätaren.*** *Styrning av arbetsstycket med klyvningsanslaget och geringsmätaren samtidigt ökar risken att sågklingan kärvar och det blir en rekyl.*

d) ***När du kapar ska du alltid ha arbetsstycket i full kontakt med staketet och applicera alltid arbetsstyckets matningskraft mellan staketet och sågklingan. Använd en påskjutare när avståndet mellan anslaget och sågklingan är mindre än 150 mm och använd en påskjutningsblock när avståndet är mindre än 50 mm.*** *"Arbetshjälpmedel" kommer att hålla dina händer på ett säkert avstånd från sågklingan.*

e) ***Använd endast den påskjutare som tillhandahålls av tillverkare eller skapad i enlighet med instruktionerna.*** *Denna påskjutare ger tillräckligt avstånd för handen från sågklingan.*

f) ***Använd aldrig en skadad eller kapad påskjutare.*** *En skadad eller kapad tryckpinne kan gå sönder och din hand kan glida in i sågklingan.*

g) ***Utför inte något arbete på "frihand". Använd alltid antingen klyvningsanslaget eller geringsmätaren för att positionera och styra arbetsstycket.*** *"Frihand" betyder att händerna används för att stödja eller styra arbetsstycket istället för klyvningsanslaget eller geringsmätaren. Frihandssågning leder till ej linjär sågning, kärvning och rekyler.*

h) ***Sträck dig aldrig runt eller över en roterande sågklinga.*** *Om man sträcker sig över ett arbetsstycket kan det leda till oavsiktlig kontakt med den snurrande sågklingan.*

i) ***Stöd långa och/eller breda arbetsstycken på baksidan och/eller sidorna av sågbordet för långa och/eller breda arbetsstycken för att hålla den plant.*** *Ett långt och/eller brett arbetsstycke har en tendens att luta på bordskanterna vilket gör att kontrollen förloras, sågklingan kärvar och kan orsaka rekyler.*

j) ***Mata arbetsstycket med en jämn hastighet. Böj, vrid eller flytta inte arbetsstycket från sida till sida. Om***

kärvning uppstår, stäng av verktyget omedelbart, koppla ifrån verktyget och rensa fastklämningen. *Fastklämning av sågklingan av arbetsstycket kan orsaka rekyler eller att motorn fastnar.*

k) ***Ta inte bort delar av avsågat material medan sågen körs.*** *Materialet kan fastna mellan anslagen eller inuti sågklingans skydd och sågklingan kan dra in dina fingrar mot sågklingan. Stäng av sågen och vänta tills sågklingan stannat innan material tas bort.*

l) ***Använd ett stödanslag med kontakt med bordets ovansida vid klyvning av arbetsstycken som är tunnare än 2 mm.*** *Ett tunt arbetsstycke kan kilas fast under klyvningsanslaget och skapa en rekyl.*

3) Rekylorsaker och relaterade varningar

Rekyl är en plötslig reaktion hos arbetsstycket på grund av en sågklinga som klämts fast eller felinriktad såglinje i arbetsstycket i förhållande till sågklingan eller när en del av arbetsstycket fastnar mellan sågklingan och klyvningsanslaget eller andra fasta objekt.

Mest frekvent vid rekyler är att arbetsstycket lyfts från bordet av den bakre delen av sågklingan och drivs mot operatören.

Rekyl är resultatet av missbruk av sågen och/eller felaktiga arbetsprocedurer eller arbetsförhållanden och kan undvikas genom att vidta ordentliga försiktighetsåtgärder så som beskrivs här nedan.

a) ***Stå aldrig i direkt linje med sågklingan. Placera alltid kroppen på samma sida om sågklingan som anslaget.*** *Rekyl kan driva arbetsstycket med hög hastighet mot någon som står i närheten och i linje med sågklingan.*

b) ***Sträck dig aldrig över eller in på baksidan av sågklinga för att dra eller stödja arbetsstycket.*** *Oavsiktlig kontakt med sågklingan kan ske eller en rekyl kan dra dina fingrar in i sågklingan.*

c) ***Håll aldrig och tryck på arbetsstycket som kapas mot den roterande sågklingan.*** *Tryckning på arbetsstycket som kapas mot sågklingan kommer att göra att det kärvar och skapar rekyler.*

d) ***Rikta in anslaget så att det är parallellt med sågklingan.*** *Ett felinriktat anslag kommer att klämmas fast mot sågklingan och orsaka en rekyl.*

e) ***Använd en sviktbräda för att styra arbetsstycket mot bordet och anslaget när en icke- genomsågning utförs såsom falsning.*** *En sviktbräda hjälper till att kontrollera arbetsstycket vid en eventuell rekyl.*

f) ***Stöd stora arbetsstycken för att minimera risken för kärvning och rekyler.*** *Stora arbetsstycken tenderar att svikta under sin egen vikt. Stöd måste placeras under alla delar av skivan som hänger över bordskanten.*

g) ***Var extra försiktig vis kapning av arbetsstycken som är skeva, kvistiga, förvridna eller inte har en rak kant för att styra den med en geringsmätare eller längs med anslaget.*** *Ett förvridet, kvistigt eller förvridet arbetsstycket är instabilt och orsakar felinriktning av sågspåret med sågklingan, kärvning och rekyler.*

h) ***Såga aldrig mer än ett arbetsstycke i taget, staplade vertikalt eller horisontellt.*** *Sågklinga kan lyfta upp en eller flera delar och orsaka en rekyl.*

i) ***När en såg som sitter i arbetsstycket ska återstartas centrera sågklingan i sågspåret och kontrollera att sågklingans tänder inte hakat fast i materialet.*** *Är sågklingan inklämd kan den gå upp ur arbetsstycket eller orsaka rekyl vid återstart av sågen.*

j) ***Håll sågklingor rena, vassa och med tillräcklig inställning. Använd aldrig skeva sågklingor eller sågklingor med spruckna eller avbrutna tänder.*** *Vassa och korrekt inställda sågklingor minimerar kärvning, överstegring och rekyler.*

4) Varningar driftprocedurer för bordssågar

a) ***Stäng av bordssågen och koppla ifrån strömsladden när bordsinsatsen tas bort, sågklingan ändras eller inställningar görs av spaltkniven eller sågklingans skydd och när maskinen lämnas utan uppsikt.*** *Försiktighetsåtgärder för att undvika olyckor.*

b) ***Lämna aldrig sågen utan uppsikt när den är igång. Stäng av den och lämna inte verktyget innan det stannat helt och hållet.*** *En såg som körs utan uppsikt är en okontrollerad fara.*

c) ***Placera bordssågen på en väl upplyst och plan plats där du kan bibehålla bra fotfäste och balans. Den bör installeras på en plats med tillräckligt utrymme för att enkelt kunna hantera storleken på arbetsstycket.*** *Trånga, mörka områden och hala golv framkallar olyckor.*

d) ***Rengör och ta regelbundet bort sågdamm från sågbordet och/eller dammuppsamlingsenheten.*** *Ackumulerat sågdamm är brännbart och kan självantändas.*

e) ***Bordssågen måste sitta fast.*** *En bordssåg som inte sitter ordentligt fast kan röra sig eller tippa över.*

f) ***Ta bort verktyg, träskräp etc. från bordet innan bordssägen slås på.*** *Distraktioner eller eventuell klämning kan vara farligt.*

g) ***Använd alltid sågklingor med rätt storlek och lämpligt infästningshål (t.ex. i stjärnform eller rund).*** *Klingor som inte passar till sågens monteringskomponenter roterar ocentrerat och leder till att kontrollen förloras.*

h) ***Använd aldrig skadade eller felaktiga sågklingor som monterats med hjälp av sådant som flänsar, sågklingsbrickor, bultar eller muttrar.*** *Dessa monteringshjälpmedel har speciellt designats för din såg, för säkert arbete och optimal prestanda.*

i) ***Stå aldrig på bordssågen och använd den inte som trappstege.*** *Allvarlig kroppskada kan uppstå om verktyget välter eller om kapverktyget vidrörs av misstag.*

j) ***Se till att sågklingan är installerad för att rotera i korrekt riktning. Använd inte vinkelslipskivor, stålborstar eller slipskivor på bordssågen.*** *Felaktig*

sågklingsinstallation eller användning av tillbehör som inte rekommenderas kan orsaka allvarliga skador.

Ytterligare säkerhetsregler för sågbänkar

VARNING: *Sågning i plast, kådigt trä eller annat material kan orsaka att smält material samlas på sågklingan och dess tänder, vilket ökar risken för att klingan överhettas och kärvar under sågningen.*

- *Se till att klingan roterar i korrekt riktning och att tänderna pekar mot fronten på sågbänken.*
- *Se till att alla klämhandtag är åtsittande innan arbetet startar.*
- *Se till att alla klingor och flänsar är rena och att den stora sidan av klämbrickan är mot klingan. Dra åt axelmuttern ordentligt.*
- *Se till att spaltkniven är inställd på korrekt avstånd från klingan.*
- *Arbeta aldrig med sågen utan det övre och nedre skydden på plats.*
- *Tillför inte smörjmedel på klingan medan den körs.*
- *Förvara alltid påskjutaren på dess plats när den inte används.*
- *Använde inte skyddet för hantering eller transport.*
- *Tryck aldrig i sidled mot sågklingan.*
- *Såga aldrig lättlegeringar. Maskinen är inte konstruerad för denna användning.*
- *Använd inte några slip- eller diamantskivor.*
- *Falsning, klyvning eller spontning är inte tillåten.*
- *Vid något maskinfel, stäng omedelbart av maskinen och koppla bort den från strömkällan. Rapportera felet och märk maskinen på ett lämpligt sätt för att förhindra att personer använder den defekta maskinen.*
- *När sågklingan blockeras på grund av onormal matarkraft under sågningen, stäng ALLTID av maskinen och koppla bort den från strömkällan. Ta bort arbetsstycket och se till att sågklingan kan köras fritt. Slå på maskinen och påbörja en ny sågning med minskad matarkraft.*
- *Försök ALDRIG att kapa en hög med lösa delar med material som kan göra att kontrollen förloras eller orsaka en rekyl. Stöd allt material ordentligt.*
- *Se till att klingskyddet är korrekt placerat. Vid sågning måste den alltid riktas mot arbetsstycket.*

Sågklingor

- *Använd inte sågklingor som inte överensstämmer med måtten som anges i* ***tekniska data****. Använd inte några brickor för att klingan ska passa på spindeln. Använd endast de klingor som specificeras i denna manual, som överensstämmer med EN847-1, om de är avsedda för trä eller liknande material.*
- *Den maximala hastigheten för sågklingan skall alltid vara större än eller lika med hastigheten som är angiven på märkplattan på verktyget.*
- *Sågklingans diameter måste vara i enlighet med märkningarna på märkplattan på verktyget.*
- *Överväg att använda speciellt konstruerade bullerreducerande klingor.*
- *Använd inte sågklingor som är tillverkade av snabbstål (HS).*
- *Använd inte spruckna eller skadade sågklingor.*
- *Se till att vald sågklinga är lämplig för det material som skall sågas.*
- *Använd skyddshandskar när sågklingor och grovt material hanteras. Sågklingor bör bäras och förvaras i en hållare närhelst så är möjligt.*

Strömanslutningar

Innan du ansluter maskinen till elnätet, se till att omkopplaren (8) är i läge "OFF" och se till att den elektriska strömmen har samma egenskaper som anges på maskinen. Alla ledningsanslutningar ska ha god kontakt. Körning på låg spänning kommer att skada maskinen.

FARA! *Utsätt inte maskinen för regn och använd inte maskinen på fuktiga platser.*

Innan du ansluter maskinen till strömkällan, se till att strömbrytaren är i läge "OFF".

ANDRAS SÄKERHET

- *Denna apparat är inte avsedd att användas av personer (inklusive barn) med reducerad fysisk, sensorisk eller mental förmåga eller med begränsad erfarenhet eller kunskap såvida inte de är under uppsikt eller fått instruktioner om användning av apparaten av en person som är ansvarig för deras säkerhet.*
- *Barn ska hållas under uppsikt så att de inte leker med apparaten.*

Kvarstående risker

VARNING: *Vi rekommenderar användning av reströmsenhet med en reströmsmärkning på 30 mA eller mindre.*

Trots tillämpning av de relevanta säkerhetsbestämmelserna och användning av säkerhetsapparater kan vissa återstående risker inte undvikas. De är:

- *Hörselnedsättning.*
- *Risk för personskada på grund av flygande partiklar.*
- *Risk för brännskador på grund av att tillbehör blir heta under arbetet.*
- *Risk för personskada på grund av långvarig användning.*

Elektrisk Säkerhet

Den elektriska motorn har konstruerats för endast en spänning. Kontrollera alltid att strömförsörjningen motsvarar spänningen på klassificeringsplattan.

Ditt -verktyg är dubbel-isolerad i enlighet med EN62841; därför behövs ingen jordningstråd.

Denna produkt är avsedd att användas med en säkerhetstransformator tillverkad till BSEN61558 och BS4343. Arbeta aldrig utan att denna transformator finns på plats.

Om strömsladden är skadad får den endast bytas av *eller en auktoriserad serviceorganisation.*

Användning av Förlängningssladd

Om en förlängningssladd behövs, använd en godkänd 3-kärnig förlängningssladd, som är lämplig för detta verktygs strömbehov (se ***Tekniska data***). Minsta ledningsstorlek är 1,5 mm^2; maximala längden är 30 m.

Vid användning av en sladdvinda, dra alltid ut sladden helt och hållet.

Placering av datumkod (Bild [Fig.] T)

Produktionsdatumkoden **41** består av 4-siffrigt år följt av 2-siffrig vecka och avslutas av en 2-siffrig fabrikskod.

Förpackningens innehåll

Förpackningen innehåller:

1 bordssåg
1 60T sågklinga
1 klingskydd
1 geringsmätare
1 klyvningsanslag
1 utsugsslang
1 slangadapter
2 skruvnyckel
1 påskjutare
1 anslag för smalt material
1 bruksanvisning

- *Kontrollera om verktyget, delar eller tillbehör fått skador som kan tänkas ha uppstått under transporten.*
- *Ta dig tid att grundligt läsa igenom och förstå denna bruksanvisning innan verktyget tas i bruk.*

Märkningar på verktyg

Följande bildikoner visas på verktyget:


Läs instruktionshandbok före användning.


Bär öronskydd.


Bär ögonskydd.

V	Volt
A	Ampere
Hz	Hertz
W	Watt
min	minuter
∿	Växelström
⎓	Likström
n_o	Varvtal obelastad
⧈	Klass II-konstruktion
⏚	Jordningsterminal
⚠	Säkerhetsvarningssymbol
/min.	Varv eller fram- och tillbakagång per minut


Var försiktig! Läs bruksanvisningen för korrekt justering och låsning av skydds- och klyvkniven.

Beskrivning (Bild A)

VARNING: *Modifiera aldrig elverktyget eller någon del av det. Skada eller personskada kan uppstå.*

1 Sågbord
2 Klingskydd
3 Klyvkniv
4 Sågklinga
5 Klyvningsanslag
6 Geringsmått
7 Transporthjul
8 Strömbrytare
9 Benstativ
10 Låsvred för fasjustering
11 Klinghöjningsvev
12 Låsvred för benstativ
13 Hjul för klinglutning
14 Låshandtag för förlängningsbord
15 Låshandtag för klyvningsanslag
16 Förlängningsbord
17 Skruvnyckel
18 Styrskena
19 Påskjutare
20 Bordsinsats
21 Spår (a)
22 Spår (b)
23 Överbelastningskydd

Avsedd användning

Bordssågen SST1800 är designad för professionell klyvning, kapning, gerings- och fassågning med olika material såsom trä, träkompositmaterial och plast.

ANVÄND INTE under våta förhållanden eller i närheten av lättantändliga vätskor eller gaser.

ANVÄND INTE för kapning av metall, cementskivor eller murverk.

ANVÄND INTE formkutterhuvuden på denna såg.

UTFÖR INTE spetsiga sågningar utan ett spetsigts jiggtillbehör.

ANVÄND INTE sågen för insticks- eller hålkälssågning.

Dessa bordssågar är professionella elverktyg.

LÅT INTE barn komma i kontakt med verktyget. Övervakning krävs när oerfarna användare använder detta verktyg.

- **Små barn och fysiskt svaga personer.** Denna apparat är inte avsedd att användas av små barn eller fysiskt svaga personer utan övervakning.
- Denna produkt är inte avsedd att användas av personer (inklusive barn) med reducerad fysisk, sensorisk eller mental förmåga eller med begränsad erfarenhet eller kunskap såvida inte de är under uppsikt av en person som är ansvarig för deras säkerhet. Barn skall aldrig lämnas ensamma med denna produkt.

MONTERING OCH JUSTERING

VARNING! För att minska risken för allvarlig personskada, stäng av verktyget och koppla bort det från strömkällan innan du gör några justeringar eller tar bort/installerar tillsatser eller tillbehör. *En oavsiktlig start kan orsaka skador.*

MONTERING (Bild A1, A2, A3, A4)

Det finns tre lägen på maskinen för olika användning, stående, fällning och transport. Benen låses med vridknappar som låser/låser upp i båda riktningarna och har ett centralt olåst läge.

1. Börja med sågen stående på sina hjul (Bild A1), lås upp de övre benen. Sväng upp benen och lås (Bild A2) och lås sedan upp underbenen.
2. Lyft bordet från änden (Bild A3), låt underbenet svänga på plats. Sväng benet helt på plats och lås (Bild. A4).
3. Det finns ett justerbart fjäderben som visas i Bild A5. Du kan rotera det medurs eller moturs för att få önskad längd. (Bild A5).

Vikinstruktioner (Bild B1, B2, B3, B4)

Håll och stöd bordskanten, lås upp benen vid hjuländen (Bild B1). Sänk hjulen till marken och låt benen svänga under (Bild B2). Ställ bordet på sidan, fäll upp och lås underbenen, lås upp de övre benen (Bild B3). Sväng ner benen och lås (Bild B4).

Transportera bordssågen (Bild C1, C2)

VARNING! *Täck över den övre delen av sågklingan under transport, till exempel med skyddet.*

De övre benen kunde låsas i vertikalt läge för användning som vagnhandtag.

Klinghöjningshandtag (Bild D)

Placera brickan **24**, huset **25**, brickan **26** och sexkantsmuttern **27** på bulten **28** för att montera klinghöjningshandtaget **11**.

Klyvknivsuppsättning (Bild E, F, G)

VARNING! *Koppla ur elkabeln! Inställningen av klyvkniven* **3** *måste kontrolleras före varje användning.*

VARNING! *Klyvkniven* **3** *ska levereras i rätt läge för genomskärning. Innan maskinen används för första gången och innan du ansluter maskinen till elnätet, se till att klyvkniven sitter fast, i linje med klingan och på rätt avstånd från klingan (se Bild F). Arbeta endast med maskinen om klyvkniven* **3** *är i det övre läget såvida inte sågen används för slitsning. SKYDDET MÅSTE TAS BORT FÖR SLITSNING. LYFT OMEDELBART KLYVKNIVEN OCH SÄTT TILLBAKA SKYDDET EFTER ATT UTFÖRA ALLA OPERATIONER SOM KRÄVER BORTTAGNING AV SKYDDET ELLER SÄNKNING AV KLYVKNIVEN.*

1. Ställ in sågklingan **4** till max skärdjup, ställ den i 00-läge och lås det.
2. Ta bordsinsatsen **20** (Bild E).

VARNING! *Av transportskäl fixerades klyvkniven* **3** *i det nedre läget före första idrifttagningen. Arbeta endast med maskinen om klyvkniven är i det övre läget. Montera klyvkniven i det övre läget enligt följande:*

3. Lossa låshandtaget **29** och tryck på klyvkniven **3** i det övre läget (Bild F).
4. Mellanrummet mellan sågklingans **4** tänder och klyvkniven bör vara cirka 3 mm till 5 mm (Bild G).
5. Dra åt monteringsskruven igen **29** och fixera bordsinsatsen **20**.

VARNING! *Se till att maskinen är bortkopplad från strömförsörjningen. Använd aldrig maskinen utan bordsinsatsen; Byt omedelbart ut bordsinsatsen när den är sliten eller skadad.*

VARNING! *Om låshandtaget inte kan placeras i den nedre kvadrantens låsta positionen kanske klyvkniven inte är korrekt placerad. Sätt tillbaka klyvkniven och återställ låshandtaget i det nedre kvadrantläget.*

VARNING! *Låshandtaget måste vara i den nedre kvadranten, under horisontellt läge, för att vara helt låst. Kontrollera detta noggrant.*

Montering av sågklingskydd (Bild H)

VARNING! *Klyvkniven måste låsas i det övre läget innan skyddet monteras.*

Skyddet får inte monteras när klyvkniven är placerad och låst i nedre läge.

- Klingskyddet **2** levereras med ett fjäderbelastat låsstift **39** för att lokalisera och säkra skyddet till klyvkniven **3**. Skyddet måste vara monterat vid genomskärningar för att minska risken för skador.
- Lyft upp sågklingan och klyvkniven genom att vrida bladets höjdhandtag **11** moturs som visas i Bild E.
- Leta upp stången på baksidan av skyddet **2** nedåt och till baksidan av klyvknivens placering.
- Tryck på låsstiftet **39** och sänk skyddet så att det ligger i linje med klyvknivens främre placering.
- Lossa låsstiftet och kontrollera att skyddet sitter fast på klyvkniven.
- Operatören ska endast kunna ta bort skyddet från klyvkniven genom att trycka in låsstiftet **39** och sedan lyfta skyddet uppåt.
- Dra försiktigt upp skyddet från klyvkniven för att säkerställa att den är helt monterad.

Montering/byte av sågklinga (Bild E, H, I)

VARNING! *Kontrollera alltid klyvknivens inriktning och skyddens funktion efter underhåll.*

VARNING! *Kontrollera alltid att klyvkniven är låst i position och i linje med bladet före varje användning och efter underhåll. Skyddet måste vara monterat vid genomskärningar.*

VARNING: *Se till att maskinen är bortkopplad från strömförsörjningen. Bär säkerhetshandskar.*

VARNING: *Kör inte sågen om dammluckan har tagits bort.*

VARNING: *Håll ringen på plats under byte av bladet.*

1. Demontera sågklingskyddet **2** (Bild H.)
2. Ta bort bordsinsatsen **20** (Bild E).
3. Lossa muttern genom att placera skiftnyckeln **17** på muttern och kontra med en annan skiftnyckel **17** på flänsen (Bild I).

VARNING! *Vrid muttern i sågklingans rotationsriktning.*

4. Ta bort den yttre flänsen och ta ut sågklingan från den inre flänsen, med diagonalt nedåtgående rörelse.
5. Rengör flänsen försiktigt med en trasa innan du sätter fast den nya sågklingan.
6. Sätt i den nya sågklingan och fäst den yttre flänsen. Den yttre flänsen har ett Φ30 mm upphöjt nav som passar i sidan av bladets hål.

VARNING! *Tänderna på sågklingan är mycket vassa och kan vara farliga. Se till att tänderna pekar nedåt på framsidan av bordet, i linje med pilen markerad på sågklingskyddet* **2**.

7. Fäst bordsinsatsen **20** och sågklingskyddet **2** igen och ställ in dem.
8. Innan du arbetar, kontrollera skyddens funktionalitet.

Strömbrytare (Bild J)

- För att slå på maskinen tryck på den gröna startknappen "I".
- För att stänga av maskinen tryck på den röda stoppknappen "O".

Sågdjup (Bild J)

Vrid klinghöjningshandtaget **11** för att ställa in klingan till önskat skärdjup.

- Vrid moturs för att öka skärdjupet
- Vrid medurs för att minska skärdjupet

Efter varje ny justering är det lämpligt att utföra en provsågning för att kontrollera de inställda måtten.

Inställning av vinkeln (Bild J)

Ställ in önskad fasvinkel från 0 till 45 grader innan du skär, se till att sågklingan **4** och geringsmätare **6** inte krockar.

- Lossa fasinställningsknappen **10**.
- Ställ in önskad vinkel och lås sedan knappen igen.

Klyvningsanslagets montering vid smalt material (Bild K)

- Tillsatsen för smalt material **32** till klyvningsanslaget **5** har två styrytor med olika höjder.
- Beroende på tjockleken på materialet som ska kapas måste den högre sidan av det smala materialklyvningsanslaget **32** användas för tjockt material (arbetsstyckets tjocklek över 25 mm) och undersidan av anslagsskenan för tunt material (arbetsstyckets tjocklek under 25 mm).
- För justering, lossa bultarna på sidan av klyvningsanslaget **5** och tryck på detsmala materialklyvningsanslaget **32** på styrningen, beroende på önskad position.
- Dra åt bultarna igen.

Montering av klyvningsanslaget (Bild L)

- Sätt fast klyvningsanslaget **5** på baksidan och tryck låshandtaget **15** nedåt.
- Vid demontering, dra upp låshandtaget och ta bort klyvningsanslaget **5**.
- Klyvningsanslaget kan låsas med den bakre räfflade muttern.

Ange sågningsbredd (Bild M)

- Klyvningsanslaget **5** används för längsgående sågning av trä.
- Placera klyvningsanslaget **5** på styrskenan **18** till höger eller vänster om sågklingan.
- 2 skalor **33** **34** på styrskenan **18** finns för att visa avståndet mellan anslagets skena och sågklingan **4**

När sågbredden är mindre än 300 mm betyder bordet inte förlängt, se skala **33**. Det röda märket på inspektionsglaset **35** visar önskad klippbreddsinställning;

Vid sågbredd över 300 mm behöver bordet förlängas, se skala **34**. Se till att det röda märket på inspektionsglaset **35** är vid 300 mm och lås klyvanslaget, rikta sedan visaren **36** på skalan **34** och värdet visar den önskade sågbreddsinställningen.

Förlängningsbord (Bild N)

- Förlängningsbordet **16** kan användas för särskilt breda arbetsstycken.
- Lossa på låshandtaget **14** och dra ut bordsbreddsförlängningen.

Korsstopp (Bild)

- Tryck in geringsmätaren **6** i en skåra **21** **22** på sågbordet.
- Lossa på låshandtaget **37**.
- Vrid geringsmätaren **6** tills önskad vinkel är inställd. Skalan **38** visar den inställda vinkeln.
- Dra åt låshandtaget **37** igen

ANVÄNDNING

Bruksanvisning

VARNING: *Lakta alltid säkerhetsinstruktionerna och tillämpbara bestämmelser.*

VARNING: För att minska risken för allvarlig personskada, stäng av verktyget och koppla bort det från strömkällan innan du gör några justeringar eller tar bort/installerar tillsatser eller tillbehör. *En oavsiktlig igångsättning kan orsaka personskada.*

Arbetsinstruktioner

Efter varje ny justering är det lämpligt att utföra en provsågning för att kontrollera de inställda måtten. Efter att du har slagit på sågen, vänta tills klingan når sin maximala rotationshastighet innan du börjar med sågningen.

Säkra ett långt arbetsstycke mot att falla av i slutet av snittet (t.ex. med ett rullstativ etc. Var extra försiktig när du börjar med snittet! Använd aldrig verktyget utan sugfunktionen. Kontrollera och rengör sugkanalerna regelbundet.

Göra längsgående snitt (Bild P)

Längsgående snitt (även kallat slitsning) är när du använder sågen för att såga längs med träets ådring. Pressa en kant av arbetsstycket mot klyvningsanslaget **5** med den platta sidan på sågbordet **1**.

Klingskyddet **2** måste alltid sänkas över arbetsstycket. När du gör ett längsgående snitt, inta aldrig en arbetsposition som är i linje med sågriktningen.

- Ställ in i enlighet med arbetsstyckets höjd och önskad bredd.
- Slå på sågen.
- Placera händerna (med stängda fingrar) platt på arbetsstycket och tryck arbetsstycket längs med och in i bladet **4**.
- Styr åt sidan med vänster eller höger hand (beroende på position) endast så långt som framkanten av sågklingskyddet **2**.
- Skjut alltid igenom arbetsstycket till änden av klyvkniven **3**.
- Det avskurna stycket ligger kvar på sågbordet **4** tills bladet **4** är tillbaka i sin viloposition.
- Säkra ett långt arbetsstycke mot att falla av i slutet av snittet med ett rullstativ etc.

Varning (Bild Q)

- Använd alltid en påskjutare **19** vid klyvning av små arbetsstycken (Bild Q)
- Försök inte att såga mycket små bitar.

Kapning

- Lås geringsmätaren **6** på 0 grader.
- Ställ in fasvinkeln till 0 grader.
- Justera sågklingans **4** höjd.
- Håll arbetsstycket plant på bordet **1** och mot anslaget. Håll arbetsstycket undan från klingan.
- Håll båda händerna borta från klingans väg.
- Slå på maskinen och låt sågklingan nå full hastighet.
- Håll arbetsstycket hårt igen mot anslaget och flytta sakta arbetsstycket tillsammans med anslagsenheten tills arbetsstycket kommer under det övre bladskyddet. Ge tänderna tid att skära och tvinga inte arbetsstycket förbi sågklingan. Klinghastigheten bör förbli konstant.
- Efter att kapningen är klar, stäng av maskinen och låt klingan stanna och ta sedan bort arbetsstycket
  VIKTIGT: Skjut aldrig eller håll i den eller avkapade sidan av arbetsstycket.

Faskapningar (Bild R)

Fasade snitt måste alltid göras med hjälp av klyvningsanslaget **5**.

- Placera klingan **4** i önskad vinkel.
- Fortsätt som för kapning.

Såga spånskivor

För att förhindra att skärkanterna spricker vid arbete med spånskivor måste sågklingan vara högre än arbetsstyckets höjd.

Hjälpverktyg förvaring (Bild S, T)

Hjälpverktyg kan förvaras på maskinen. Geringsmätaren **6** kan sättas på kroken som Bild S visar. Klingskyddet **2** och påskjutaren **19** kan sättas på kroken som Bild T visar.

Hantering av klingstopp (Bild U)

- Se till att maskinen är bortkopplad från strömförsörjningen.
- Ta först bort arbetsstycket. **VARNING:** Var försiktig så att dina händer inte rör vid sågklingan.
- Tryck på överbelastningskyddet **23** och anslut kontakten igen, så kan maskinen återupptas att fungera. (Bild U)

Användningsområde

- Se till att spåret är gjort på skrotsidan av mätlinjen.
- Såga träet med den färdiga sidan uppåt.
- Ha alltid ett ordentligt stöd för träet när det kommer ut ur bladet.
- Gör en testsågning för viktiga snitt.
- Använd alltid rätt klingdjupsinställning. Ovansidan av klingans tänder ska klara toppen av materialet som skärs med 3 mm till 6 mm.
- Inspektera arbetsstycket för ojämnheter eller spik innan du påbörjar ett snitt. Ta bort eventuella lösa ojämnheter med en hammare.
- Använd alltid rena, vassa, korrekt inställda blad. Gör aldrig ett snitt med ett slött blad.
- När du gör ett snitt, använd ett jämnt tryck. Tvinga aldrig ett snitt.
- Skär INTE vått eller skevt virke.
- Håll alltid ditt arbetsstycke stadigt med båda händerna eller använd en påskjutare.

UNDERHÅLL

Ditt elverktyg från har konstruerats för att arbeta över en lång tidsperiod med minimalt underhåll. Kontinuerlig tillfredsställande drift beror på ordentlig verktygsvård och regelbunden rengöring.

VARNING: För att minska risken för allvarlig personskada, stäng av verktyget och koppla bort det från strömkällan innan du gör några justeringar eller tar bort/installerar tillsatser eller tillbehör. *En oavsiktlig igångsättning kan orsaka personskada.*

Se baksidan av denna manual för kontaktinformation för servicecentret, eller besök **www.2helpU.com**.

Dra ut stickkontakten ur uttaget innan du utför någon justering, service eller underhåll. Håll verktygen vassa och rena för bättre och säkrare prestanda. Kontrollera verktygssladdar regelbundet och se till att få dem reparerade av en auktoriserad verkstad om de är skadade. Ditt elverktyg behöver ingen ytterligare smörjning eller underhåll. Det finns inga användarservicebara delar inuti elvektyget. Använd aldrig vatten eller kemiska rengöringsmedel för att rengöra ditt elverktyg. Torka rent med en torr trasa. Förvara alltid elverktyget på en torr plats. Håll motorns ventilationsöppningar rena. Håll alla arbetsreglage fria från damm. Om du ser några gnistor blinka i ventilationsöppningarna är detta normalt och kommer inte att skada ditt elverktyg. Om sladden är skadad måste den bytas ut av tillverkaren, dess servicerepresentant eller motsvarande behörig person för att undvika fara.

Dammsugning (Bild H, V)

Damm från material såsom blyinnehållande beläggningar och vissa trätyper kan vara skadliga för hälsan. Inandning av dammet kan orsaka allergiska reaktioner och/eller leda till landningsinfektioner hos användaren eller åskådare. Vissa typer av damm, såsom ek- eller bokdamm anses vara cancerframkallande, speciellt i kombination med träbehandlingsmedel.

Notera de relevanta bestämmelserna i ditt land för material som du arbetar med.

Dammsugaren måste vara lämplig för det material som arbetas med.

Vid dammsugning av torrt damm som är särskilt hälsovådligt eller cancerframkallande, använd en specialdammsugare klass M.

Maskinen är utrustad med en dammutsugningsöppning **40** på baksidan av maskinen lämplig att användas med dammutsugningsutrustning med 35 mm munstycken. Klingskyddet har också en dammutsugningsöppning för 35 mm munstycken.

- Under alla arbeten anslut dammutsugningsenheten som konstruerats i enlighet med relevanta bestämmelser beträffande dammutsläpp.
- Se till att dammutsugningsslangen **31** som används är lämplig för uppgiften och för materialet som sågas. Hantera slangen korrekt.
- Ett splittertillbehör finns tillgängligt för att ansluta båda portarna till en enda dammsugare.
- Var medveten om att handgjorda material såsom spånskivor eller MDF producerar mer damm under kapningen är naturligt virke.

Smörjning

Ditt elverktyg behöver ingen ytterligare smörjning.

Rengöring (Bild A)

VARNING: *Blås bort smuts och damm från huvudhöljet med torr luft varje gång smuts samlas i och runt lufthålen. Bär godkända ögonskydd och godkänt dammfilterskydd när du utför denna procedur.*

VARNING: *Använd aldrig lösningsmedel eller andra starka kemikalier för rengöring av de delar som inte är av metall. Kemikalierna kan försvaga materialet i de här delarna. Använd en trasa som bara är fuktad med vatten och mild tvål. Låt aldrig vätska komma in i verktyget och sänk aldrig ner någon del av verktyget i vätska.*

VARNING: *För att minska risken för skador, rengör regelbundet bordets ovansida och ventilationsöppningarna.*

VARNING: *För att minska risken för skador, rengör regelbundet dammuppsamlingssystemet.*

VARNING: *För att minska risken för allvarliga personskador, använd inte sågen utan att sätta tillbaka dammåtkomstluckan.*

Klingskyddet **2** och bordsinlägget måste finnas på plats innan sågen används.

Innan användning kontrollera noga att det övre klingskyddet, det nedre klingskyddet samt dammutsugningsröret fungerar korrekt. Se till att spån, damm eller bitar från arbetsstycket inte medför att någon av funktionerna blockeras.

Om bitar från arbetsstycket fastnar mellan sågklingan och skydden, koppla ifrån maskinen från strömförsörjningen och följ instruktionerna som ges i ***Montering/byte av sågklingan.*** Ta bort de bitar som fastnat och montera tillbaka sågklingan.

Håll ventilationsöppningarna rena och rengör regelbundet elverktyget med en mjuk trasa.

Rengör regelbundet dammuppsamlingssystemet.

Extra tillbehör

VARNING: *Eftersom tillbehör, andra än de som erbjuds av STANLEY inte har testats med denna produkt, kan användningen av sådana tillbehör med detta verktyg vara riskabel. För att minska risken för skador, ska endast rekommenderade STANLEY- tillbehör användas med denna produkt.*

Rådfråga din återförsäljare för ytterligare information angående lämpliga tillbehör.

Byt ut klingskyddet eller kolborsten vid slitage. Kontakta ditt lokala Stanley servicecenter för detaljer om byte av klingskydd.

Att skydda miljön



Produkter/batterier är återvinningsbara, men om de är märkta med den överkorsade soptunnan får de inte slängas tillsammans med vanligt hushållsavfall. Ladda ur batterierna helt och ta bort

dem från verktyget. Separera sedan eventuella ljuskällor från produkten om möjligt. Det är användarens ansvar att radera personuppgifter från produkten. Ta sedan med avfallet till en officiell insamlingscentral eller till din återförsäljare som ofta tar emot produkten gratis. Förpackningar ska kasseras baserat på den markerade materialkoden. Drift- och säkerhetsinstruktioner ska endast kasseras när produkten som dessa refererar till inte längre ska användas.

Kontrollera med din kommun för vägledning om avfallshantering. För mer information, öppna **www.2helpU.com** och skanna Qr-koden ovan.

TEZGAH TİPİ TESTERE SST1800

Tebrikler!

Bir STANLEY aleti seçtiniz. Uzun süreli deneyim, sürekli ürün geliştirme ve yenilik STANLEY markasının profesyonel elektrikli alet kullanıcıları için en güvenilir ortaklardan birisi haline gelmesini sağlamaktadır.

Teknik Özellikleri

		SST1800
Voltaj	V_{AC}	220–240
Tip		1
Frekans	Hz	50
Giriş gücü	W	1800
Yüksüz hız	dak^{-1}	4800
Bıçak çapı	mm	254
Delik Boyutu	mm	30
Bıçak kanalı	mm	2,8
Bıçak et kalınlığı	mm	1,8
Yarma bıçağı kalınlığı	mm	2,5
Tabla boyutu	mm	560x680
45°'de maksimum kesme derinliği	mm	50
90°'de maksimum kesme derinliği	mm	80
Bıçak eğim aralığı	°	0–45°
Ağırlık	kg	28,8

EN62841-3-1 uyarınca gürültü değerleri ve/veya titreşim değerleri (triaks vektör toplamı):

L_{PA}	(emisyon ses basıncı seviyesi)	dB(A)	87,5
L_{WA}	(ses güç seviyesi)	dB(A)	103,5
K	(verilen ses seviyesi için belirsizlik)	dB(A)	3

Bu bilgi sayfasında verilen titreşim ve/veya gürültü emisyonu düzeyi EN62841 dahilinde belirtilen standart teste uygun olarak ölçülmüştür ve aletleri birbiriyle karşılaştırmak için kullanılabilir. Maruz kalmaya dönük bir ön değerlendirme olarak kullanılabilir.

UYARI: *Beyan edilen titreşim ve/veya gürültü emisyon düzeyi, aletin kullanıldığı genel uygulamaları yansıtır. Bununla birlikte alet farklı uygulamalar için, farklı aksesuarla veya yeterince bakım yapılmadan kullanıldığında, titreşim ve/veya gürültü emisyonu değişebilir. Bu, toplam çalışma süresindeki maruz kalma seviyesini önemli ölçüde artırabilir.*

Titreşim ve/veya gürültü maruz kalma seviyesine ilişkin bir tahminde bulunurken aletin kapalı kaldığı veya çalıştığı ancak gerçekte işi yapmadığı zamanlar da dikkate alınmalıdır. Bu, toplam çalışma süresindeki maruziyet düzeyini önemli ölçüde azaltabilir.

Operatörü titreşim ve/veya gürültünün etkilerinden korumak için aşağıdakiler gibi ilave güvenlik önlemleri tanımlayın: aleti ve aksesuarları iyi koruyun, ellerinizi sıcak tutun (titreşim için uygundur), çalışma sürelerini iyi organize edin.

AB Uygunluk Beyanı

Makine Yönetmeliği

CE

Tezgah Tipi Testere SST1800

STANLEY Teknik Veriler dahilinde açıklanan bu ürünlerin aşağıdakilere uyumlu olduğunu beyan eder: 2006/42/EC, EN62841-1:2015+A11:2022, EN62841-3-1:2014+A11:2017+A1:2021+A12:2021.

Bu ürünler aynı zamanda 2014/30/EU ve 2011/65/EU Yönetmeliklerine de uygundur. Daha fazla bilgi için, lütfen aşağıdaki adresten STANLEY ile irtibata geçin veya kılavuzun arkasına bakın.

Bu belge altında imzası bulunan yetkili, teknik dosyanın hazırlanmasından sorumludur ve bu beyanı STANLEY adına vermiştir.

Patrick Diepenbach

Patrick Diepenbach
Genel Müdür Benelux, GTS-Europe
STANLEY Europe, Egide Walschaertsstraat14-18,
2800 Mechelen, Belçika
02.04.2024

UYARI: *Yaralanma riskini azaltmak için, kullanım kılavuzunu okuyun.*

Tanımlar: Güvenlik Talimatları

Aşağıdaki tanımlar her işaret sözcüğü ciddiyet derecesini gösterir. Lütfen kılavuzu okuyunuz ve bu simgelere dikkat ediniz.

TEHLİKE: *Engellenmemesi halinde* ***ölüm veya ciddi yaralanma*** *ile sonuçlanabilecek* ***çok yakın bir tehlikeli durumu*** *gösterir.*

UYARI: *Engellenmemesi halinde* ***ölüm veya ciddi yaralanma*** *ile sonuçlanabilecek* ***potansiyel bir tehlikeli durumu*** *gösterir.*

DİKKAT: *Engellenmemesi halinde* ***önemsiz veya orta dereceli yaralanma*** *ile sonuçlanabilecek* ***potansiyel bir tehlikeli durumu*** *gösterir.*

İKAZ: *Engellenmemesi halinde* ***maddi hasara neden olabilecek, yaralanma ile ilişkisi olmayan durumları gösterir.***

Elektrik çarpması riskini belirtir.

Yangın riskini belirtir.

ELEKTRIKLI EL ALETLERI İÇIN GENEL GÜVENLIK TALIMATLARI

UYARI: Bu elektrikli aletle verilen tüm güvenlik uyarılarını, talimatları, resimleri ve teknik özellikleri okuyun. *Aşağıda listelenen tüm talimatlara uyulmaması elektrik çarpmasına, yangına ve/veya ciddi yaralanmalara neden olabilir.*

BÜTÜN UYARI VE GÜVENLİKTALİMATLARINI İLERİDE BAKMAK ÜZERE SAKLAYIN

Uyarılarda yer alan «elektrikli alet» terimi şebeke elektriğiyle (kablolu) veya akü/pille (şarjlı) çalışan elektrikli aletinizi ifade etmektedir.

1) Çalışma alanının Güvenlığı

a) ***Çalışma alanını temiz ve aydınlık tutun.*** *Karışık ve karanlık alanlar kazaya davetiye çıkartır.*

b) ***Elektrikli aletleri, yanıcı sıvılar, gazlar ve tozların bulunduğu yerler gibi yanıcı ortamlarda çalıştırmayın.*** *Elektrikli aletler, toz veya dumanları ateşleyebilecek kıvılcımlar çıkartır.*

c) ***Bir elektrikli aleti çalıştırırken çocuklardan ve etraftaki kişilerden uzak tutun.*** *Dikkatinizi dağıtıcı şeyler kontrolü kaybetmenize neden olabilir.*

2) Elektrık Güvenlığı

a) ***Elektrikli aletlerin fişleri prizlere uygun olmalıdır. Fiş üzerinde kesinlikle hiçbir değişiklik yapmayın. Topraklı elektrikli aletlerde hiçbir adaptör fişi kullanmayın.*** *Değiştirilmemiş fişler ve uygun prizler elektrik çarpması riskini azaltacaktır.*

b) ***Borular, radyatörler, ocaklar ve buzdolapları gibi topraklanmamış yüzeylerle vücut temasından kaçının.*** *Vücudunuzun topraklanması halinde yüksek bir elektrik çarpması riski vardır.*

c) ***Elektrikli aletleri yağmura maruz bırakmayın veya ıslatmayın.*** *Elektrikli alete su girmesi elektrik çarpması riskini arttıracaktır.*

d) ***Elektrik kablosunu uygun olmayan amaçlarla kullanmayın. Elektrikli aleti kesinlikle kablosundan tutarak taşımayın, çekmeyin veya prizden çıkartmayın. Kabloyu sıcaktan, yağdan, keskin kenarlardan veya hareketli parçalardan uzak tutun.*** *Hasarlı veya dolaşmış kablolar elektrik çarpması riskini arttırır.*

e) ***Elektrikli bir aleti açık havada çalıştırıyorsanız, açık havada kullanıma uygun bir uzatma kablosu kullanın.*** *Açık havada kullanıma uygun bir kablonun kullanılması elektrik çarpması riskini azaltır.*

f) ***Eğer bir elektrikli aletin nemli bir bölgede çalıştırılması zorunluysa, bir artık akım aygıtı (RCD) korumalı bir kaynak kullanın.*** *Bir RCD kullanılması elektrik şoku riskini azaltır.*

3) Kışısel Güvenlik

a) ***Elektrikli bir aleti kullanırken her zaman dikkatli olun, yaptığınız işe yoğunlaşın ve sağduyulu davranın. Elektrikli bir aleti yorgunken veya ilaç ya da alkolün etkisi altındayken kullanmayın.*** *Elektrikli aletleri kullanırken bir anlık dikkatsizlik ciddi kişisel yaralanmayla sonuçlanabilir.*

b) ***Kişisel koruyucu ekipmanları mutlaka kullanın. Daima koruyucu gözlük takın.*** *Koşullara uygun toz maskesi, kaymayan güvenlik ayakkabıları, baret veya kulaklık gibi koruyucu donanımların kullanılması kişisel yaralanmaları azaltacaktır.*

c) ***İstem dışı çalıştırılmasını önleyin. Aleti güç kaynağına ve/veya aküye bağlamadan, yerden kaldırmadan veya taşımadan önce düğmenin kapalı konumda olduğundan emin olun. Aleti, parmağınız düğme üzerinde bulunacak Şek.****de taşımak veya açık konumdaki elektrikli aletleri elektrik şebekesine bağlamak kazaya davetiye çıkartır.*

d) ***Elektrikli aleti açmadan önce tüm ayarlama anahtarlarını çıkartın.*** *Elektrikli aletin hareketli bir parçasına takılı kalmış bir anahtar kişisel yaralanmaya neden olabilir.*

e) ***Ulaşmakta zorlandığınız yerlerde kullanmayın. Daima sağlam ve dengeli basın.*** *Bu, beklenmedik durumlarda elektrikli aletin daha iyi kontrol edilmesine olanak tanır.*

f) ***Uygun Şek.de giyinin. Bol elbiseler giymeyin ve takı takmayın. Saçınızı ve elbiselerinizi hareketli parçalardan uzak tutun.*** *Bol elbiseler ve takılar veya uzun saç hareketli parçalara takılabilir.*

g) ***Eğer kullandığınız üründe toz emme ve toplama özellikleri olan ataşmanlar varsa bunların bağlı olduğundan ve doğru Şek.de kullanıldığından emin olun.*** *Bu ataşmanların kullanılması tozla ilgili tehlikeleri azaltabilir.*

h) ***Aletlerin sık kullanımı sonucu oluşan aşinalığın keyfi davranışta bulunmanıza ve aletle ilgili güvenlik ilkeleri ihmal etmenize neden olmasına izin vermeyin.*** *Dikkatsiz bir hareket bir anda ciddi yaralanmalara neden olabilir.*

4) Elektrıklı Aletlerın Kullanımı ve Bakımı

a) ***Elektrikli aleti zorlamayın. Uygulamanız için doğru elektrikli aleti kullanın.*** *Doğru elektrikli alet, belirlendiği kapasite ayarında kullanıldığında daha iyi ve güvenli çalışacaktır.*

b) ***Düğme açmıyor ve kapatmıyorsa elektrikli aleti kullanmayın.*** *Düğmeyle kontrol edilemeyen tüm elektrikli aletler tehlikelidir ve tamir edilmesi gerekmektedir.*

c) ***Herhangi bir ayar, aksesuar değişimi veya elektrikli aletlerin saklanması öncesinde fişi güç kaynağından çekin ve/veya eğer demonte edilebilir tipteyse, bataryayı aletten ayırın.*** *Bu tür önleyici güvenlik tedbirleri elektrikli aletin istem dışı olarak çalıştırılması riskini azaltacaktır.*

d) ***Elektrikli aleti, çocukların ulaşamayacağı yerlerde saklayın ve elektrikli aleti tanımayan veya bu talimatları bilmeyen kişilerin elektrikli aleti***

kullanmasına izin vermeyin. *Elektrikli aletler, eğitimsiz kullanıcıların elinde tehlikelidir.*

e) ***Elektrikli aletleri iyi durumda muhafaza edin. Hareketli parçalardaki hizalama hatalarını ve tutuklukları, parçalardaki kırılmalar ve elektrikli aletin çalışmasını etkileyebilecek tüm diğer koşulları kontrol edin. Hasarlı ise, elektrikli aleti kullanmadan önce tamir ettirin. Kazaların çoğu, elektrikli aletlerin bakımının yeterli Şek.****de yapılmamasından kaynaklanır.*

f) ***Kesim aletlerini keskin ve temiz tutun. Bakımı uygun Şek.****de yapılmış keskin kesim uçlu kesim aletlerinin sıkışma ihtimali daha düşüktür ve kontrol edilmesi daha kolaydır.*

g) ***Elektrikli aleti, aksesuarlarını ve aletin diğer parçalarını kullanırken bu talimatlara mutlaka uyun ve çalışma ortamının koşullarını ve yapılacak işin ne olduğunu göz önünde bulundurun.*** *Elektrikli aletin öngörülen işlemler dışındaki işlemler için kullanılması tehlikeli durumlara neden olabilir.*

h) ***Tüm tutamakları ve tutma yerlerini kuru, temiz ve üzerinde yağ ile gres bulunmayacak Şek.de muhafaza edin. Kaygan tutamaklar ve tutma yerleri, beklenmedik durumlarda aletin güvenli bir Şek.****de tutulması ve kontrol edilmesine izin vermez.*

5) Servıs

a) ***Elektrikli aletinizi, sadece orijinal yedek parçaların kullanıldığı yetkili servisine tamir ettirin.*** *Bu, elektrikli aletin güvenliğinin muhafaza edilmesini sağlayacaktır.*

Tezgah Tipi Testereler için Güvenlik Talimatları

1) Siperle İlgili Uyarılar

a) ***Siperleri yerinde muhafaza edin. Siperler çalışır durumda ve doğru şekilde monte edilmiş olmalıdır.*** *Gevşemiş, hasar görmüş veya doğru çalışmayan bir siper onarılmalı veya değiştirilmelidir.*

b) ***Tüm düz kesme işlemlerinde daima testere bıçağı siperini ve yarma bıçağını kullanın.*** *Testere bıçağının iş parçasının kalınlığı boyunca komple kesim yaptığı düz kesim işlemlerinde siper ve diğer güvenlik düzenekleri yaralanma riskini azaltmaya yardımcı olur.*

c) ***Oyma, yeniden kesme veya lambrileme gibi kesintisiz olmayan bir kesimi tamamladıktan sonra yarma bıçağını yukarı uzatılmış konuma getirin. Yarma bıçağı yukarı uzatılmış konumdayken, bıçak siperini yeniden takın.*** *Siper ve yarma bıçağı yaralanma riskini azaltmaya yardımcı olur.*

d) ***Testere bıçağının düğme açık konuma getirilmeden önce siper, yarma bıçağı veya iş parçasına temas etmediğinden emin olun.*** *Bu bahsedilenlerin testere bıçağıyla yanlışlıkla temas etmesi tehlikeli bir duruma neden olabilir.*

e) ***Yarma bıçağını bu talimat kılavuzunda anlatılan şekilde ayarlayın.*** *Hatalı boşluk verme, konumlandırma ve hizalama, yarma bıçağının geri tepmeyi azaltmada yetersiz olmasına neden olabilir.*

f) ***Yarma bıçağının çalışması için iş parçasına temas etmesi gerekir.*** *Yarma bıçağı, bıçağın temas etmesi için çok kısa mesafede olan iş parçalarının kesimi sırasında işlevsiz kalır. Bu tür koşullarda, bir geri tepme yarma bıçağı tarafından önlenemez.*

g) ***Yarma bıçağı için uygun testere bıçağını kullanın.*** *Yarma bıçağının işlev göstermesi için testere bıçağının çapı uygun yarma bıçağıyla eşit, testere bıçağının gövdesi yarma bıçağından ince ve testere bıçağı kesme genişliği yarma bıçağının kalınlığına göre daha geniş olmalıdır.*

2) Kesim Prosedürü Uyarıları

a) ***TEHLİKE: Parmak veya ellerinizi testere bıçağının yakınına veya kesim hattına doğru kesinlikle koymayın.*** *Bir anlık dikkatsizlik veya kayma, ellerinizin testere bıçağına yönelmesine ve ciddi yaralanmaların meydana gelmesine neden olabilir.*

b) ***İş parçasını testere bıçağı veya kesiciye sadece dönme yönünün tersine doğru besleyin.*** *İş parçasının tezgahın üzerinde dönen testere bıçağıyla aynı yönde beslenmesi iş parçasının ve elinizin testere bıçağına doğru çekilmesine neden olabilir.*

c) ***Yarma işlemi sırasında iş parçasını beslemek için kesinlikle gönye göstergesi kullanmayın ve gönye göstergesi ile çapraz kesim sırasında bir uzunluk durdurma olarak yarma korkuluğunu kullanmayın.*** *İş parçasının yarma korkuluğu ve gönye göstergesi ile aynı anda yönlendirilmesi bıçak sarması ve geri tepme ihtimalini artırır.*

d) ***Yarma işlemi sırasında, iş parçasını daima siperle tam temas halinde tutun ve iş parçası besleme kuvvetini daima siper ile testere bıçağı arasına uygulayın. Siper ve testere bıçağı arasındaki mesafe 150 mm'den az olduğunda bir itme çubuğu ve bu mesafe 50 mm'den az olduğunda bir itme bloğu kullanın.*** *"İşe yardımcı" cihazlar elinizi testere bıçağından güvenli bir mesafede tutmanızı sağlar.*

e) ***Sadece üretici firma tarafından üretilmiş veya talimatlara uygun şekilde yapılmış itme çubuğu kullanın.*** *Bu itme çubuğu ellerinizle testere bıçağı arasında yeterli bir mesafe sağlar.*

f) ***Asla hasarlı veya kesilmiş bir itme çubuğu kullanmayın.*** *Hasarlı veya kesilmiş bir itme çubuğu kırılarak ellerinizin testere bıçağına kaymasına neden olabilir.*

g) ***"Aletsiz modda" herhangi bir işlem yapmayın. İş parçasını yerleştirmek ve yönlendirmek için yarma korkuluğu veya gönye göstergesi kullanın. "****Aletsiz mod" iş parçasını desteklemek veya yönlendirmek için bir yarma korkuluğu veya gönye göstergesi yerine ellerin kullanılması anlamına gelmektedir. Aletsiz modda kesim hizalama hataları, bıçak sarması ve geri tepmeye neden olur.*

h) ***Kesinlikle dönen testere bıçağının etrafı veya üzerinde uzanmayın.*** *Bir iş parçasına bu şekilde*

ulaşılmaya çalışılması kaza sonucu hareketli testere bıçağına temasa yol açabilir.

i) ***Uzun ve/veya geniş iş parçalarında eşit seviyeyi korumak için testere tezgahının arka ve/veya kenarlarına ilave iş parçası desteği sağlayın.*** *Uzun ve/veya geniş bir iş parçası kontrol kaybı, testere bıçağının sarması ve geri tepmeye neden olacak şekilde tezgahın kenarında ekseni üzerinde dönme eğilimindedir.*

j) ***İş parçasını eşit hızla besleyin. İş parçasını bir yandan diğer yana eğmeyin, bükmeyin veya hareket ettirmeyin. Sıkışma meydana gelirse aleti derhal kapatın, aletin fişini çekin ve ardından sıkışmayı giderin.*** *İş parçasında sıkışan testere bıçağı geri tepmeye neden olabilir veya motoru durdurabilir.*

k) ***Kesilen malzeme parçalarını testere çalışıyorken atmaya çalışmayın.*** *Malzeme korkuluk arasında veya testere bıçağı siperinde sıkışabilir ve parmaklarınız testere bıçağına çekilebilir. Malzemeyi çıkartmadan önce testereyi kapalı konuma getirin ve testere bıçağı tam durana kadar bekleyin.*

l) ***Kalınlığı 2 mm'den fazla olan iş parçalarında yarma işlemi yaparken tezgahla temas eden bir ilave korkuluk kullanın.*** *İnce bir iş parçası yarma korkuluğunun altında takılabilir ve bir geri tepme oluşturabilir.*

3) Geri Tepme Nedenleri ve İlgili Uyarılar

Geri tepme sıkışmış, takılmış bir testere bıçağı veya testere bıçağıyla iş parçası arasında kesim hattı hizasının uyuşmaması nedeniyle veya iş parçasının bir kısmının testere bıçağı ve yarma korkuluğu veya başka bir sabit nesne arasında sıkışması durumunda iş parçası tarafından verilen ani bir tepkidir.

Daha sık olarak geri tepme sırasında iş parçası testere bıçağının arka kısmı tarafından tezgahtan yukarı kaldırılır ve operatöre doğru itilir.

Geri tepme, testerenin yanlış kullanılmasından ve/veya hatalı kullanma prosedür veya şartlarından kaynaklanır ve aşağıda verilen uygun tedbirler alınarak önlenebilir.

a) ***Kesinlikle testere bıçağıyla aynı hatta durmayın. Vücudunuzu daima korkuluk gibi testere bıçağının aynı tarafında konumlandırın.*** *Geri tepme iş parçasını yüksek bir hızla testere bıçağının önünde ve aynı hattında duran kişilere doğru fırlatabilir.*

b) ***İş parçasını çekmek veya desteklemek için asla testere bıçağının üzerinden veya arkasından uzanmaya çalışmayın.*** *Yanlışlıkla testere bıçağıyla temas meydana gelebilir veya geri tepme nedeniyle parmaklarınız testere bıçağına çekilebilir.*

c) ***Kesilen iş parçasını kesinlikle dönen testere bıçağına doğru tutmayın veya bastırmayın.*** *Kesilen iş parçasının dönen testere bıçağına doğru bastırılması bir bıçak sarması ve geri tepme durumu oluşturur.*

d) ***Korkuluğu testere bıçağıyla paralel olacak şekilde hizalayın.*** *Hatalı hizalanmış bir korkuluk iş parçasını testere bıçağına sıkıştırır ve bir geri tepme oluşturur.*

e) ***Kanal açma gibi kesim işlemleri gibi doğrusal olmayan kesikler yaparken iş parçasını tezgaha ve korkuluğa yönlendirmek için bir featherboard kullanın.*** *Bir featherboard geri tepme durumunda iş parçasını kontrol etmeyi kolaylaştırır.*

f) ***Testere bıçağının sıkışması ve geri tepmesi riskini en aza indirmek için büyük parçaları destekleyin.*** *Büyük parçalar kendi ağırlıklarından dolayı bel vermeye meyillidirler. Tezgahın üzerine sarkan panelin tüm kısımlarının altına destek(ler) yerleştirilmelidir.*

g) ***Bükülmüş, düğümlü, eğilmiş veya bir gönye göstergesi ile veya korkuluk boyunca yönlendirmek için düz bir kanala sahip olmayan iş parçalarını keserken ekstra dikkat edin.*** *Bükülmüş, düğümlü veya eğilmiş bir iş parçası dengesizdir ve kanalın testere bıçağıyla yanlış hizalanmasına, bıçak sarmasına ve geri tepmeye neden olabilir.*

h) ***Dikey veya yatay olarak bir araya getirilmiş, birden fazla iş parçasını kesinlikle kesmeyin.*** *Testere bıçağı bir veya birden fazla parçayı kaldırabilir ve geri tepmeye neden olabilir.*

i) ***Testereyi, testere bıçağı iş parçasının içinde yeniden çalıştırırken, testere bıçağını kesiğin içinde testere dişleri malzemeye temas etmeyecek şekilde ortalayın.*** *Testere bıçağı sıkışırsa, yeniden çalıştırıldığında iş parçası yukarı kalkabilir ve geri tepmeye neden olabilir.*

j) ***Testere bıçaklarını temiz, keskin ve uygun ayarlanmış muhafaza edin. Bükülmüş veya çatlak ya da kırık dişleri bulunan testere bıçaklarını kesinlikle kullanmayın.*** *Keskin ve doğru şekilde ayarlanmış testere bıçakları bıçak sarması, takılma ve geri tepmeyi en aza indirir.*

4) Tezgah Tipi Testere Çalıştırma Prosedürü Uyarıları

a) ***Tezgah montaj parçası çıkartılırken, testere bıçağı değiştirilirken veya yarma bıçağı ya da bıçak siperi ayarlamaları yapılırken ve o sırada makineyi kontrol eden kimse bulunmadığında tezgah tipi testereyi kapatın ve güç kaynağından ayırın.*** *Alınacak önlemler kazaların önlenmesini sağlar.*

b) ***Tezgah tipi testereyi kesinlikle tek başına çalışır bırakmayın. Aleti kapatın ve tamamen durana kadar aletin başından ayrılmayın.*** *Kendi başına çalışan bir testere kontrol edilemeyecek bir tehlikedir.*

c) ***Tezgah tipi testereyi ayaklarının sağlam ve dengede olduğu düz ve iyi aydınlatmalı yerlere koyun. Tezgah, iş parçasını kolayca ele alabileceğiniz yeterli alan sunan bir yerde kurulmalıdır.*** *Etrafı dar ve sınırlı, karanlık ve düz olmayan kaygan zeminler kazalara davetiye çıkartır.*

d) ***Tezgah testeresinin ve/veya toz toplama düzeneğinin altındaki talaşları düzenli olarak temizleyin.*** *Biriken talaş yanıcıdır ve kendi kendine tutuşabilir.*

e) ***Tezgah testere sağlam şekilde sabitlenmelidir.*** *Düzgün sabitlenmeyen bir tezgah tipi testere yerinden oynayabilir veya devrilebilir.*

f) ***Tezgah testereyi açık konuma getirmeden önce tezgah üzerindeki aletleri ve ahşap parçalarını vb. kaldırın.*** *Dikkat dağıtıcı şeyler veya olası bir sıkışma tehlikeli olabilir.*

g) ***Her zaman doğru boyut ve şekilde mil deliği olan testere bıçakları (elmasa karşı yuvarlak) kullanın.*** *Montaj donanımına uygun olmayan testere bıçakları dengesiz çalışıp kontrol kaybına neden olacaktır.*

h) ***Flanş, testere bıçağı rondelası, cıvata veya somun gibi hasar görmüş veya hatalı testere bıçağı montaj elemanlarını kesinlikle kullanmayın.*** *Bu montaj elemanları özel olarak sizin testereniz için, güvenli çalışacak ve optimum performans gösterecek şekilde tasarlanmıştır.*

i) ***Kesinlikle tezgah testeresi üzerinde ayağa kalkmayın, onu bir merdiven gibi kullanmayın.*** *Bu, alet devrilirse veya kazara kesme aletiyle temas edilirse ciddi yaralanmayla sonuçlanabilir.*

j) ***Testere bıçağının doğru yönde dönecek şekilde monte edildiğinden emin olun. Bir tezgah testerede taşlama diski, tel fırça veya aşındırıcı disk kullanmayın.*** *Doğru olmayan testere bıçağı kurulumu veya önerilmemiş aksesuar kullanımı ciddi yaralanmayla sonuçlanabilir.*

Testere Tezgahları için İlave Güvenlik Talimatları

UYARI: *Plastik, ıslak ahşap ve diğer malzemelerin kesilmesi bıçak uçlarında ve testere gövdesinde erimiş materyal birikmesine sebep olur ve bıçağın aşırı ısınması ve kesim esnasında takılma riski artar.*

- *Bıçakların doğru yönde döndüğünden ve dişlerin testere tezgahının önünü gösterdiğinden emin olun.*
- *Herhangi bir işleme başlamadan önce tüm kelepçe kollarının sıkı olduğundan emin olun.*
- *Tüm bıçak ve flanşların temiz ve kelepçe pulunun geniş yüzeyinin bıçağın karşısında olduğundan emin olun. Mandrel somununu sıkıca sıkın.*
- *Yarma bıçağının testere bıçağından doğru mesafe olan maksimum 5 mm'ye ayarlandığından emin olun.*
- *Üst ve alt siperler yerinde değilken testereyi asla çalıştırmayın.*
- *Bıçağı hareketliyken yağlamayın.*
- *İtme çubuğunu kullanılmadığında her zaman saklama yerinde bulundurun.*
- *Siperi tutma veya taşıma için kullanmayın.*
- *Testere bıçağına yandan basınç uygulamayın.*
- *Asla hafif alaşım kesmeyin. Makine bu tür uygulamalar için tasarlanmamıştır.*
- *Aşındırıcı disk veya elmas kesme çarkları kullanmayın.*
- *Kanal açma, yarma veya oluk açma uygulamalarında kullanılamaz.*
- *Makinede arıza durumunda, makineyi hemen kapatıp güç kaynağıyla bağlantısını kesin. Arızayı rapor edin ve arızalı makineyi, başkaları tarafından kullanılmaya çalışılmasını önlemek için uygun şekilde işaretleyin.*
- *Testere bıçağı kesim sırasında anormal parça besleme kuvveti nedeniyle bloke olursa, DAİMA makineyi kapatıp güç kaynağıyla bağlantısını kesin. Üzerinde çalıştığınız parçayı çıkarın ve testere bıçağının rahatça döndüğünden emin olun. Makineyi açın ve daha az parça besleme kuvveti uygulayarak yeni kesim işlemini başlatın.*
- *Kontrolün kaybedilmesine veya geri tepmeye neden olabileceği için gevşek malzeme parçalarından oluşan bir desteyi KESİNLİKLE kesmeyin. Tüm malzemeleri sağlam şekilde destekleyin.*
- *Bıçak siperinin uygun şekilde yerleştirildiğinden emin olun. Kesim yaparken, daima iş parçasına doğru bakmalıdır.*

Testere Bıçakları

- *Teknik Verilerde belirtilen boyutlara uymayan testere bıçaklarını kullanmayın. Bıçağın mile uymasını sağlamak için pul kullanmayın. Ahşap veya benzeri malzemeler için kullanılacaksa yalnızca bu kılavuzda belirtilen ve EN847-1 uyumlu bıçakları kullanın.*
- *Testere bıçağının maksimum hızı, anma değeri plakası üzerinde belirtilen hıza göre daima daha yüksek veya en azından o değere eşit olmalıdır.*
- *Testere bıçağı çapı aletin anma değeri plakasındaki değerlere uygun olmalıdır.*
- *Özel olarak tasarlanmış gürültü azaltıcı bıçakları kullanmayı göz önünde bulundurun.*
- *Yüksek nitelikli çelik (HS) testere bıçaklarını kullanmayın.*
- *Çatlamış ya da hasarlı testere bıçaklarını kullanmayın.*
- *Kesilecek malzeme için doğru testere bıçağını seçtiğinizden emin olun.*
- *Kesme bıçağı ve sert malzeme kullanırken her zaman uygun eldivenleri takın. Testere bıçakları mümkün olan her aşamada bir taşıyıcı içerisine taşınmalıdır.*

Güç bağlantıları

Makineyi elektrik prizine takmadan önce düğmenin (8) "KAPALI" konumunda olduğundan ve elektrik akımının makinede belirtilen özelliklerde olduğundan emin olun. Tüm hat bağlantıları iyi temasa sahip olmalıdır. Düşük voltajda çalıştırmak makineye zarar verir.

TEHLİKE! *Makineyi yağmura maruz bırakmayın veya nemli yerlerde çalıştırmayın.*

Makineyi prize takmadan önce düğmenin "KAPALI" konumunda olduğundan emin olun.

DİĞER KİŞİLERİN GÜVENLİĞİ

- *Cihaz, güvenliklerinden sorumlu kişi gözetiminde cihazın kullanımı hakkında bilgi verilmeksizin, sınırlı fiziksel (çocuklar dahil), duyusal veya zihinsel kapasiteli veya deneyimsiz ve bilgisiz kişiler tarafından kullanılmamalıdır.*
- *Çocuklar cihazla oynamamalıdır.*

Diğer Riskler

UYARI: *30mA veya daha düşük kaçak akım değerine sahip bir kaçak akım rölesi kullanılmasını öneriyoruz.*

İlgili güvenlik düzenlemelerinin uygulanması ve güvenlik cihazlarının kullanılmasına rağmen, bazı risklerden kaçınmak mümkün değildir. Bunlar:

- *İşitme kaybı.*
- *Sıçrayan parçacıklar kaynaklı yaralanma riski.*
- *Çalışma sırasında ısınan aksesuarlardan kaynaklanan yanık tehlikesi.*
- *Uzun süreli kullanımdan kaynaklanan yaralanma riski.*

Elektrik Güvenliği

Den elektriska motorn har konstruerats för endast en spänning. Kontrollera alltid att strömförsörjningen motsvarar spänningen på klassificeringsplattan.

STANLEY aleti̇niz EN62841 standardına uygun olarak çift yalıtımlıdır; bu nedenle, topraklama kablosuna gerek yoktur.

Elektrik kablosu hasar görürse, yalnızca STANLEY veya yetkili bir servis tarafından değiştirilmelidir.

Uzatma Kablolarının Kullanımı

Uzatma kablosu kullanılması gerekiyorsa bu aletin giriş gücüne (***Teknik Özellikleri*** bakın) uygun onaylı bir 3 damarlı uzatma kablosu kullanın. Minimum iletken boyutu 1,5 mm^2'dir; maksimum uzunluk 30 m'dir.

Bir kablo makarası kullanırken, kabloyu daima sonuna kadar açın.

Tarih Kodu Konumu (Şek. [Fig.] T)

Üretim tarihi kodu **41** 4 haneli bir yıldan ve ardından 2 haneli bir haftadan oluşur ve 2 haneli bir fabrika kodu eklenerek uzatılır.

Paket İçeriği

Paket şunları içerir:

1 Tezgah tipi testere
1 60T testere bıçağı
1 Bıçak siperi
1 Gönye göstergesi
1 Paralel korkuluk
1 Toplayıcı hortumu
1 Hortum adaptörü
2 Somun anahtarı
1 İtme çubuğu
1 Dar Malzeme Çiti
1 Kullanım kılavuzu

- *Nakliye sırasında alet, parçalar ve aksesuarlarda hasar oluşup oluşmadığını kontrol edin.*
- *Çalıştırmadan önce bu kılavuzu iyice okuyup anlamak için zaman ayırın.*

Alet Üzerindeki Etiketler

Alet üzerinde, aşağıdaki uyarı sembolleri bulunmaktadır:


Aletle çalışmaya başlamadan önce bu kılavuzu okuyun.


Kulaklık takın.


Koruyucu gözlük takın.

V	Volt
A	Amper
Hz	Hertz
W	Watt
dak	dakika
∼	Alternatif akım
⎓	Doğrudan akım
n_o	Yüksüz hız
⧈	Sınıf II Mimarisi
⏚	Topraklama terminali
⚠	Güvenlik uyarı sembolü
/dak.	Dakika Başı Devir veya İleri-Geri Hareketler


Dikkat! Siper ve Yarma bıçağıyla ilgili doğru ayar ve kilitleme prosedürü için kullanım kılavuzunu okuyun.

Açıklama (Şek. A)

UYARI: *Hiçbir zaman elektrikli aleti veya herhangi bir parçasını değiştirmeyin. Hasar veya yaralanmayla sonuçlanabilir.*

1 Testere tezgahı
2 Bıçak siperi
3 Yarma bıçağı
4 Testere Bıçağı
5 Paralel Korkuluk
6 Gönye göstergesi
7 Taşıma tekerlekleri
8 Açma/kapama düğmesi
9 Ayak standı
10 Açı ayarı kilitleme düğmesi
11 Bıçak yükseltme kolu
12 Ayak standı kilitleme düğmesi
13 Bıçak devirme çarkı
14 Genişleme tezgahı için kilitleme kolu
15 Paralel korkuluk için kilitleme kolu

16 Genişleme tezgahı
17 Somun anahtarı
18 Kılavuz ray
19 İtme çubuğu
20 Tezgah ek parçası
21 Oluk (a)
22 Oluk (b)
23 Aşırı yük koruması

Kullanım Amacı

Bu SST1800 tezgah testere, ahşap, ahşap kompozit materyaller ve plastik gibi çeşitli malzemelerin profesyonel yarma, çapraz kesim, gönyeleme ve eğim verme işlemleri için tasarlanmıştır.

Islak koşullarda veya yanıcı sıvı ya da gazların mevcut olduğu ortamlarda **KULLANMAYIN**.

Metal, beton levha veya tuğla kesmek için **KULLANMAYIN.**

Bu testerede şekillendirme amaçlı kesici kafalarını **KULLANMAYIN**.

Bir konik şablon çıkartma aksesuarı olmadan konik kesimler **YAPMAYIN**.

Testereyi dalma veya oyma amaçlı kesimlerde **KULLANMAYIN**.

Bu tezgah tipi testereler profesyonel elektrikli aletlerdir.

Çocukların aleti ellemesine **İZİN VERMEYİN**. Bu alet deneyimsiz kullanıcılar tarafından kullanılırken nezaret edilmelidir.

- **Küçük çocuklar ve engelliler.** Bu cihaz yanlarında bir gözetmen olmadan küçük çocukların ve engellilerin kullanımına uygun değildir.
- Bu ürün, güvenliklerinden sorumlu kişinin gözetiminde olmadıklarında, fiziksel (çocuklar dahil), algısal veya zihinsel kapasite kaybı yaşayan, yeterli deneyim, bilgi ve yetenekten yoksun kişiler tarafından kullanılmamalıdır. Çocuklar asla bu ürünle yalnız bırakılmamalıdır.

MONTAJ VE AYARLAR

UYARI: Ciddi yaralanma riskini azaltmak için herhangi bir ayar yapmadan ya da parça veya aksesuarları söküp takmadan önce aleti kapatın ve güç kaynağından çıkarın. *Kazara çalıştırma yaralanmaya neden olabilir.*

MONTAJ (Şek. A1, A2, A3, A4)

Makine üzerinde farklı kullanım olarak, ayakta durma, katlama ve taşıma amaçlı üç konum vardır. Bacaklar, her iki yönde kilitlenen/kilidi açan ve merkezi kilit açık konuma sahip çevirmeli düğmeler kullanılarak kilitlenir.

1. Testere tekerlekleri üzerinde dururken başlayın (Şek. A1), üst bacakların kilidini açın. Bacakları yukarı kaldırın ve kilitleyin (Şek. A2), ardından alt bacakların kilidini açın.
2. Masayı uçtan kaldırın (Şek. A3), alt bacağın yerine oturmasını sağlayın. Bacağını tam olarak yerine döndürün ve kilitleyin (Şek. A4).
3. Şek. A5'te gösterildiği gibi bir ayarlanabilir yaylı ayak vardır. İstediğiniz uzunluk için saat yönünde veya saat yönünün tersine çevirebilirsiniz. (Şek. A5).

Katlama Talimatları (Şek. B1, B2, B3, B4)

Tezgah kenarını tutun ve destekleyin, tekerlek ucundaki bacakların kilidini açın (Şek. B1). Tekerlekleri yere indirin, bacakların aşağı sallanmasını sağlayın (Şek. B2). Tezgahı dik tutun, katlayın ve alt bacakları kilitleyin, üst bacakların kilidini açın (Şek. B3). Bacakları aşağı çevirin ve kilitleyin (Şek. B4).

Tezgah Tipi Testerenin Taşınması (Şek. C1, C2)

UYARI! *Taşıma sırasında testere bıçağının üst kısmını örneğin koruyucu ile örtün.*

Üst bacaklar, taşıyıcı kolu olarak kullanılması için dikey konumda kilitlenebilir.

Bıçak Yükseltme Kolunun Takılması (Şek. D)

Pulu 24, yuvayı 25, pulu 26 ve altıgen somunu 27 cıvata 28 üzerine yerleştirerek bıçak yükseltme kolunu 11 takın.

Yarma Bıçağı Ayarı (Şek. E, F, G)

UYARI! *Aletin fişini prizden çekin! Yarma bıçağının 3 ayarı her kullanımdan önce kontrol edilmelidir.*

UYARI! *Yarma bıçağı 3 düzgün kesin için doğru konumda teslim edilmelidir. Yine de, ilk kullanımdan önce ve makineyi prize takmadan önce yarma bıçağının güvenli, testere bıçağıyla aynı hizada ve bıçakla doğru mesafede olduğundan emin olun (bkz. Şek. F). Testere, dilme işlemleri için kullanılmadığı sürece, makineyi yalnızca yarma bıçağı 3 yukarı konumdayken kullanın. DİLME İŞLEMLERİ İÇİN SİPER ÇIKARTILMALIDIR. YARMA BIÇAĞINI DERHAL YUKARI KALDIRIN VE SİPERİN ÇIKARTILMASINI VEYA YARMA BIÇAĞININ İNDİRİLMESİNİ GEREKTİREN HERHANGİ BİR İŞLEM TAMAMLANDIKTAN SONRA SİPERİ YENİDEN TAKIN.*

1. Testere bıçağını 4 maksimum kesme derinliğine ayarlayın, 00 konumuna getirin ve kilitleyin.
2. Tezgah ek parçasını 20 sökün (Şek. E).

UYARI! *Nakliye sırasında, yarma bıçağı 3 ilk çalıştırma öncesi alt konumda sabitlenmiştir. Makineyle sadece yarma bıçağı yukarı konumdayken çalışın. Yarma bıçağının yukarı konuma takılması aşağıdaki gibidir:*

3. Kilitleme kolunu 29 gevşetin ve yarma bıçağını 3 yukarı konuma itin (Şek. F).
4. Testere bıçağı 4 dişleri ile yarma bıçağı arasındaki boşluk yaklaşık 3 mm ila 5 mm olmalıdır (Şek. G).
5. Montaj vidasını 29 geri sıkın ve tezgah ek parçasını 20 takın.

UYARI! *Makine fişinin güç kaynağından çekildiğinden emin olun. Tezgah ek parçası olmadan makineyi asla kullanmayın; aşındığında veya hasar gördüğünde tezgah ek parçasını hemen değiştirin.*

UYARI! *Kilitleme kolu, alt açı ölçer kilitli konumuna getirilemiyorsa yarma bıçağı doğru şekilde yerleştirilemeyebilir. Yarma bıçağını yeniden konumlandırın ve kilitleme kolunu alt açı ölçer konumunda sıfırlayın.*

UYARI! *Kilitleme kolu, tam olarak kilitlenebilmesi için alt açı ölçerde, yatay konumun altında olmalıdır. Bunu dikkatlice kontrol edin.*

Testere Bıçağı Siperinin Montajı (Şek. H)

UYARI! *Korumayı takmadan önce yarma bıçağı üst konumda kilitlenmelidir.*

Yarma bıçağı alt konumdayken ve kilitliyken siper takılmamalıdır.

- Bıçak siperinde **2** yaylı bir kilitleme pimi **39** mevcuttur ve bu pim siperi yarma bıçağına **3** yerleştirmek ve sabitlemek için kullanılır. Yaralanma riskini azaltmak için kesm yapılırken siper takılmalıdır.
- Bıçak yükseltme kolunu **11** Şek. E'de gösterildiği gibi saat yönünün tersine çevirerek testere bıçağı ve yarma bıçağı grubunu kaldırın.
- Siperin **2** arkasındaki çubuğu aşağıya ve yarma bıçağının bulunduğu yerin arkasına yerleştirin.
- Kilitleme pimine **39** basın ve yarma bıçağının ön konumuyla hizalamak için siperi indirin.
- Kilitleme pimini serbest bırakın ve siperin yarma bıçağı üzerinde sabitlendiğinden emin olun.
- Operatör, yalnızca kilitleme pimine **39** bastırarak ve ardından siperi yukarı kaldırarak siperi yarma bıçağından çıkarabiliyor olmalıdır.
- Tam olarak oturduğundan emin olmak için siperi yarma bıçağından yavaşça çekin.

Testere Bıçağının Takılması/Değiştirilmesi (Şek. E, H, I)

UYARI! *Herhangi bir bakımdan sonra daima yarma bıçağının hizasını ve siperlerin işlevini yerine getirip getirmediğini kontrol edin.*

UYARI! *Her kullanımdan önce ve herhangi bir bakımdan sonra yarma bıçağının yerine kilitlendiğini ve testere bıçağıyla aynı hizada olduğunu daima kontrol edin. Kesim yapılırken siper mutlaka takılmalıdır.*

UYARI: *Makine fişinin güç kaynağından çekildiğinden emin olun. Güvenlik eldivenlerini giyin.*

UYARI: *Toz kapağı çıkarılmışsa testereyi çalıştırmayın.*

UYARI: *Bıçağı değiştirirken halkayı yerinde tutun.*

1. Testere bıçak siperini **2** sökün (Şek. H.)
2. Tezgah ek parçasını **20** sökün (Şek. E).
3. Somun anahtarını **17** somun üzerine getirerek ve flanş üzerinde başka bir somun anahtarıyla **17** ters yönde çevirerek somunu gevşetin (Şek. I).

UYARI! *Somunu testere bıçağının dönüş yönünde çevirin.*

4. Dış flanşı çıkarın ve çapraz olarak aşağı doğru hareketle testere bıçağını iç flanştan çıkarın.
5. Yeni testere bıçağını sabitlemeden önce flanşı bir bezle dikkatlice temizleyin.
6. Yeni testere bıçağını yerleştirin ve dış flanşı sabitleyin. Dış flanş, bıçak deliğinin yan tarafına uyan Φ30 mm yükseltilmiş bir çıkıntıya sahiptir.

UYARI! *Yeni bir bıçağın dişleri çok keskindir ve tehlikeli olabilir. Dişlerin, testere bıçağı siperinde **2** işaretli ok ile aynı hizada olacak şekilde tezgahın ön tarafında aşağıya baktığından emin olun.*

7. Tezgah ek parçası **20** ve testere bıçağı siperini **2** geri takın ve ayarlayın.
8. İşe başlamadan önce siperlerin çalışıp çalışmadığını kontrol edin.

Açma/Kapatma Düğmesi (Şek. J)

- Makineyi açmak için, yeşil yanan başlatma düğmesine "I" basın.
- Makineyi kapatmak için, kırmızı yanan durdurma "O" düğmesine basın.

Kesme Derinliği (Şek. J)

Bıçağı gerekli kesme derinliğine ayarlamak için bıçak yükseltme kolunu **11** çevirin.

- Kesim derinliğini artırmak için saat yönünün tersine çevirin
- Kesim derinliğini azaltmak için saat yönünde çevirin

Her yeni ayardan sonra, ayarlanan boyutları kontrol etmek için bir deneme kesimi yapılması tavsiye edilir.

Kesme Açısını Ayarlama (Şek. J)

Kesmeden önce gerekli eğim açısını 0 ila 45 derece arasında ayarlayın, testere bıçağının **4** ve gönye göstergesinin **6** çarpışmadığından emin olun.

- Açı ayarı kilitleme düğmesini **10** gevşetin.
- İstediğiniz açıyı ayarlayın ve ardından düğmeyi tekrar kilitleyin.

Dar Malzeme Çitinin Takılması (Şek. K)

- Dar malzeme çiti **32** paralel korkuluğun **5** parçasıdır ve farklı yüksekliklerde iki kılavuz yüzeye sahiptir.
- Kesilecek malzemenin kalınlığına bağlı olarak, kalın malzeme (iş parçası kalınlığı 25 mm'nin üzerinde) için dar malzeme çitinin **32** üst tarafı ve ince malzeme (iş parçası kalınlığı 25 mm'nin altında) için çit rayının alt tarafı kullanılmalıdır.
- Ayar için, paralel korkuluğun **5** yanındaki cıvataları gevşetin ve gereken konuma bağlı olarak dar malzeme çitini **32** kılavuzun üzerine itin.
- Cıvataları yeniden sıkın.

Paralel Korkuluğun Takılması (Şek. L)

- Paralel korkuluğu **5** arka tarafa sabitleyin ve kilitleme kolunu **15** aşağı doğru bastırın.
- Demonte ederken, kilitleme kolunu yukarı çekin ve paralel korkuluğu **5** çıkartın.
- Paralel korkuluk, arka tırtıllı somun ile ayarlanarak kilitlenebilir.

Kesme Genişliğini Ayarlama (Şek. M)

- Ahşabı uzunlamasına kesmek için paralel korkuluk **5** kullanılır.
- Paralel korkuluğu **5** testere bıçağının sağında veya solunda kılavuz ray **18** üzerine yerleştirin.
- 2 gösterge **33** **34** kılavuz ray **18** üzerinde bulunur ve korkuluk rayı ve testere bıçağı **4** arasındaki boşluğu gösterir

Kesme genişliği 300 mm'den az olduğunda, tezgahın uzatılmadığı anlamına gelir, bkz. gösterge **33**. İzleme camındaki **35** kırmızı işaret gerekli kesme genişliği ayarını gösterir;

Kesme genişliği 300 mm'den fazla olduğunda, tezgahın uzatılması gerekir, bkz. gösterge **34**. İzleme camındaki kırmızı işaretin **35** 300 mm'de olduğundan emin olun ve paralel korkuluğu kilitleyin, ibre **36** göstergesinin **34** gerekli kesim genişliği ayarını gösterdiğini kontrol edin.

Genişleme Tezgahı (Şek. N)

- Genişleme tezgahı **16** özellikle geniş iş parçaları için kullanılabilir.
- Kilitleme kolunu **14** gevşetin ve tezgah genişleme uzantısını dışarı çekin.

Çapraz Durdurma (Şek. O)

- Gönye göstergesini **6** testere tezgahı üzerindeki bir yuvaya **21** **22** itin.
- Kilitleme kolunu **37** gevşetin.
- Gönye göstergesini **6** çevirerek istenen açıyı ayarlayın. Ölçüm göstergesi **38** ayarlanan açıyı gösterir.
- Kilitleme kolunu **37** yeniden sıkın

KULLANMA

Kullanma Talimatları

UYARI: *Güvenlik talimatlarına ve geçerli yönetmeliklere daima uyun.*

UYARI: Ciddi yaralanma riskini azaltmak için herhangi bir ayar yapmadan ya da parça veya aksesuarları söküp takmadan önce aleti kapatın ve güç kaynağından ayırın. *Aletin yanlışlıkla çalıştırılması yaralanmaya neden olabilir.*

Çalışma Talimatları

Her yeni ayardan sonra, ayarlanan boyutları kontrol etmek için bir deneme yapılması tavsiye edilir. Testereyi çalıştırdıktan sonra, kesime başlamadan önce bıçağın maksimum dönüş hızına ulaşmasını bekleyin.

Kesimin sonunda uzun iş parçasını düşmeye karşı (örn. tekerlekli sehpa vb. ile) emniyete alın. Kesime başlarken çok dikkatli olun! Cihazı toz emici işlevi olmadan kesinlikle kullanmayın. Emme kanallarını düzenli olarak kontrol edin ve temizleyin.

Boyuna Kesimler Yapma (Şek. P)

Boyuna kesme (dilme olarak da bilinir), testereyi ahşabın damarı boyunca kesmek için kullandığınız zamandır. İş parçasının bir kenarını, testere tablasının **1** düz tarafı üzerindeyken yarma korkuluğuna **5** doğru bastırın.

Bıçak koruma siperi **2** her zaman iş parçasının üzerine indirilmelidir. Boyuna kesim yaparken asla kesim yönüne paralel bir çalışma pozisyonu almayın.

- Siperi, iş parçası yüksekliğine ve istenen genişliğe uygun olarak ayarlayın.
- Testereyi çalıştırın.
- Ellerinizi (parmaklarınız kapalı) iş parçasının üzerine düz bir şekilde yerleştirin ve iş parçasını bıçak **4** boyunca ve bıçağa doğru itin.
- Sol veya sağ elinizle (konuma bağlı olarak) sadece testere bıçağı koruma siperinin **2** ön kenarına kadar yana doğru yönlendirin.
- İş parçasını her zaman yarma bıçağının **3** ucuna kadar itin.
- Kesilen parça, bıçak **4** durma konumuna geri dönene kadar testere tablasının **4** üzerinde kalır.
- Uzun iş parçalarını kesim sonunda düşmeye karşı bir rulo stand ile emniyete alın.

Dikkat (Şek. Q)

- Küçük parçaların yarma işlemi sırasında her zaman itme çubuğu **19** kullanın (Şek. Q)
- Aşırı derecede küçük parçaları kesmeyin.

Çapraz Kesim

- Gönye göstergesini **6** 0 derecede kilitleyin.
- Eğim açısını 0 dereceye ayarlayın.
- Testere bıçağının **4** yüksekliğini ayarlayın.
- Çalışma parçasını tezgahın **1** üzerinde korkuluğa doğru düz tutun. Çalışma parçasını bıçaktan uzakta tutun.
- Ellerinizi testere bıçağının hareket yönünden uzak tutun.
- Makineyi açın ve testere bıçağının tam hızına erişmesine izin verin.
- İş parçasını sipere karşı tekrar sıkıca tutun ve iş parçası üst bıçak korumasının altına gelene kadar iş parçasını siper tertibatıyla birlikte yavaşça hareket ettirin. Dişlerin kesmesine izin verin ve iş parçayı bıçağın içerisinden zorla geçirmeyin. Testere bıçağının hızı sabit tutulmalıdır.
- Kesim tamamlandığında, makineyi kapatın, bıçağın durmasını bekleyin ve iş parçasını alın
  ÖNEMLI: İş parçasını kesinlikle kesilen tarafından itmeyin veya tutmayın.

Açılı Kesim (Şek. R)

Eğimli kesimler her zaman paralel korkuluk **5** kullanılarak yapılmalıdır.

- Bıçağı **4** istenen açıya ayarlayın.
- Çapraz kesimde olduğu gibi devam edin.

İnce Suntaların Kesilmesi

İnce suntalarla çalışırken kesme kenarlarının çatlamasını önlemek için testere bıçağı iş parçasından daha yüksekte olmalıdır.

Yardımcı Aletleri Saklama (Şek. S, T)

Yardımcı aletler makinede saklanabilir. Gönye göstergesi **6** Şek. S'de gösterildiği gibi kancaya takılabilir. Bıçak siperi **2** ve itme çubuğu **19** Şek. T'de gösterildiği gibi kancaya takılabilir.

Bıçak Sıkışma İşlemi (Şek. U)

- Makine fişinin güç kaynağından çekildiğinden emin olun.
- Önce iş parçasını alın. **UYARI:** Ellerinizin testere bıçağına dokunmamasına dikkat edin.
- Aşırı yük koruyucuya **23** basın ve fişi tekrar takın, makine çalışmaya devam edebilir. (Şek. U)

Uygulama

- Kesiğin ölçüm çizgisinin hurda tarafında yapıldığından emin olun.
- Ahşabı bitmiş tarafı yukarı gelecek şekilde kesin.
- Ahşap parça bıçaktan çıkarken her zaman uygun bir desteğe sahip olun.
- Önemli kesimler için bir deneme kesimi yapın.
- Daima doğru bıçak derinliği ayarını kullanın. Bıçak dişlerinin üst kısmı ile, kesilen malzemenin üstü arasında 3 mm ila 6 mm arasında mesafe olmalıdır.
- Kesime başlamadan önce iş parçasında budak veya çivi olup olmadığını kontrol edin. Gevşek budakları bir çekiçle çıkarın.
- Daima temiz, keskin, düzgün ayarlanmış bıçaklar kullanın. Asla körelmiş bir bıçakla kesim yapmayın.
- Bir kesim yaparken, sabit ve eşit bir basınç kullanın. Bir kesim için asla zorlamayın.
- Islak veya eğri keresteleri kesinlikle KESMEYİN.
- İş parçanızı her zaman iki elinizle sıkıca tutun veya bir itme çubuğu kullanın.

BAKIM

lektrikli aletiniz minimum bakımla uzun bir süre çalışacak şekilde tasarlanmıştır. Kesintisiz olarak memnuniyet verici bir şekilde çalışması gerekli özenin gösterilmesine ve düzenli temizliğe bağlıdır.

UYARI: Ciddi yaralanma riskini azaltmak için herhangi bir ayar yapmadan ya da parça veya aksesuarları söküp takmadan önce aleti kapatın ve güç kaynağından ayırın. *Aletin yanlışlıkla çalıştırılması yaralanmaya neden olabilir.*

Servis merkezi iletişim bilgileri için lütfen bu kılavuzun arka sayfasına bakın veya **www.2helpU.com** adresini ziyaret edin.

Herhangi bir ayar, servis veya bakım işlemi yapmadan önce fişi prizden çekin. Daha iyi ve güvenli performans için aletleri keskin ve temiz tutun. Alet kablolarını düzenli olarak inceleyin ve hasarlıysa yetkili bir serviste tamir ettirin. Bu alette ilave yağlama veya bakıma gerek yoktur. Bu elektrikli alette, kullanıcı tarafından bakımı yapılacak herhangi bir parça yoktur. Elektrikli aletinizi temizlemek için kesinlikle su veya kimyasal temizleyiciler kullanmayın. Kuru bir bezle silerek temizleyin. Elektrikli aletinizi daima kuru bir yerde saklayın. Motor havalandırma deliklerini temiz tutun. Tüm çalışma kumandalarını tozdan uzak tutun. Havalandırma deliklerinde kıvılcımların parladığını görürseniz, bu normaldir ve elektrikli aletinize zarar vermez. Kablo zarar görürse, tehlikeli bir durum oluşmasını önlemek için üretici, servis bakım merkezi veya benzeri kalifiye kişiler tarafından değiştirilmelidir.

Toz Emme (Fig. H, V)

Kurşun içeren kaplamalar ve bazı ağaç türleri gibi malzemelerden gelen tozlar insan sağlığına zararlı olabilir. Tozun solunması alerjik reaksiyonlara ve/veya kullanıcının veya diğer kişilerin solunum yolu enfeksiyonları yaşamasına neden açabilir. Kayın ve meşe tozu gibi bazı tozların, özellikle ağaç işleme katkı maddeleriyle birleştiğinde kansere yol açıcı maddeler haline geldiği bilinmektedir.

Çalışılan malzeme için ülkenizde geçerli olan düzenlemelere uyun.

Vakumlu süpürge, çalışılacak malzeme için uygun olmalıdır.

Özellikle sağlığa zararlı veya kanserojen olan kuru tozları vakumla çekerken toz sınıfı M olan bir vakumlu süpürge kullanın.

Makinenin arka kısmında 35 mm nozüllere sahip olan **40** ve toz emme ekipmanına uygun bir toz toplama portu bulunmaktadır. Aynı zamanda bıçak siper tertibatı da 35 mm nozüller için toz toplama portuna sahiptir.

- Her kullanım esnasında, toz emisyonlarıyla ilgili yönetmelikler uyarınca tasarlanmış bir toz toplama cihazı bağlayın.
- Kullanılan toz emme hortumunun **31** uygulama ve kesilen materyale uygun olduğundan emin olun. Hortumların doğru bağlandığından emin olun.
- Her iki bağlantı noktasını da tek bir toz emiciye bağlamak için bir ayırıcı aksesuar mevcuttur.
- Sunta veya MDF gibi insan yapımı materyallerin kesim esnasında doğal ahşaba göre daha fazla toz partikülü çıkardığını unutmayın.

Yağlama

Elektrikli aletiniz ek bir yağlama gerektirmemektedir.

Temizleme (Şek. A)

UYARI: *Havalandırma deliklerinde ve etrafında toz toplanması halinde bu tozu ve kiri kuru hava kullanarak ana gövdeden uzaklaştırın. Bu işlemi gerçekleştirirken onaylı bir göz koruması ve onaylı toz maskesi takın.*

UYARI: *Aletin metalik olmayan parçalarını temizlemek için asla çözücü veya başka sert kimyasal kullanmayın. Bu kimyasallar bu parçalarda kullanılan malzemeleri güçsüzleştirir. Yalnızca su ve yumuşak sabunla nemlendirilmiş bir bez kullanın. Aletin içine herhangi bir sıvının girmesine izin vermeyin; aletin herhangi bir parçasını bir sıvı içine daldırmayın.*

UYARI: *Yaralanma tehlikesini azaltmak için, tezgah üstünü ve havalandırma deliklerini düzenli olarak temizleyin.*

UYARI: *Yaralanma riskini azaltmak için toz toplama sistemini düzenli olarak temizleyin.*

UYARI: *Ciddi yaralanma riskini azaltmak için toz erişim kapağını tekrar takmadan testereyi kullanmayın.*

Bıçak siperi 2 ve boğaz plakası testere kullanılmadan önce yerlerine takılmalıdır.

Kullanmadan önce, üst ve alt bıçak siperini ve uygun şekilde çalışacağından emin olmak için toz toplama borusunu dikkatli bir şekilde kontrol edin. Yongalar, toz veya üzerinde çalışılan parçadan çıkan küçük parçacıkların fonksiyonlardan herhangi birinin engellenmesine yol açmayacağından emin olun.

İş parçası bölümlerinin testere bıçağı ve siperler arasında sıkışması durumunda, makineyi güç kaynağından sökün ve ***Testere Bıçağının Takılması/Değiştirilmesi*** bölümünde verilen talimatları takip edin. Sıkışmış parçaları çıkartın ve testere bıçağını takın.

Havalandırma yuvalarını açık tutun ve mahfazayı düzenli olarak yumuşak bir bezle temizleyin.

Toz toplama sistemini düzenli şekilde temizleyin.

İsteğe Bağlı Aksesuarlar

UYARI: *Şuna dikkat edilmelidir ki STANLEY tarafından tedarik veya tavsiye edilenlerin dışındaki aksesuarlar bu ürün üzerinde test edilmediğinden, söz konusu aksesuarların bu aletle birlikte kullanılması tehlikeli olabilir. Yaralanma riskini azaltmak için, bu üründe sadece STANLEY tarafından önerilen aksesuarlar kullanılmalıdır.*

Uygun aksesuarlarla ilgili daha fazla bilgi almak için satış noktalarıyla görüşün.

Yıpranmış bıçak siperi veya karbon fırçayı değiştirin. Bıçak siperi veya karbon fırça değişimiyle ilgili ayrıntılar için yerel Stanley servis merkeziyle iletişime geçin.

Çevrenin Korunması



Ürünler/bataryalar geri dönüşüm yapılabilir, fakat üzerinde çarpı işaretli bir çöp tenekesi işareti olanlar normal evsel atıklarla birlikte çöpe atılmamalıdır. Bataryaları tamamen bitirip ayırın ve mümkünse tüm ışık kaynaklarını üründen ayırın. Üründe bulunan kişisel verilerin silinmesi kullanıcının sorumluluğundadır. Daha sonra atığı, genellikle ücretsiz olarak kabul edecek olan resmi bir atık toplama merkezine veya geri dönüşüm kampanyasına katılan bir bayiye götürün. Ambalajlar, işaretli malzeme koduna göre çöpe atılmalıdır. Kullanım ve güvenlik talimatları ancak ilgili ürün artık kullanılmadığında çöpe atılmalıdır.

Atıkların yönetimiyle ilgili rehberlik için lütfen yerel yönetim biriminize/belediyenize danışın. Daha fazla bilgi için **www.2helpU.com** adresini ziyaret edin ve yukarıdaki QR kodunu tarayın.

ΕΠΙΤΡΑΠΕΖΙΟ ΠΡΙΟΝΙ SST1800

Συγχαρητήρια!

Επιλέξατε ένα εργαλείο STANLEY. Τα έτη εμπειρίας, η σχολαστική ανάπτυξη προϊόντων και η καινοτομία έχουν καταστήσει την STANLEY έναν από τους πιο αξιόπιστους συνεργάτες στον τομέα των επαγγελματικών ηλεκτρικών εργαλείων.

Τεχνικά δεδομένα

		SST1800
Τάση	V_{AC}	220–240
Τύπος		1
Συχνότητα	Hz	50
Κατανάλωση ισχύος	W	1800
Ταχύτητα χωρίς φορτίο	min[1]	4800
Διάμετρος λεπίδας	mm	254
Μέγεθος ανοίγματος	mm	30
Εντομή λεπίδας	mm	2,8
Πάχος σώματος λεπίδας	mm	1,8
Πάχος μαχαιριού διαχωρισμού	mm	2,5
Μέγεθος τραπεζιού	mm	560x680
Μέγ. βάθος κοπής στις 45º	mm	50
Μέγ. βάθος κοπής στις 90º	mm	80
Εύρος γωνίας λοξής κοπής λεπίδας	º	0–45º
Βάρος	kg	28,8

Τιμές θορύβου και/ή κραδασμών (διανυσματικό άθροισμα σε τρεις άξονες) σύμφωνα με το EN62841-3-1:			
L_{PA}	(στάθμη ηχητικής πίεσης εκπομπών θορύβου)	dB(A)	87,5
L_{WA}	(στάθμη ηχητικής ισχύος)	dB(A)	103,5
K	(αβεβαιότητα αναφερόμενης στάθμης ήχου)	dB(A)	3

Το επίπεδο εκπομπής κραδασμών και/ή θορύβου που αναφέρεται στο παρόν δελτίο πληροφοριών έχει μετρηθεί σύμφωνα με τυποποιημένη διαδικασία δοκιμής που αναφέρεται στο EN62841 και μπορεί να χρησιμοποιηθεί για σύγκριση ενός εργαλείου με ένα άλλο. Μπορεί να χρησιμοποιηθεί για μια προκαταρκτική αξιολόγηση της έκθεσης σε κραδασμούς.

ΠΡΟΕΙΔΟΠΟΙΗΣΗ: *Το δηλωμένο επίπεδο εκπομπών κραδασμών και/ή θορύβου αντιστοιχεί στις κύριες εφαρμογές του εργαλείου. Ωστόσο, αν το εργαλείο χρησιμοποιηθεί για διαφορετικές εφαρμογές, με διαφορετικά αξεσουάρ ή αν δεν συντηρείται κανονικά, οι εκπομπές κραδασμών και/ή θορύβου μπορεί να διαφέρουν. Αυτό ενδέχεται να αυξήσει σημαντικά το επίπεδο έκθεσης στη συνολική διάρκεια του χρόνου λειτουργίας.*

Μια εκτίμηση του επιπέδου έκθεσης σε κραδασμούς και/ή θόρυβο θα πρέπει να λαμβάνει υπόψη και τους χρόνους που το εργαλείο είναι απενεργοποιημένο, ή λειτουργεί αλλά στην πραγματικότητα δεν εκτελεί εργασία. Αυτό μπορεί να μειώσει σημαντικά το επίπεδο έκθεσης για τη συνολική περίοδο εργασίας.

Προσδιορίστε πρόσθετα μέτρα ασφαλείας για προστασία του χειριστή από τις επιπτώσεις των κραδασμών και/ή του θορύβου, όπως: συντήρηση του εργαλείου και των αξεσουάρ, διατήρηση των χεριών θερμών (αφορά τους κραδασμούς), οργάνωση των σχημάτων εργασίας.

Δήλωση συμμόρφωσης ΕΚ

Οδηγία σχετικά με τα μηχανήματα

CE

Επιτραπέζιο πριόνι SST1800

Η STANLEY δηλώνει ότι αυτά τα προϊόντα που περιγράφονται στα Τεχνικά Χαρακτηριστικά συμμορφώνονται με τα εξής: 2006/42/ΕΚ, EN62841-1:2015+A11:2022, EN62841-3-1:2014+A11:2017+A1:2021+A12:2021.

Αυτά τα προϊόντα συμμορφώνονται επίσης με την Οδηγία 2014/30/ΕΕ και 2011/65/ΕΕ. Για περισσότερες πληροφορίες, επικοινωνήστε με τη STANLEY στη διεύθυνση που ακολουθεί ή ανατρέξτε στην πίσω πλευρά του εγχειριδίου.

Ο υπογράφων είναι υπεύθυνος για την κατάρτιση του τεχνικού φακέλου και προβαίνει στην παρούσα δήλωση εκ μέρους της STANLEY.

Patrick Diepenbach

Patrick Diepenbach
Γενικός Διευθυντής, Μπενελούξ, GTS Ευρώπη
STANLEY Europe, Egide Walschaertsstraat14-18,
2800 Mechelen, Belgium (Βέλγιο)
02.04.2024

ΠΡΟΕΙΔΟΠΟΙΗΣΗ: *Για να ελαττώσετε τον κίνδυνο τραυματισμού, διαβάστε το εγχειρίδιο χρήσης.*

Ορισμοί: Οδηγίες ασφαλείας

Οι παρακάτω ορισμοί περιγράφουν το επίπεδο σοβαρότητας για κάθε προειδοποιητική λέξη. Παρακαλούμε διαβάστε το εγχειρίδιο και δώστε προσοχή σε αυτά τα σύμβολα.

ΚΙΝΔΥΝΟΣ: *Υποδεικνύει μια επικείμενη επικίνδυνη κατάσταση, η οποία, εάν δεν αποφευχθεί,* ***θα*** *προκαλέσει* ***θάνατο ή σοβαρό τραυματισμό****.*

ΠΡΟΕΙΔΟΠΟΙΗΣΗ: *Υποδεικνύει μια ενδεχομένως επικίνδυνη κατάσταση, η οποία, εάν δεν αποφευχθεί,* ***θα μπορούσε*** *να προκαλέσει* ***θάνατο ή σοβαρό τραυματισμό****.*

ΠΡΟΣΟΧΗ: *Υποδεικνύει μια ενδεχομένως επικίνδυνη κατάσταση, η οποία, εάν δεν αποφευχθεί,*

ενδέχεται *να προκαλέσει* ***τραυματισμό μικρής ή μέτριας σοβαρότητας***.

ΣΗΜΕΙΩΣΗ: *Υποδεικνύει μια πρακτική που* ***δεν έχει σχέση με προσωπικό τραυματισμό*** *και η οποία, εάν δεν αποφευχθεί,* ***ενδέχεται*** *να προκαλέσει* ***υλική ζημιά***.



Υποδηλώνει κίνδυνο ηλεκτροπληξίας.



Υποδηλώνει κίνδυνο πυρκαγιάς.

ΓΕΝΙΚΕΣ ΠΡΟΕΙΔΟΠΟΙΗΣΕΙΣ ΑΣΦΑΛΕΙΑΣ ΓΙΑ ΤΑ ΗΛΕΚΤΡΙΚΑ ΕΡΓΑΛΕΙΑ



ΠΡΟΕΙΔΟΠΟΙΗΣΗ: Διαβάστε όλες τις προειδοποιήσεις ασφαλείας, τις οδηγίες, τις απεικονίσεις και τις προδιαγραφές που συνοδεύουν αυτό το ηλεκτρικό εργαλείο. *Η μη τήρηση οποιασδήποτε από τις οδηγίες που αναφέρονται πιο κάτω μπορεί να έχει ως αποτέλεσμα ηλεκτροπληξία, πυρκαγιά και/ή σοβαρό τραυματισμό.*

ΔΙΑΤΗΡΗΣΤΕ ΤΙΣ ΠΡΟΕΙΔΟΠΟΙΗΣΕΙΣ ΚΑΙ ΤΙΣ ΟΔΗΓΙΕΣ ΓΙΑ ΜΕΛΛΟΝΤΙΚΗ ΑΝΑΦΟΡΑ

Ο όρος «ηλεκτρικό εργαλείο» σε όλες τις προειδοποιήσεις, αναφέρεται σε εργαλείο που τροφοδοτείται με ρεύμα από το ηλεκτρικό δίκτυο (με καλώδιο) ή σε εργαλείο που λειτουργεί με μπαταρία (ασύρματο).

1) Ασφάλεια χώρου εργασίας

α) ***Διατηρείτε το χώρο εργασίας καθαρό και καλά φωτισμένο.*** *Οι μη τακτοποιημένοι ή σκοτεινοί χώροι, αποτελούν αιτία ατυχημάτων.*

β) ***Μη λειτουργείτε τα ηλεκτρικά εργαλεία σε εκρηκτικές ατμόσφαιρες, όπως όταν υπάρχουν εύφλεκτα υγρά, αέρια ή σκόνη.*** *Τα ηλεκτρικά εργαλεία δημιουργούν σπινθήρες που μπορούν να προκαλέσουν ανάφλεξη στη σκόνη ή τις αναθυμιάσεις.*

γ) ***Απομακρύνετε τα παιδιά και άλλα παρευρισκόμενα άτομα όταν χρησιμοποιείτε ένα ηλεκτρικό εργαλείο.*** *Η απόσπαση της προσοχής σας μπορεί να έχει ως αποτέλεσμα την απώλεια ελέγχου.*

2) Ηλεκτρική ασφάλεια

α) ***Τα βύσματα των ηλεκτρικών εργαλείων πρέπει να ταιριάζουν με τις πρίζες. Μην τροποποιείτε ποτέ το βύσμα με οποιονδήποτε τρόπο. Μη χρησιμοποιείτε τυχόν βύσματα προσαρμογέα με γειωμένα (με γείωση εδάφους) ηλεκτρικά εργαλεία.*** *Με μη τροποποιημένα βύσματα και κατάλληλες πρίζες ελαττώνεται ο κίνδυνος ηλεκτροπληξίας.*

β) ***Αποφεύγετε την επαφή του σώματός σας με γειωμένες επιφάνειες όπως σωλήνες, καλοριφέρ, εστίες κουζινών και ψυγεία.*** *Ο κίνδυνος ηλεκτροπληξίας αυξάνεται όταν το σώμα σας είναι γειωμένο.*

γ) ***Μην εκθέτετε τα ηλεκτρικά εργαλεία στη βροχή ή σε συνθήκες υγρασίας.*** *Η είσοδος νερού σε ηλεκτρικό εργαλείο αυξάνει τον κίνδυνο ηλεκτροπληξίας.*

δ) ***Μην καταπονείτε υπερβολικά το καλώδιο. Μη χρησιμοποιείτε ποτέ το καλώδιο για τη μεταφορά, το τράβηγμα ή την αποσύνδεση του ηλεκτρικού εργαλείου. Κρατήστε το καλώδιο μακριά από θερμότητα, λάδι, αιχμηρές ακμές και κινούμενα μέρη.*** *Καλώδια που έχουν υποστεί ζημιά ή περιπλεγμένα καλώδια αυξάνουν τον κίνδυνο ηλεκτροπληξίας.*

ε) ***Όταν χρησιμοποιείτε ένα ηλεκτρικό εργαλείο σε εξωτερικό χώρο, να χρησιμοποιείτε μόνο καλώδια προέκτασης που είναι κατάλληλα για χρήση σε εξωτερικό χώρο.*** *Η χρήση καλωδίου κατάλληλου για χρήση σε εξωτερικό χώρο ελαττώνει τον κίνδυνο ηλεκτροπληξίας.*

ζ) ***Εάν είναι αναπόφευκτη η λειτουργία ηλεκτρικού εργαλείου σε χώρο με υψηλή υγρασία, χρησιμοποιήστε παροχή ηλεκτροδότησης με προστασία από ρεύματα διαρροής (RCD).*** *Η χρήση μιας διάταξης RCD ελαττώνει τον κίνδυνο ηλεκτροπληξίας.*

3) Προσωπική ασφάλεια

α) ***Παραμείνετε σε εγρήγορση, προσέχετε τι κάνετε και χρησιμοποιείτε την κοινή λογική κατά τη χρήση ενός ηλεκτρικού εργαλείου. Μη χρησιμοποιείτε οποιοδήποτε ηλεκτρικό εργαλείο εάν είστε κουρασμένος(-η) ή υπό την επήρεια ναρκωτικών, αλκοόλ ή φαρμακευτικής αγωγής.*** *Μια μόνο στιγμή απόσπασης της προσοχής σας καθώς χειρίζεστε ηλεκτρικά εργαλεία, μπορεί να προκαλέσει σοβαρό προσωπικό τραυματισμό.*

β) ***Χρησιμοποιείτε ατομικό προστατευτικό εξοπλισμό. Να φοράτε πάντοτε προστατευτικά γυαλιά.*** *Η χρήση προστατευτικού εξοπλισμού όπως μάσκας για τη σκόνη, αντιολισθητικών υποδημάτων, κράνους ή προστατευτικών ακουστικών για τις ανάλογες συνθήκες, θα ελαττώσει τους προσωπικούς τραυματισμούς.*

γ) ***Αποτρέψτε τυχόν ακούσια εκκίνηση του εργαλείου. Βεβαιωθείτε ότι ο διακόπτης βρίσκεται στη θέση Off προτού συνδέσετε το εργαλείο στην πρίζα ή/ και στην μπαταρία, καθώς και προτού σηκώσετε ή μεταφέρετε το εργαλείο.*** *Η μεταφορά ηλεκτρικών εργαλείων με το δάκτυλό σας στο διακόπτη ή η σύνδεση στην πρίζα εργαλείων με το διακόπτη στη θέση On ενέχουν κίνδυνο ατυχήματος.*

δ) ***Αφαιρέστε οποιοδήποτε κλειδί ή ρυθμιστικό κλειδί προτού ενεργοποιήσετε το ηλεκτρικό εργαλείο.*** *Ένα κλειδί ή ρυθμιστικό κλειδί που έχει αφεθεί προσαρτημένο σε κινητό τμήμα του ηλεκτρικού εργαλείου, μπορεί να προκαλέσει προσωπικό τραυματισμό.*

ε) ***Μην προσπαθήσετε να φτάσετε απομακρυσμένα σημεία. Φροντίστε να έχετε πάντοτε την κατάλληλη στάση και να διατηρείτε την ισορροπία σας.*** *Κατ' αυτόν τον τρόπο θα έχετε καλύτερο έλεγχο του εργαλείου σε απροσδόκητες καταστάσεις.*

ζ) ***Να είστε ντυμένοι κατάλληλα. Μην φοράτε φαρδιά ενδύματα ή κοσμήματα. Κρατάτε τα μαλλιά και τα ρούχα σας μακριά από κινούμενα μέρη.*** *Τα φαρδιά ενδύματα, τα κοσμήματα ή τα μακριά μαλλιά μπορεί να εμπλακούν στα κινούμενα μέρη.*

η) ***Εάν οι συσκευές παρέχονται με σύνδεση συστημάτων αφαίρεσης και συλλογής σκόνης, φροντίστε τα συστήματα αυτά να είναι συνδεδεμένα και να χρησιμοποιούνται κατάλληλα.*** *Η χρήση συστήματος συλλογής σκόνης μπορεί να ελαττώσει τους κινδύνους που σχετίζονται με τη σκόνη.*

θ) ***Μην αφήνετε την εξοικείωση που έχετε αποκτήσει από τη συχνή χρήση εργαλείων να σας επιτρέψει να εφησυχάσετε και να αγνοείτε τις αρχές ασφαλούς χρήσης των εργαλείων.*** *Μια απρόσεκτη ενέργεια μπορεί να προκαλέσει βαρύ τραυματισμό μέσα σε κλάσματα του δευτερολέπτου.*

4) Χρήση και φροντίδα των ηλεκτρικών εργαλείων

α) ***Μη ζορίζετε το ηλεκτρικό εργαλείο. Χρησιμοποιείτε το κατάλληλο εργαλείο ανάλογα με την εφαρμογή.*** *Η εργασία θα πραγματοποιηθεί με καλύτερο και πιο ασφαλή τρόπο όταν εκτελείται από το σωστά επιλεγμένο ηλεκτρικό εργαλείο με τον προβλεπόμενο ρυθμό.*

β) ***Μη χρησιμοποιείτε το εργαλείο εάν ο διακόπτης δεν μεταβαίνει στις θέσεις On (Ενεργοποίηση) και Off (Απενεργοποίηση).*** *Οποιοδήποτε εργαλείο δεν μπορεί να ελεγχθεί μέσω του διακόπτη του, είναι επικίνδυνο και πρέπει να επισκευαστεί.*

γ) ***Αποσυνδέστε το φις από την πηγή ρεύματος και/ή το πακέτο μπαταρίας, αν είναι αποσπώμενο, από το ηλεκτρικό εργαλείο, πριν διεξάγετε οποιαδήποτε ρύθμιση, αλλαγή εξαρτήματος ή όταν πρόκειται να αποθηκεύσετε το ηλεκτρικό εργαλείο.*** *Αυτού του είδους τα μέτρα ασφαλείας ελαττώνουν τον κίνδυνο τυχαίας θέσης σε λειτουργία του ηλεκτρικού εργαλείου.*

δ) ***Αποθηκεύετε τα ηλεκτρικά εργαλεία που δεν χρησιμοποιείτε μακριά από μέρη όπου μπορούν να τα προσεγγίσουν παιδιά και μην επιτρέπετε τη χρήση του ηλεκτρικού εργαλείου από άτομα που δεν είναι εξοικειωμένα με αυτό ή με τις οδηγίες χρήσης του.*** *Τα ηλεκτρικά εργαλεία είναι επικίνδυνα όταν χρησιμοποιούνται από μη εκπαιδευμένους χειριστές.*

ε) ***Συντηρείτε τα ηλεκτρικά εργαλεία. Ελέγξτε για τυχόν εσφαλμένη ευθυγράμμιση ή ενσφήνωση κινούμενων μερών, για τυχόν θραύση εξαρτημάτων και για τυχόν άλλες καταστάσεις που μπορεί να επηρεάσουν τη λειτουργία του ηλεκτρικού εργαλείου. Εάν το ηλεκτρικό εργαλείο έχει υποστεί ζημιά, φροντίστε για την επισκευή του πριν το χρησιμοποιήσετε.*** *Πολλά ατυχήματα έχουν προκληθεί από ηλεκτρικά εργαλεία που δεν έχουν συντηρηθεί κατάλληλα.*

ζ) ***Διατηρείτε τα εργαλεία κοπής αιχμηρά και καθαρά.*** *Τα κατάλληλα συντηρημένα εργαλεία κοπής με αιχμηρά άκρα κοπής έχουν μικρότερες πιθανότητες λυγίσματος κατά τη λειτουργία και ελέγχονται ευκολότερα.*

η) ***Χρησιμοποιείτε το ηλεκτρικό εργαλείο, τα παρελκόμενα και τα τρυπάνια κ.λπ. σύμφωνα με τις παρούσες οδηγίες, λαμβάνοντας υπόψη τις συνθήκες εργασίας και την εργασία που πρόκειται να πραγματοποιηθεί.*** *Η χρήση ενός ηλεκτρικού εργαλείου για εργασίες διαφορετικές από αυτές για τις οποίες προορίζεται, μπορεί να οδηγήσει σε επικίνδυνη κατάσταση.*

θ) ***Διατηρείτε τις λαβές και τις επιφάνειες κρατήματος στεγνές, καθαρές και απαλλαγμένες από λάδι και γράσο.*** *Οι ολισθηρές λαβές και επιφάνειες κρατήματος δεν επιτρέπουν τον ασφαλή χειρισμό και έλεγχο του εργαλείου σε μη αναμενόμενες καταστάσεις.* ζ) η

5) Συντήρηση (Σέρβις)

α) ***Φροντίζετε η συντήρηση του ηλεκτρικού εργαλείου να πραγματοποιείται από πιστοποιημένο για επισκευές άτομο, με τη χρήση μόνο πανομοιότυπων ανταλλακτικών.*** *Κατ' αυτό τον τρόπο εξασφαλίζεται η ασφάλεια του ηλεκτρικού εργαλείου.*

Οδηγίες ασφαλείας για επιτραπέζια πριόνια

1) Προειδοποιήσεις σχετικές με τη χρήση προφυλακτήρων

α) ***Διατηρείτε τους προφυλακτήρες στη θέση τους. Οι προφυλακτήρες πρέπει να είναι σε λειτουργική κατάσταση και σωστά στερεωμένοι.*** *Ένας προφυλακτήρας που έχει λασκάρει, έχει υποστεί ζημιά ή δεν λειτουργεί σωστά, πρέπει να επισκευαστεί ή να αντικατασταθεί.*

b) ***Πάντα χρησιμοποιείτε τον προφυλακτήρα λεπίδας πριονιού και το μαχαίρι διαχωρισμού για κάθε εργασία διαμπερούς κοπής.*** *Για εργασίες διαμπερούς κοπής όπου η λεπίδα πριονιού κόβει όλο το πάχος του αντικειμένου εργασίας, ο προφυλακτήρας και άλλες διατάξεις ασφαλείας βοηθούν να μειωθεί ο κίνδυνος τραυματισμού.*

c) ***Αφού ολοκληρώσετε μια μη διαμπερή κοπή, όπως η δημιουργία ορθογώνιας εγκοπής ή κοπή κατά πάχος ή κοπή ορθογώνιας εντομής κάθετα στα νερά, επαναφέρετε το μαχαίρι διαχωρισμού στην εκτεταμένη πάνω θέση. Με το μαχαίρι διαχωρισμού στην εκτεταμένη πάνω θέση, επανασυνδέστε τον προφυλακτήρα λεπίδας.*** *Ο προφυλακτήρας και το μαχαίρι διαχωρισμού συντελούν στη μείωση του κινδύνου τραυματισμού.*

d) ***Βεβαιωθείτε ότι η λεπίδα πριονιού δεν έρχεται σε επαφή με τον προφυλακτήρα, το μαχαίρι διαχωρισμού ή το αντικείμενο εργασίας, πριν ενεργοποιήσετε τον διακόπτη.*** *Η κατά λάθος επαφή αυτών των στοιχείων με τη λεπίδα πριονιού, θα μπορούσε να προκαλέσει επικίνδυνη κατάσταση.*

e) ***Ρυθμίζετε το μαχαίρι διαχωρισμού όπως περιγράφεται στο εγχειρίδιο οδηγιών.*** *Η λανθασμένη ρύθμιση αποστάσεων, τοποθέτηση και ευθυγράμμιση μπορεί να κάνουν το μαχαίρι διαχωρισμού αναποτελεσματικό στη μείωση της πιθανότητας ανάκρουσης.*

f) ***Για να λειτουργήσει το μαχαίρι διαχωρισμού, πρέπει να έχει εισέλθει στο αντικείμενο εργασίας.*** *Το μαχαίρι διαχωρισμού είναι αναποτελεσματικό όταν κόβετε αντικείμενα εργασίας που είναι πολύ μικρού μήκους και επομένως δεν μπορούν να έρθουν σε επαφή με το μαχαίρι διαχωρισμού. Υπό αυτές τις συνθήκες, το μαχαίρι διαχωρισμού δεν μπορεί να αποτρέψει τυχόν ανάκρουση.*

g) ***Χρησιμοποιείτε την κατάλληλη λεπίδα πριονιού για το μαχαίρι διαχωρισμού.*** *Για να λειτουργεί σωστά το μαχαίρι διαχωρισμού, η διάμετρος της λεπίδας πριονιού πρέπει να αντιστοιχεί στο κατάλληλο μαχαίρι διαχωρισμού, το πάχος του κορμού της λεπίδας πριονιού να είναι μικρότερο από αυτό του μαχαιριού διαχωρισμού και το πλάτος κοπής της λεπίδας πριονιού πρέπει να είναι μεγαλύτερο από το πάχος του μαχαιριού διαχωρισμού.*

2) Προειδοποιήσεις για τις διαδικασίες κοπής

a) ***ΚΙΝΔΥΝΟΣ: Ποτέ μην τοποθετείτε τα δάκτυλά σας ή τα χέρια σας κοντά στη λεπίδα πριονιού ή στην ίδια ευθεία με αυτήν.*** *Μια στιγμή απροσεξίας ή ένα γλίστρημα θα μπορούσε να κατευθύνει το χέρι σας προς τη λεπίδα πριονιού και να έχει ως αποτέλεσμα σοβαρό τραυματισμό.*

b) ***Προωθείτε το αντικείμενο εργασίας μέσα στη λεπίδα πριονιού ή προς το κοπτικό μόνο αντίθετα με την κατεύθυνση περιστροφής.*** *Η τροφοδοσία του αντικειμένου εργασίας στην κατεύθυνση περιστροφής της λεπίδας πριονιού πάνω από το τραπέζι μπορεί να έχει ως αποτέλεσμα το αντικείμενο εργασίας, και το χέρι σας, να τραβηχτούν στη λεπίδα πριονιού.*

c) ***Ποτέ μη χρησιμοποιείτε τον μετρητή γωνίας φαλτσοκοπής για να προωθείτε το αντικείμενο εργασίας και μη χρησιμοποιείτε τον οδηγό διαμήκους κοπής ως στοπ μήκους όταν πραγματοποιείτε εγκάρσια κοπή με το μετρητή γωνίας φαλτσοκοπής.*** *Η καθοδήγηση του αντικειμένου εργασίας με τον οδηγό διαμήκους κοπής και το μετρητή γωνίας φαλτσοκοπής ταυτόχρονα, αυξάνει την πιθανότητα μαγκώματος και ανάκρουσης της λεπίδας πριονιού.*

d) ***Όταν πραγματοποιείτε διαμήκη κοπή, πάντα διατηρείτε το αντικείμενο εργασίας σε πλήρη επαφή με τον οδηγό και πάντα εφαρμόζετε τη δύναμη προώθησης του αντικειμένου εργασίας ανάμεσα στον οδηγό και στη λεπίδα πριονιού. Χρησιμοποιείτε μια ράβδο προώθησης όταν η απόσταση ανάμεσα στον οδηγό και τη λεπίδα πριονιού είναι μικρότερη από 150 mm, και χρησιμοποιείτε μπλοκ προώθησης όταν η απόσταση αυτή είναι μικρότερη από 50 mm.*** *Διατάξεις "υποβοήθησης της εργασίας" θα διατηρήσουν το χέρι σας σε ασφαλή απόσταση από τη λεπίδα πριονιού.*

e) ***Χρησιμοποιείτε μόνο τη ράβδο προώθησης που παρέχεται από τον κατασκευαστή ή που κατασκευάστηκε σύμφωνα με τις οδηγίες.*** *Αυτή η ράβδος προώθησης παρέχει επαρκή απόσταση του χεριού από τη λεπίδα πριονιού.*

f) ***Ποτέ μη χρησιμοποιήσετε ράβδο προώθησης που έχει υποστεί ζημιά ή κοπεί.*** *Μια ράβδος προώθησης που έχει υποστεί ζημιά ή έχει κοπεί μπορεί να απάσει, κάνοντας το χέρι σας να γλιστρήσει προς τη λεπίδα πριονιού.*

g) ***Μην πραγματοποιείτε οποιαδήποτε εργασία "στο χέρι". Πάντα χρησιμοποιείτε είτε τον οδηγό διαμήκους κοπής είτε τον μετρητή γωνίας φαλτσοκοπής για να ρυθμίζετε τη θέση του αντικειμένου εργασίας και να το καθοδηγείτε. "****Στο χέρι" σημαίνει να χρησιμοποιείτε μόνο το χέρι σας για να υποστηρίζετε ή να καθοδηγείτε το αντικείμενο εργασίας, αντί να χρησιμοποιείτε οδηγό διαμήκους κοπής ή μετρητή γωνίας φαλτσοκοπής. Η κκοπή "στο χέρι" προκαλεί κακή ευθυγράμμιση, μάγκωμα και ανάκρουση.*

h) ***Ποτέ μην περνάτε μέρη του σώματός σας γύρω ή πάνω από μια περιστρεφόμενη λεπίδα πριονιού.*** *Το τέντωμα για να φθάσετε στο αντικείμενο εργασίας μπορεί να οδηγήσει σε αθέλητη επαφή με την κινούμενη λεπίδα πριονιού.*

i) ***Παρέχετε βοηθητική υποστήριξη του αντικειμένου εργασίας προς το πίσω μέρος και/ή τις πλευρές του τραπεζιού του πριονιού για μεγάλου μήκους και/ή πλατιά αντικείμενα εργασίας ώστε να τα διατηρείτε επίπεδα.*** *Ένα μεγάλο και/ή πλατύ αντικείμενο εργασίας έχει την τάση να λυγίσει στο άκρο του τραπεζιού, προκαλώντας απώλεια ελέγχου, μάγκωμα της λεπίδας πριονιού και ανάκρουση.*

j) ***Προωθείτε το αντικείμενο εργασίας με σταθερό ρυθμό. Μη λυγίζετε, στρίβετε ή μετατοπίζετε σε εγκάρσια κατεύθυνση το αντικείμενο εργασίας. Σε περίπτωση σφηνώματος, απενεργοποιήστε άμεσα το εργαλείο, αποσυνδέστε το από την πρίζα και μόνον τότε προσπαθήστε να αντιμετωπίσετε το σφήνωμα.*** *Το σφήνωμα της λεπίδας πριονιού στο αντικείμενο εργασίας μπορεί να προκαλέσει ανάκρουση ή αθέλητη διακοπή λειτουργίας του κινητήρα.*

k) ***Μην αφαιρείτε κομμάτια κομμένου υλικού ενώ είναι σε λειτουργία το πριόνι.*** *Το υλικό μπορεί να παγιδευτεί ανάμεσα στον οδηγό ή μέσα στον προφυλακτήρα λεπίδας πριονιού και τη λεπίδα πριονιού, με αποτέλεσμα να τραβήξει τα δάχτυλά σας στη λεπίδα του πριονιού. Απενεργοποιήστε το πριόνι και περιμένετε να σταματήσει η λεπίδα πριονιού πριν αφαιρέσετε υλικό.*

l) ***Χρησιμοποιήστε ένα βοηθητικό οδηγό σε επαφή με την πάνω επιφάνεια του τραπεζιού όταν πραγματοποιείτε διαμήκη κοπή σε αντικείμενα εργασίας πάχους μικρότερου των 2 mm.*** *Ένα λεπτό αντικείμενο εργασίας μπορεί να σφηνώσει κάτω από τον οδηγό διαμήκους κοπής και να προκαλέσει ανάκρουση.*

3) Αιτίες της ανάκρουσης και σχετικές προειδοποιήσεις

Η ανάκρουση είναι ξαφνική αντίδραση του αντικειμένου εργασίας σε περίπτωση που η λεπίδα πριονιού σφηνώσει ή μπλοκάρει, ή σε περίπτωση κακής ευθυγράμμισης της γραμμής κοπής στο αντικείμενο εργασίας ως προς τη λεπίδα πριονιού, ή αν μέρος του

αντικειμένου εργασίας μαγκώσει ανάμεσα στη λεπίδα πριονιού και στον οδηγό διαμήκους κοπής ή άλλο σταθερό αντικείμενο.

Τις περισσότερες φορές κατά την ανάκρουση, το πίσω τμήμα της λεπίδας πριονιού ανυψώνει το αντικείμενο εργασίας από το τραπέζι και το κινεί προς το χειριστή.

Η ανάκρουση είναι το αποτέλεσμα κακής χρήσης του πριονιού και/ή λανθασμένων διαδικασιών ή συνθηκών λειτουργίας και μπορεί να αποφευχθεί με τη λήψη κατάλληλων μέτρων προφύλαξης, όπως αναφέρεται πιο κάτω.

a) ***Ποτέ μη στέκεστε σε ευθεία με τη λεπίδα πριονιού. Πάντα να τοποθετείτε το σώμα σας στην ίδια πλευρά της λεπίδας πριονιού με τον οδηγό.*** *Η ανάκρουση μπορεί να κινήσει το αντικείμενο εργασίας με υψηλή ταχύτητα προς οποιονδήποτε βρίσκεται μπροστά από τη λεπίδα πριονιού και στην ίδια ευθεία με αυτή.*

b) ***Ποτέ μην περνάτε μέρη του σώματός σας πάνω ή πίσω από τη λεπίδα πριονιού για να τραβήξετε ή να υποστηρίξετε το αντικείμενο εργασίας.*** *Μπορεί να προκληθεί κατά λάθος επαφή με τη λεπίδα πριονιού αν η ανάκρουση τραβήξει τα δάκτυλά σας προς τη λεπίδα πριονιού.*

c) ***Ποτέ μην κρατάτε και πιέζετε προς την περιστρεφόμενη λεπίδα πριονιού το μέρος του αντικειμένου εργασίας που κόβεται.*** *Αν το μέρος του αντικειμένου εργασίας που κόβεται πιεστεί προς τη λεπίδα πριονιού, θα δημιουργηθούν συνθήκες μαγκώματος και ανάκρουσης.*

d) ***Ευθυγραμμίζετε τον οδηγό ώστε να είναι παράλληλος με τη λεπίδα πριονιού.*** *Ένας οδηγός που δεν είναι σωστά ευθυγραμμισμένος θα συμπιέσει το αντικείμενο εργασίας προς τη λεπίδα πριονιού και θα δημιουργήσει ανάκρουση.*

e) ***Χρησιμοποιείτε ένα εξάρτημα ώθησης για να καθοδηγείτε το αντικείμενο εργασίας προς το τραπέζι και τον οδηγό όταν πραγματοποιείτε μη διαμπερείς κοπές, όπως κοπές δημιουργίας ορθογώνιας εγκοπής.*** *Το εξάρτημα ώθησης βοηθά να ελέγξετε το αντικείμενο εργασίας σε περίπτωση ανάκρουσης.*

f) ***Υποστηρίζετε μεγάλα φύλλα υλικού για να ελαχιστοποιήσετε τον κίνδυνο να σφηνώσει η λεπίδα πριονιού και να προκληθεί ανάκρουση.*** *Τα μεγάλα φύλλα τείνουν να κάμπτονται υπό το ίδιο τους το βάρος. Πρέπει να τοποθετούνται υποστηρίγματα (ή υποστήριγμα) κάτω από όλα τα τμήματα του φύλλου που προεξέχουν από το τραπέζι.*

g) ***Προσέχετε ιδιαίτερα όταν κόβετε ένα αντικείμενο εργασίας που έχει συστραφεί, περιέχει ρόζους, έχει παραμορφωθεί ή δεν έχει ευθεία πλευρά ώστε να μπορεί να καθοδηγηθεί με ένα μετρητή γωνίας φαλτσοκοπής ή κατά μήκος του οδηγού.*** *Ένα αντικείμενο εργασίας που έχει παραμορφωθεί, περιέχει ρόζους ή έχει συστραφεί είναι ασταθές και προκαλεί πρόβλημα ευθυγράμμισης της εντομής κοπής με τη λεπίδα πριονιού, μάγκωμα και ανάκρουση.*

h) ***Ποτέ μην κόβετε περισσότερα από ένα αντικείμενα εργασίας που τα έχετε στοιβάξει σε κατακόρυφη ή οριζόντια διεύθυνση.*** *Η λεπίδα πριονιού θα μπορούσε να σκαλώσει σε ένα ή περισσότερα αντικείμενα εργασίας και να προκληθεί ανάκρουση.*

i) ***Όταν επανεκκινάτε τη λειτουργία του πριονιού με τη λεπίδα πριονιού μέσα στο αντικείμενο εργασίας, κεντράρετε τη λεπίδα πριονιού στην εντομή έτσι ώστε τα δόντια του πριονιού να μην είναι σε επαφή με το υλικό.*** *Αν μαγκώσει η λεπίδα πριονιού, μπορεί να ανυψώσει το αντικείμενο εργασίας και να προκαλέσει ανάκρουση καθώς επανεκκινάτε το πριόνι.*

j) ***Διατηρείτε τις λεπίδες πριονιού καθαρές, αιχμηρές και με επαρκές άνοιγμα δοντιών. Ποτέ μη χρησιμοποιείτε παραμορφωμένες λεπίδες πριονιού ή λεπίδες πριονιού με ραγισμένα ή σπασμένα δόντια.*** *Οι αιχμηρές λεπίδες πριονιού με σωστά ρυθμισμένο άνοιγμα δοντιών, ελαχιστοποιούν το μάγκωμα, την ακινητοποίηση του μοτέρ και την ανάκρουση.*

4) Προειδοποιήσεις για τη διαδικασία λειτουργίας επιτραπέζιων πριονιών

a) ***Απενεργοποιείτε το επιτραπέζιο πριόνι και αποσυνδέετε την πηγή ρεύματος όταν αφαιρείτε το ένθετο τραπεζιού, αλλάζετε τη λεπίδα πριονιού ή πραγματοποιείτε ρυθμίσεις στο μαχαίρι διαχωρισμού ή στον προφυλακτήρα λεπίδας, και όταν αφήνετε το μηχάνημα χωρίς επιτήρηση.*** *Με τα μέτρα προφύλαξης μπορείτε να αποφύγετε ατυχήματα.*

b) ***Ποτέ μην αφήνετε το επιτραπέζιο πριόνι να λειτουργεί χωρίς επιτήρηση. Απενεργοποιήστε το και μη φύγετε από το εργαλείο έως ότου σταματήσει τελείως να κινείται.*** *Ένα πριόνι που λειτουργεί χωρίς επιτήρηση αποτελεί ανεξέλεγκτο κίνδυνο.*

c) ***Τοποθετήστε το επιτραπέζιο πριόνι σε καλά φωτισμένη και επίπεδη περιοχή όπου μπορείτε να διατηρήσετε καλή στήριξη στα πόδια σας και ευστάθεια. Θα πρέπει να εγκατασταθεί σε περιοχή που παρέχει επαρκή χώρο για εύκολο χειρισμό για το μέγεθος του αντικειμένου εργασίας σας.*** *Οι ακατάστατοι, ανεπαρκώς φωτισμένοι χώροι εργασίας και τα μη επίπεδα και ολισθηρά δάπεδα γίνονται αιτίες ατυχημάτων.*

d) ***Καθαρίζετε συχνά και αφαιρείτε τα πριονίδια από κάτω από το τραπέζι του πριονιού και τη διάταξη συλλογής σκόνης.*** *Τα συσσωρευμένα πριονίδια είναι υλικό που τροφοδοτεί μια φωτιά και μπορεί να αυταναφλεγεί.*

e) ***Το επιτραπέζιο πριόνι πρέπει να στερεωθεί καλά.*** *Ένα επιτραπέζιο πριόνι που δεν είναι στερεωμένο σωστά μπορεί να μετακινηθεί ή να ανατραπεί.*

f) ***Αφαιρείτε εργαλεία, κομμάτια άχρηστου ξύλου κλπ. από το τραπέζι πριν ενεργοποιήσετε το επιτραπέζιο πριόνι.*** *Η απόσπαση της προσοχής ή ενδεχόμενη ενσφήνωση μπορεί να είναι επικίνδυνη.*

g) ***Πάντα χρησιμοποιείτε λεπίδες πριονιού με σωστό μέγεθος και σχήμα οπών άξονα (κατάλληλου σχήματος, διαμαντιού ή κύκλου).*** *Οι λεπίδες πριονιού που δεν ταιριάζουν με τα υλικά στερέωσης στο πριόνι θα κινούνται εκτός κέντρου, προκαλώντας απώλεια ελέγχου.*

h) ***Ποτέ μη χρησιμοποιείτε μέσα στερέωσης της λεπίδας πριονιού, όπως φλάντζες, ροδέλες λεπίδας πριονιού, μπουλόνια ή παξιμάδια, που έχουν υποστεί ζημιά ή δεν είναι τα σωστά.*** *Αυτά τα μέσα στερέωσης σχεδιάστηκαν ειδικά για το πριόνι σας, για ασφαλή λειτουργία και βέλτιστη απόδοση.*

i) ***Ποτέ μην πατάτε πάνω στο επιτραπέζιο πριόνι και μην το χρησιμοποιείτε σαν σκαλοπάτι.*** *Θα μπορούσε να προκύψει σοβαρός τραυματισμός αν το εργαλείο ανατραπεί ή αν κατά λάθος έρθετε σε επαφή με το εξάρτημα κοπής.*

j) ***Βεβαιωθείτε ότι η λεπίδα πριονιού έχει εγκατασταθεί ώστε να περιστρέφεται στη σωστή κατεύθυνση. Μη χρησιμοποιείτε δίσκους τροχίσματος, συρματόβουρτσες ή τροχούς λείανσης σε ένα επιτραπέζιο πριόνι.*** *Η ακατάλληλη εγκατάσταση λεπίδας πριονιού ή η χρήση αξεσουάρ που δεν συνιστώνται μπορεί να προκαλέσει σοβαρό τραυματισμό.*

Πρόσθετοι κανόνες ασφαλείας για πάγκους πριονιού

ΠΡΟΕΙΔΟΠΟΙΗΣΗ: *Η κοπή πλαστικών, ξύλου που καλύπτεται από φυτικό χυμό και άλλων υλικών μπορεί να προκαλέσει τη συσσώρευση λιωμένου υλικού στις μύτες των λεπίδων και στον κορμό της λεπίδας πριονιού, αυξάνοντας τον κίνδυνο υπερθέρμανσης και μαγκώματος της λεπίδας κατά τη διάρκεια της κοπής.*

- *Βεβαιωθείτε ότι η λεπίδα περιστρέφεται στη σωστή κατεύθυνση και ότι τα δόντια δείχνουν προς το μπροστινό μέρος του πάγκου πριονιού.*
- *Πριν ξεκινήσετε οποιαδήποτε εργασία, βεβαιωθείτε ότι όλες οι λαβές σφιγκτήρων είναι σφιγμένες.*
- *Βεβαιωθείτε ότι όλες οι λεπίδες και οι φλάντζες είναι καθαρές και η μεγαλύτερη πλευρά της ροδέλας σύσφιξης είναι σε επαφή με τη λεπίδα. Σφίγγετε καλά το παξιμάδι του άξονα.*
- *Βεβαιωθείτε ότι το μαχαίρι διαχωρισμού έχει ρυθμιστεί στη σωστή απόσταση από τη λεπίδα.*
- *Ποτέ μη χρησιμοποιήσετε το πριόνι χωρίς να είναι στη θέση του ο πάνω και ο κάτω προφυλακτήρας.*
- *Μην εφαρμόζετε λιπαντικά στη λεπίδα ενώ κινείται.*
- *Πάντα να διατηρείτε τη ράβδο προώθησης στη θέση φύλαξής της όταν δεν την χρησιμοποιείτε.*
- *Μη χρησιμοποιείτε τον προφυλακτήρα για χειρισμό ή μεταφορά του πριονιού.*
- *Μην ασκείτε πλευρική πίεση στη λεπίδα πριονιού.*
- *Ποτέ μην κόβετε ελαφρά κράματα. Το μηχάνημα δεν έχει σχεδιαστεί γι' αυτήν την εφαρμογή.*
- *Μη χρησιμοποιήσετε οποιοδήποτε λειαντικό δίσκο ή διαμαντοδίσκο κοπής.*
- *Δεν επιτρέπονται εργασίες δημιουργίας εσοχής, εγκοπής ή αυλάκωσης.*
- *Σε περίπτωση βλάβης του μηχανήματος, απενεργοποιήστε άμεσα το μηχάνημα και αποσυνδέστε το από την πηγή ρεύματος. Αναφέρετε τη βλάβη και σημάνετε το μηχάνημα κατάλληλα ώστε να αποτρέψετε τη χρήση του ελαττωματικού μηχανήματος από άλλους.*
- *Σε περιπτώσεις που η λεπίδα πριονιού έχει μπλοκάρει λόγω μη κανονικής δύναμης προώθησης κατά την κοπή, ΠΑΝΤΑ απενεργοποιείτε το μηχάνημα και αποσυνδέετέ το από την πηγή ρεύματος. Αφαιρέστε το αντικείμενο εργασίας και διασφαλίστε ότι η λεπίδα πριονιού κινείται ελεύθερα. Ενεργοποιήστε το μηχάνημα και ξεκινήστε καινούργια διαδικασία κοπής με μειωμένη δύναμη προώθησης.*
- *ΠΟΤΕ μην επιχειρήσετε να κόψετε μια στοίβα μη στερεωμένων τεμαχίων υλικού πράγμα που θα μπορούσε να προκαλέσει απώλεια ελέγχου ή ανάδραση (κλώτσημα). Στηρίζετε όλα τα υλικά με ασφάλεια.*
- *Προσέχετε να είναι στη σωστή θέση ο προφυλακτήρας λεπίδας. Κατά την κοπή με το πριόνι, πρέπει να είναι πάντα στραμμένος προς το αντικείμενο εργασίας.*

Λεπίδες πριονιού

- *Μη χρησιμοποιείτε λεπίδες πριονιού που δεν αντιστοιχούν στις διαστάσεις που αναφέρονται στα Τεχνικά Χαρακτηριστικά. Μη χρησιμοποιήσετε οποιουσδήποτε αποστάτες για να κάνετε τη λεπίδα να ταιριάζει πάνω στην άτρακτο. Χρησιμοποιείτε μόνο τις λεπίδες που προβλέπονται στο παρόν εγχειρίδιο, οι οποίες συμμορφώνονται με το πρότυπο EN847-1, αν προορίζονται για ξύλο και παρόμοια υλικά.*
- *Ο μέγιστος αριθμός στροφών της λεπίδας πριονιού πρέπει να είναι πάντα μεγαλύτερος ή τουλάχιστον ίσος με τον αριθμό στροφών που αναφέρεται στην πινακίδα στοιχείων του εργαλείου.*
- *Η διάμετρος της λεπίδας πριονιού πρέπει να συμφωνεί με τα στοιχεία στην πινακίδα στοιχείων του εργαλείου.*
- *Εξετάστε το ενδεχόμενο χρήσης ειδικά σχεδιασμένων λεπίδων μειωμένου θορύβου.*
- *Μη χρησιμοποιείτε λεπίδες πριονιού από ταχυχάλυβα (HS).*
- *Μη χρησιμοποιείτε λεπίδες πριονιού που είναι ραγισμένες ή έχουν υποστεί ζημιά.*
- *Βεβαιωθείτε ότι η λεπίδα πριονιού που επιλέξατε είναι κατάλληλη για το υλικό που πρόκειται να κόψετε.*
- *Φοράτε πάντα κατάλληλα γάντια για το χειρισμό λεπίδων πριονιού και υλικών με τραχιές επιφάνειες. Οι λεπίδες πριονιού θα πρέπει να μεταφέρονται μέσα σε υποδοχή όταν είναι πρακτικά εφικτό.*

Συνδέσεις ρεύματος

Πριν συνδέσετε το μηχάνημα στη γραμμή ρεύματος, βεβαιωθείτε ότι ο διακόπτης (8) είναι στη θέση "OFF" (απενεργοποιημένος) και βεβαιωθείτε ότι το ηλεκτρικό ρεύμα έχει τα ίδια χαρακτηριστικά που αναφέρονται πάνω στο μηχάνημα. Όλες οι συνδέσεις γραμμής ρεύματος πρέπει να κάνουν καλή επαφή. Η λειτουργία με χαμηλή τάση θα προξενήσει ζημιά στο μηχάνημα.

ΚΙΝΔΥΝΟΣ! *Μην εκθέτετε το μηχάνημα σε βροχή και μην το χρησιμοποιείτε σε υγρές θέσεις.*

Πριν συνδέσετε το μηχάνημα στην πηγή ρεύματος, βεβαιωθείτε ότι ο διακόπτης είναι στη θέση "OFF" (απενεργοποιημένος).

ΑΣΦΑΛΕΙΑ ΤΡΙΤΩΝ

- *Αυτή η συσκευή δεν προορίζεται για χρήση από άτομα (περιλαμβανομένων παιδιών) με μειωμένες σωματικές, αισθητηριακές ή πνευματικές ικανότητες, ή με έλλειψη εμπειρίας και γνώσης, εκτός αν σε αυτά έχει παρασχεθεί από άτομο υπεύθυνο για την ασφάλειά τους επίβλεψη ή εκπαίδευση σχετικά με τη χρήση της συσκευής.*
- *Τα παιδιά πρέπει να επιτηρούνται για να διασφαλίζεται ότι δεν παίζουν με το εργαλείο.*

Υπολειπόμενοι κίνδυνοι

ΠΡΟΕΙΔΟΠΟΙΗΣΗ: *Συνιστούμε τη χρήση διάταξης προστασίας από ρεύμα διαρροής με διαβάθμιση έντασης ρεύματος διαρροής 30 mA ή μικρότερη.*

Παρά την εφαρμογή των σχετικών κανονισμών ασφαλείας και την εφαρμογή διατάξεων ασφαλείας, ορισμένοι υπολειπόμενοι κίνδυνοι δεν μπορούν να αποφευχθούν. Αυτοί είναι:

- *Βλάβη της ακοής.*
- *Κίνδυνος σωματικής βλάβης λόγω εκτινασσόμενων σωματιδίων.*
- *Κίνδυνος εγκαυμάτων επειδή τα αξεσουάρ θερμαίνονται πολύ κατά τη λειτουργία.*
- *Κίνδυνος σωματικής βλάβης λόγω παρατεταμένης χρήσης.*

Ηλεκτρική ασφάλεια

Ο ηλεκτρικός κινητήρας έχει σχεδιαστεί για λειτουργία μόνο σε μία τάση. Ελέγχετε πάντοτε εάν η τροφοδοσία ανταποκρίνεται στην τάση που αναγράφεται στην επιγραφή με τα δεδομένα.

Το εργαλείο της διαθέτει διπλή μόνωση σύμφωνα με το πρότυπο EN62841. Κατά συνέπεια, δεν απαιτείται καλώδιο γείωσης.

Το παρόν προϊόν προορίζεται για χρήση με μετασχηματιστή ασφαλείας που κατασκευάζεται σύμφωνα με τα πρότυπα BSEN61558 και BS4343. Ποτέ μην εργάζεστε χωρίς το μετασχηματιστή στη θέση του.

Αν υποστεί ζημιά το καλώδιο ρεύματος, αυτό πρέπει να αντικατασταθεί μόνο από την ή από εξουσιοδοτημένο οργανισμό σέρβις.

Χρήση προέκτασης

Αν απαιτείται καλώδιο επέκτασης, χρησιμοποιήστε εγκεκριμένο καλώδιο επέκτασης 3 αγωγών κατάλληλο για την ισχύ αυτού του εργαλείου (ανατρέξτε στα ***Τεχνικά δεδομένα***). Το ελάχιστο μέγεθος του αγωγού είναι 1,5 mm^2, ενώ το μέγιστο μήκος είναι 30 m.

Όταν χρησιμοποιείτε καλώδιο σε ρολό, να ξετυλίγετε πάντοτε το καλώδιο εντελώς.

Θέση κωδικού ημερομηνίας (Εικ. [Fig.] T)

Ο κωδικός ημερομηνίας παραγωγής **41** αποτελείται από έναν 4ψήφιο αριθμό έτους ακολουθούμενο από έναν 2ψήφιο αριθμό εβδομάδας και έχει ως τελική επέκταση έναν 2ψήφιο κωδικό εργοστασίου.

Περιεχόμενα συσκευασίας

Η συσκευασία περιέχει:

1 Επιτραπέζιο πριόνι
1 Λεπίδα πριονιού 60T
1 Προφυλακτήρα λεπίδας
1 Μετρητή γωνίας φαλτσοκοπής
1 Οδηγό διαμήκους κοπής
1 Εύκαμπτο σωλήνα εξαγωγής σκόνης
1 Προσαρμογέα εύκαμπτου σωλήνα
2 Κλειδιά
1 Ράβδο προώθησης
1 Οδηγό στενού υλικού
1 Εγχειρίδιο οδηγιών

- *Ελέγξτε για ζημιές στο εργαλείο, τα εξαρτήματα ή τα αξεσουάρ του, που μπορεί να προκλήθηκαν κατά τη μεταφορά.*
- *Αφιερώστε χρόνο για να διαβάσετε σχολαστικά και να κατανοήσετε αυτό το εγχειρίδιο πριν τη χρήση του προϊόντος.*

Ενδείξεις επάνω στο εργαλείο

Επάνω στο εργαλείο εμφανίζονται τα παρακάτω εικονογράμματα:


Διαβάστε το εγχειρίδιο οδηγιών πριν από τη χρήση.


Φοράτε προστατευτικά για τα αυτιά.


Φοράτε προστατευτικά για τα μάτια.

V	Βολτ
A	Αμπέρ
Hz	Χερτζ
W	Βατ
λεπτ.	Λεπτά
∼	Εναλλασσόμενο ρεύμα
⎓	Συνεχές ρεύμα
n_o	Ταχύτητα χωρίς φορτίο
⧈	Κατασκευή κατηγορίας II
⏚	Ακροδέκτης γείωσης
⚠	Σύμβολο ειδοποίησης ασφαλείας
/λεπτ.	Περιστροφές ή παλινδρομικές κινήσεις ανά λεπτό



Προσοχή! Διαβάστε το εγχειρίδιο οδηγιών σχετικά με τη σωστή διαδικασία προσαρμογής και ασφάλισης για τον προφυλακτήρα και το μαχαίρι διαχωρισμού.

Περιγραφή (Εικ. A)

ΠΡΟΕΙΔΟΠΟΙΗΣΗ: *Ποτέ μην τροποποιήσετε το ηλεκτρικό εργαλείο ή οποιοδήποτε μέρος του. Θα μπορούσε να προκύψει ζημιά ή τραυματισμός.*

1 Τραπέζι πριονιού
2 Προφυλακτήρας λεπίδας
3 Μαχαίρι διαχωρισμού
4 Λεπίδα πριονιού
5 Οδηγός διαμήκους κοπής
6 Μετρητής γωνίας φαλτσοκοπής
7 Τροχοί μεταφοράς
8 Διακόπτης ενεργοποίησης/ απενεργοποίησης (on/off)
9 Βάση με πόδια
10 Κομβίο ασφάλισης ρύθμισης λοξής κοπής
11 Λαβή ανύψωσης λεπίδας
12 Κομβίο ασφάλισης στηρίγματος με πόδια
13 Τροχός κλίσης λεπίδας
14 Λαβή ασφάλισης για τραπέζι επέκτασης
15 Λαβή ασφάλισης για οδηγό διαμήκους κοπής
16 Τραπέζι επέκτασης
17 Κλειδί
18 Ράγα καθοδήγησης
19 Ράβδος προώθησης
20 Ένθετο τραπεζιού
21 Αυλάκωση (a)
22 Αυλάκωση (b)
23 Προστατευτικό από υπερφόρτωση

Προβλεπόμενη χρήση

Το επιτραπέζιο πριόνι SST1800 έχει σχεδιαστεί για επαγγελματικές εργασίες διαμήκους κοπής, εγκάρσιας κοπής, φαλτσοκοπής και λοξής κοπής με διάφορα υλικά, όπως ξύλο, σύνθετα υλικά ξυλείας και πλαστικά.

ΜΗ χρησιμοποιείτε το μηχάνημα σε υγρές συνθήκες ή με την παρουσία εύφλεκτων υγρών ή αερίων.

ΜΗ χρησιμοποιείτε το μηχάνημα για κοπή μετάλλων, τσιμεντοσανίδων ή υλικών τοιχοποιίας.

ΜΗ χρησιμοποιείτε σε αυτό το πριόνι κοπτικές κεφαλές μορφοποίησης.

ΜΗΝ εκτελείτε κοπές μειούμενου πλάτους χωρίς βοηθητικό αξεσουάρ για το σκοπό αυτό.

ΜΗ χρησιμοποιείτε το πριόνι για κοπές βύθισης ή κοπές αυλακώσεων.

Αυτά τα επιτραπέζια πριόνια είναι επαγγελματικά ηλεκτρικά εργαλεία.

ΜΗΝ αφήνετε παιδιά να έρθουν σε επαφή με το εργαλείο. Απαιτείται επίβλεψη όταν το εργαλείο το χρησιμοποιούν άπειροι χρήστες.

- **Μικρά παιδιά και εξασθενημένα άτομα.** Αυτή η συσκευή δεν προορίζεται για χρήση χωρίς επίβλεψη από μικρά παιδιά ή εξασθενημένα άτομα.
- Το προϊόν αυτό δεν προορίζεται για χρήση από άτομα (περιλαμβανομένων παιδιών) που έχουν μειωμένες σωματικές, αισθητηριακές ή διανοητικές ικανότητες, ή έλλειψη εμπειρίας, γνώσης ή δεξιοτήτων, εκτός αν τα άτομα αυτά επιβλέπονται από άτομο υπεύθυνο για την ασφάλειά τους. Τα παιδιά δεν πρέπει να μένουν ποτέ μόνα τους με αυτό το προϊόν.

ΣΥΝΑΡΜΟΛΟΓΗΣΗ ΚΑΙ ΡΥΘΜΙΣΕΙΣ

ΠΡΟΕΙΔΟΠΟΙΗΣΗ: Για να μειώσετε τον κίνδυνο σοβαρού τραυματισμού, απενεργοποιήστε το εργαλείο και αποσυνδέστε το από την πηγή ρεύματος πριν πραγματοποιήσετε οποιεσδήποτε ρυθμίσεις και πριν αφαιρέσετε/ εγκαταστήσετε προσαρτήματα ή αξεσουάρ. *Τυχόν αθέλητη εκκίνηση μπορεί να προκαλέσει τραυματισμό.*

ΣΥΝΑΡΜΟΛΟΓΗΣΗ (Εικ. A1, A2, A3, A4)

Στο μηχάνημα υπάρχουν τρεις θέσεις για διαφορετική χρήση, δηλαδή όρθια θέση, διπλωμένη θέση και θέση μεταφοράς. Τα πόδια ασφαλίζουν με χρήση περιστροφικών κομβίων τα οποία ασφαλίζουν /απασφαλίζουν προς τη μία και την άλλη κατεύθυνση και έχουν μια κεντρική απασφαλισμένη θέση.

1. Ξεκινώντας με το πριόνι να στηρίζεται πάνω στους τροχούς του (Εικ. A1), απασφαλίστε τα πάνω πόδια. Γυρίστε τα πόδια προς τα πάνω και ασφαλίστε τα (Εικ. A2) και κατόπιν απασφαλίστε τα κάτω πόδια.
2. Ανυψώστε το τραπέζι από το άκρο (Εικ. A3), επιτρέποντας στο κάτω πόδι να γυρίσει στη θέση του. Γυρίστε το πόδι πλήρως στη θέση του και ασφαλίστε το (Εικ. A4).
3. Υπάρχει ένα ρυθμιζόμενο ελατηριωτό πόδι όπως δείχνει η Εικ. A5. Μπορείτε να το περιστρέψετε δεξιόστροφα ή αριστερόστροφα για να επιτύχετε το μήκος που επιθυμείτε. (Εικ. A5).

Οδηγίες για την αναδίπλωση (Εικ. B1, B2, B3, B4)

Κρατήστε και υποστηρίξτε το άκρο του τραπεζιού, απασφαλίστε τα πόδια στο άκρο τροχών (Εικ. B1). Χαμηλώστε τους τροχούς στο δάπεδο, επιτρέποντας στα πόδια να γυρίσουν προς τα κάτω (Εικ. B2). Στηρίξτε το τραπέζι στο άκρο του, διπλώστε προς τα πάνω και ασφαλίστε τα κάτω πόδια και κατόπιν απασφαλίστε τα πάνω πόδια (Εικ. B3). Γυρίστε τα πόδια προς τα κάτω και ασφαλίστε τα (Εικ. B4).

Για μεταφορά του επιτραπέζιου πριονιού (Εικ. C1, C2)

ΠΡΟΕΙΔΟΠΟΙΗΣΗ! *Κατά τη μεταφορά, καλύπτετε το πάνω μέρος της λεπίδας πριονιού, για παράδειγμα με τον προφυλακτήρα.*

Τα πάνω πόδια μπορούν να ασφαλιστούν στην κάθετη θέση για χρήση τους σαν λαβή καροτσιού.

Συγκρότημα λαβής ανύψωσης λεπίδας (Εικ. D)

Τοποθετήστε τη ροδέλα **24**, το περίβλημα **25**, τη ροδέλα **26** και το εξαγωνικό παξιμάδι **27** πάνω στο μπουλόνι **28** για να συναρμολογήσετε τη λαβή ανύψωσης λεπίδας **11**.

Ρύθμιση του μαχαιριού διαχωρισμού (Εικ. E, F, G)

ΠΡΟΕΙΔΟΠΟΙΗΣΗ! *Αποσυνδέστε το καλώδιο ρεύματος δικτύου! Η ρύθμιση του μαχαιριού διαχωρισμού* **3** *πρέπει να ελέγχεται πριν από κάθε χρήση.*

ΠΡΟΕΙΔΟΠΟΙΗΣΗ! *Το μαχαίρι διαχωρισμού* **3** *κανονικά παραδίδεται στη σωστή θέση για διαμπερή κοπή. Ωστόσο, πριν την πρώτη χρήση και πριν τη σύνδεση του μηχανήματος στην πηγή ρεύματος, βεβαιωθείτε ότι το μαχαίρι διαχωρισμού είναι σφιγμένο με ασφάλεια, ευθυγραμμισμένο με τη λεπίδα και στη σωστή απόσταση από τη λεπίδα (βλέπε Εικ. F). Εργάζεστε με το μηχάνημα μόνο αν το μαχαίρι διαχωρισμού* **3** *είναι στην πάνω θέση εκτός αν το πριόνι χρησιμοποιείται για εργασίες διαμήκους κοπής. Ο ΠΡΟΦΥΛΑΚΤΗΡΑΣ ΠΡΕΠΕΙ ΝΑ ΑΦΑΙΡΕΙΤΑΙ ΓΙΑ ΕΡΓΑΣΙΕΣ ΔΙΑΜΗΚΟΥΣ ΚΟΠΗΣ. ΑΝΥΨΩΝΕΤΕ ΑΜΕΣΑ ΤΟ ΜΑΧΑΙΡΙ ΔΙΑΧΩΡΙΣΜΟΥ ΚΑΙ ΕΠΑΝΑΤΟΠΟΘΕΤΕΙΤΕ ΤΟΝ ΠΡΟΦΥΛΑΚΤΗΡΑ ΜΕΤΑ ΤΗΝ ΟΛΟΚΛΗΡΩΣΗ ΟΠΟΙΑΣΔΗΠΟΤΕ ΕΡΓΑΣΙΑΣ ΑΠΑΙΤΕΙ ΑΦΑΙΡΕΣΗ ΤΟΥ ΠΡΟΦΥΛΑΚΤΗΡΑ Ή ΧΑΜΗΛΩΜΑ ΤΟΥ ΜΑΧΑΙΡΙΟΥ ΔΙΑΧΩΡΙΣΜΟΥ.*

1. Ρυθμίστε τη λεπίδα πριονιού **4** στο μέγ. βάθος κοπής, θέστε τη στη θέση 00 και ασφαλίστε την.
2. Αφαιρέστε το ένθετο τραπεζιού **20** (Εικ. E).

ΠΡΟΕΙΔΟΠΟΙΗΣΗ! *Για λόγους μεταφοράς, το μαχαίρι διαχωρισμού (3) είχε στερεωθεί στην κάτω θέση πριν την αρχική θέση σε λειτουργία. Εργαστείτε με το μηχάνημα μόνο αν το μαχαίρι διαχωρισμού είναι στην πάνω θέση. Η τοποθέτηση του μαχαιριού διαχωρισμού στην πάνω θέση γίνεται ως εξής:*

3. Λασκάρετε τη λαβή ασφάλισης **29** και ωθήστε το μαχαίρι διαχωρισμού **3** στην πάνω θέση (Εικ. F).
4. Το διάκενο ανάμεσα στα δόντια της λεπίδας πριονιού **4** και το μαχαίρι διαχωρισμού πρέπει να είναι περίπου 3 mm έως 5 mm (Εικ. G).
5. Σφίξτε πάλι τη βίδα στερέωσης **29** και ακινητοποιήστε το ένθετο τραπεζιού **20**.

ΠΡΟΕΙΔΟΠΟΙΗΣΗ! *Βεβαιωθείτε ότι το μηχάνημα είναι αποσυνδεδεμένο από την πηγή ρεύματος. Ποτέ μη χρησιμοποιήσετε το μηχάνημα χωρίς το ένθετο τραπεζιού. Αντικαταστήστε άμεσα το ένθετο τραπεζιού αν έχει φθαρεί ή υποστεί ζημιά.*

ΠΡΟΕΙΔΟΠΟΙΗΣΗ! *Αν η λαβή ασφάλισης δεν μπορεί να τοποθετηθεί στην ασφαλισμένη θέση κάτω τεταρτημορίου, το μαχαίρι διαχωρισμού ενδέχεται να μην είναι τοποθετημένο σωστά. Διορθώστε τη θέση του μαχαιριού διαχωρισμού και ρυθμίστε πάλι τη λαβή ασφάλισης στη θέση κάτω τεταρτημορίου.*

ΠΡΟΕΙΔΟΠΟΙΗΣΗ! *Η λαβή ασφάλισης πρέπει να είναι στο κάτω τεταρτημόριο, κάτω από την οριζόντια θέση, για να είναι πλήρως ασφαλισμένη. Αυτό ελέγχετέ το προσεκτικά.*

Συγκρότημα προφυλακτήρα λεπίδας πριονιού (Εικ. H)

ΠΡΟΕΙΔΟΠΟΙΗΣΗ! *Το μαχαίρι διαχωρισμού πρέπει να ασφαλίζεται στην πάνω θέση πριν την τοποθέτηση του προφυλακτήρα.*

Ο προφυλακτήρας δεν πρέπει να τοποθετείται όταν το μαχαίρι διαχωρισμού είναι τοποθετημένο και ασφαλισμένο στην κάτω θέση.

- Ο προφυλακτήρας λεπίδας **2** διαθέτει έναν πείρο ασφάλισης με φόρτιση ελατηρίου **39** για τοποθέτηση και ασφάλιση του προφυλακτήρα στο μαχαίρι διαχωρισμού **3**. Ο προφυλακτήρας πρέπει να είναι τοποθετημένος όταν πραγματοποιείτε διαμπερείς κοπές, για μείωση του κινδύνου τραυματισμού.
- Ανυψώστε το συγκρότημα λαβής λεπίδας και μαχαιριού διαχωρισμού περιστρέφοντας τη λαβή ανύψωσης της λεπίδας **11** αριστερόστροφα όπως απεικονίζεται στην εικόνα E.
- Τοποθετήστε την μπάρα στο πίσω μέρος του προφυλακτήρα **2** προς τα κάτω και προς το πίσω μέρος της θέσης του μαχαιριού διαχωρισμού.
- Πιέστε τον πείρο ασφάλισης **39** και χαμηλώστε τον προφυλακτήρα για να τον ευθυγραμμίσετε με την μπροστινή θέση του μαχαιριού διαχωρισμού.
- Ελευθερώστε τον πείρο ασφάλισης και επιβεβαιώστε ότι ο προφυλακτήρας είναι στερεωμένος πάνω στο μαχαίρι διαχωρισμού.
- Ο χειριστής πρέπει να μπορεί να αφαιρέσει τον προφυλακτήρα από το μαχαίρι διαχωρισμού μόνο πιέζοντας τον πείρο ασφάλισης **39** και κατόπιν ανυψώνοντας τον προφυλακτήρα προς τα πάνω.
- Τραβήξτε απαλά τον προφυλακτήρα προς τα πάνω από το μαχαίρι διαχωρισμού για να διασφαλίσετε ότι έχει τοποθετηθεί πλήρως.

Τοποθέτηση/ αντικατάσταση της λεπίδας πριονιού (Εικ. E, H, I)

ΠΡΟΕΙΔΟΠΟΙΗΣΗ! *Πάντα ελέγχετε την ευθυγράμμιση του μαχαιριού διαχωρισμού και τη λειτουργικότητα των προφυλακτήρων μετά από οποιαδήποτε εργασία συντήρησης.*

ΠΡΟΕΙΔΟΠΟΙΗΣΗ! *Πάντα να ελέγχετε ότι το μαχαίρι διαχωρισμού είναι ασφαλισμένο στη θέση του και ευθυγραμμισμένο με τη λεπίδα πριν από κάθε χρήση και μετά από οποιαδήποτε συντήρηση. Ο προφυλακτήρας πρέπει να είναι τοποθετημένος όταν πραγματοποιείτε διαμπερείς κοπές.*

ΠΡΟΕΙΔΟΠΟΙΗΣΗ: *Βεβαιωθείτε ότι το μηχάνημα είναι αποσυνδεδεμένο από την πηγή ρεύματος. Φοράτε τα γάντια ασφαλείας.*

ΠΡΟΕΙΔΟΠΟΙΗΣΗ: *Μη θέτετε σε λειτουργία το πριόνι αν έχει αφαιρεθεί η θύρα σκόνης.*

ΠΡΟΕΙΔΟΠΟΙΗΣΗ: *Διατηρείτε τον δακτύλιο στη θέση του κατά την αντικατάσταση της λεπίδας.*

1. Αφαιρέστε τον προφυλακτήρα λεπίδας πριονιού **2** (Εικ. H.)
2. Αφαιρέστε το ένθετο τραπεζιού **20** (Εικ. E).
3. Λασκάρετε το παξιμάδι τοποθετώντας το κλειδί **17** πάνω στο παξιμάδι και κοντράροντας με ένα άλλο κλειδί **17** πάνω στη φλάντζα (Εικ. I).

ΠΡΟΕΙΔΟΠΟΙΗΣΗ! *Περιστρέψτε το παξιμάδι στην κατεύθυνση περιστροφής της λεπίδας πριονιού.*

4. Αφαιρέστε την εξωτερική φλάντζα και αφαιρέστε την λεπίδα πριονιού από την εσωτερική φλάντζα, με κίνηση διαγώνια προς τα κάτω.
5. Καθαρίστε προσεκτικά τη φλάντζα με ένα πανί πριν τοποθετήσετε τη νέα λεπίδα πριονιού.
6. Εισάγετε τη νέα λεπίδα πριονιού και στερεώστε την εξωτερική φλάντζα. Η εξωτερική φλάντζα διαθέτει μια ανυψωμένη προεξοχή Φ30 mm η οποία εφαρμόζει μέσα στην οπή της λεπίδας.

ΠΡΟΕΙΔΟΠΟΙΗΣΗ! *Τα δόντια μιας νέας λεπίδας είναι πολύ αιχμηρά και μπορούν να είναι επικίνδυνα. Βεβαιωθείτε ότι τα δόντια της λεπίδας δείχνουν προς τα κάτω στο μπροστινό μέρος του τραπεζιού και ότι είναι ευθυγραμμισμένα με το βέλος που επισημαίνεται στον προφυλακτήρα της λεπίδας πριονιού* **2**.

7. Συνδέστε πάλι το ένθετο τραπεζιού **20** και τον προφυλακτήρα λεπίδας πριονιού **2** και ρυθμίστε τα εξαρτήματα.
8. Πριν την εργασία, ελέγχετε τη λειτουργικότητα των προφυλακτήρων.

Διακόπτης ενεργοποίησης/ απενεργοποίησης (On/Off) (Εικ. J)

- Για να ενεργοποιήσετε το μηχάνημα, πιέστε το πράσινο κουμπί εκκίνησης "I".
- Για να απενεργοποιήσετε το μηχάνημα, πιέστε το κόκκινο κουμπί διακοπής "O".

Βάθος κοπής (Εικ. J)

Περιστρέψτε τη λαβή ανύψωσης λεπίδας **11** για να ρυθμίσετε τη λεπίδα στο απαιτούμενο βάθος κοπής.

- Περιστρέψτε αριστερόστροφα για να αυξήσετε το βάθος κοπής
- Περιστρέψτε δεξιόστροφα για να μειώσετε το βάθος κοπής

Μετά από κάθε νέα προσαρμογή συνιστούμε να πραγματοποιείτε μια δοκιμαστική κοπή για να ελέγχετε τις ρυθμισμένες διαστάσεις.

Ρύθμιση της γωνίας (Εικ. J)

Ρυθμίστε την απαιτούμενη γωνία λοξής κοπής από 0 έως 45 μοίρες πριν την κοπή, βεβαιωθείτε ότι η λεπίδα πριονιού **4** δεν συγκρούεται με τον μετρητή γωνίας φαλτσοκοπής **6**.

- Λασκάρετε το κομβίο ασφάλισης ρύθμισης γωνίας λοξής κοπής **10**.
- Ρυθμίστε την επιθυμητή γωνία και κατόπιν ασφαλίστε πάλι το κομβίο.

Τοποθέτηση οδηγού στενού υλικού (Εικ. K)

- Ο οδηγός στενού υλικού **32** του οδηγού διαμήκους κοπής **5** έχει δύο επιφάνειες καθοδήγησης, κάθε μία με διαφορετικό ύψος.
- Ανάλογα με το πάχος του υλικού που πρόκειται να κοπεί, πρέπει να χρησιμοποιηθεί η υψηλή πλευρά του οδηγού στενού υλικού **32** για υλικό μεγάλου πάχους (για πάχος αντικειμένου εργασίας μεγαλύτερο από 25 mm) και η χαμηλότερη πλευρά της ράγας οδηγού για υλικό μικρού πάχους (πάχος αντικειμένου εργασίας μικρότερο από 25 mm).
- Για την προσαρμογή, λασκάρετε τα μπουλόνια στο πλάι του οδηγού διαμήκους κοπής **5** και σπρώξτε τον οδηγό στενού υλικού **32** πάνω στον οδηγό, ανάλογα με την απαιτούμενη θέση.
- Σφίξτε πάλι τα μπουλόνια.

Τοποθέτηση οδηγού διαμήκους κοπής (Εικ. L)

- Στερεώστε τον οδηγό διαμήκους κοπής **5** στην πίσω πλευρά και πιέστε τη λαβή ασφάλισης **15** προς τα κάτω.
- Κατά την αποσυναρμολόγηση, τραβήξτε τη λαβή ασφάλισης προς τα πάνω και αφαιρέστε τον οδηγό διαμήκους κοπής **5**.
- Η ρύθμιση του οδηγού διαμήκους κοπής μπορεί να ασφαλιστεί με το πίσω ραβδωτό παξιμάδι.

Ρύθμιση του πλάτους κοπής (Εικ. M)

- Ο οδηγός διαμήκους κοπής **5** χρησιμοποιείται για διαμήκη κοπή ξύλου.
- Τοποθετήστε τον οδηγό διαμήκους κοπής **5** πάνω στη ράγα καθοδήγησης **18** στη δεξιά ή αριστερή πλευρά της λεπίδας πριονιού.
- 2 κλίμακες **33** **34** πάνω στη ράγα καθοδήγησης **18** δείχνουν την απόσταση ανάμεσα στη ράγα οδηγού και τη λεπίδα πριονιού **4**

Όταν το πλάτος κοπής είναι μικρότερο από 300 mm, που σημαίνει ότι το τραπέζι δεν έχει εκταθεί, ανατρέξτε στην κλίμακα **33**. Το κόκκινο σημάδι στη γυάλινη θυρίδα παρατήρησης **35** δείχνει την απαιτούμενη ρύθμιση πλάτους κοπής.

Όταν το πλάτος κοπής είναι μεγαλύτερο από 300 mm και χρειάζεται να εκταθεί το τραπέζι, ανατρέξτε στην κλίμακα **34**. Βεβαιωθείτε ότι το κόκκινο σημάδι στη γυάλινη θυρίδα παρατήρησης **35** είναι στα 300 mm και ασφαλίστε τον οδηγό διαμήκους κοπής, οπότε ο δείκτης **36** δείχνει στην κλίμακα **34** την απαιτούμενη ρύθμιση πλάτους κοπής.

Τραπέζι επέκτασης (Εικ. N)

- Το τραπέζι επέκτασης **16** θα μπορούσε να χρησιμοποιηθεί

για αρκετά πλατιά αντικείμενα εργασίας.

- Λασκάρετε τη λαβή ασφάλισης **14** και τραβήξτε έξω την επέκταση πλάτους τραπεζιού.

Εγκάρσιο στοπ (Εικ. O)

- Ωθήστε τον μετρητή γωνίας φαλτσοκοπής **6** μέσα σε μια εγκοπή **21** **22** στο τραπέζι πριονιού.
- Λασκάρετε τη λαβή ασφάλισης **37**.
- Περιστρέψτε τον μετρητή γωνίας φαλτσοκοπής **6** έως ότου ρυθμιστεί η γωνία που απαιτείται. Η κλίμακα **38** δείχνει τη ρυθμισμένη γωνία.
- Σφίξτε πάλι τη λαβή ασφάλισης **37**

ΛΕΙΤΟΥΡΓΙΑ

Οδηγίες χρήσης

ΠΡΟΕΙΔΟΠΟΙΗΣΗ: *Τηρείτε πάντοτε τις οδηγίες ασφαλείας και τους ισχύοντες κανονισμούς.*

ΠΡΟΕΙΔΟΠΟΙΗΣΗ: Για να ελαττώσετε τον κίνδυνο σοβαρού προσωπικού τραυματισμού, απενεργοποιείτε το εργαλείο και αποσυνδέετέ το από την τροφοδοσία, πριν από την πραγματοποίηση τυχόν ρυθμίσεων ή την τοποθέτηση/αφαίρεση προσαρτημάτων ή παρελκόμενων. *Η τυχαία εκκίνηση μπορεί να προκαλέσει τραυματισμό.*

Οδηγίες εργασίας

Μετά από κάθε νέα προσαρμογή συνιστούμε να πραγματοποιείτε μια δοκιμή για να ελέγχετε τις ρυθμισμένες διαστάσεις. Αφού ενεργοποιήσετε το πριόνι, περιμένετε μέχρι η λεπίδα να φτάσει τη μέγιστη ταχύτητα περιστροφής, πριν αρχίσετε την κοπή.

Στηρίζετε τα αντικείμενα εργασίας μεγάλου μήκους για να μην πέσουν στο τέλος της κοπής (π.χ. χρησιμοποιώντας πάγκο με ράουλα κλπ.). Προσέχετε ιδιαίτερα κατά την έναρξη της κοπής! Ποτέ μη χρησιμοποιήσετε τον εξοπλισμό χωρίς τη λειτουργία αναρρόφησης. Ελέγχετε τακτικά και καθαρίζετε τα κανάλια αναρρόφησης.

Πραγματοποίηση διαμήκων κοπών (Εικ. P)

Η διαμήκης κοπή (γνωστή και ως σχίσιμο) είναι όταν το πριόνι χρησιμοποιείται για κοπή κατά μήκος των νερών του ξύλου. Πιέστε μια από τις άκρες του αντικειμένου εργασίας πάνω στον οδηγό διαμήκους κοπής **5** και την επίπεδη πλευρά πάνω στο τραπέζι πριονιού **1**.

Ο προφυλακτήρας λεπίδας **2** πρέπει πάντα να είναι κατεβασμένος πάνω από το αντικείμενο εργασίας. Όταν κάνετε μια διαμήκη κοπή, μην έχετε ποτέ στάση εργασίας που είναι στην ίδια ευθεία με την κατεύθυνση κοπής.

- Ρυθμίστε τον οδηγό σύμφωνα με το ύψος το αντικειμένου εργασίας και το επιθυμητό πλάτος.
- Ενεργοποιήστε το πριόνι.
- Τοποθετήστε τις παλάμες σας (με κλειστά τα δάχτυλα) σε πλήρη επαφή με το αντικείμενο εργασίας και ωθήστε το κατά μήκος και προς τη λεπίδα **4**.
- Καθοδηγήστε το πλευρικό τμήμα με το αριστερό ή δεξιό σας χέρι (ανάλογα με τη θέση) μόνο έως την μπροστινή άκρη του προφυλακτήρα λεπίδας του πριονιού **2**.
- Πάντα ωθείτε το αντικείμενο εργασίας έως και το τέλος του μαχαιριού διαχωρισμού **3**.
- Το κομμάτι που κόβεται παραμένει πάνω στο τραπέζι πριονιού **4** έως ότου η λεπίδα **4** είναι πίσω στη θέση ηρεμίας της.
- Υποστηρίζετε τα αντικείμενα εργασίας μεγάλου μήκους για προστασία από πτώση στο τέλος της κοπής (π.χ. χρησιμοποιώντας πάγκο με ράουλα κλπ.).

Προσοχή (Εικ. Q)

- Πάντα χρησιμοποιείτε τη ράβδο προώθησης **19** όταν πραγματοποιείτε διαμήκη κοπή σε μικρά αντικείμενα εργασίας (Εικ. Q)
- Μην κόβετε υπερβολικά μικρά αντικείμενα εργασίας.

Εγκάρσια κοπή

- Ασφαλίστε τον μετρητή γωνίας φαλτσοκοπής **6** στις 0 μοίρες.
- Ρυθμίστε τη γωνία λοξής κοπής στις 0 μοίρες.
- Ρυθμίστε το ύψος της λεπίδας πριονιού **4**.
- Κρατήστε το αντικείμενο εργασίας σε επίπεδη θέση πάνω στο τραπέζι **1** και σε επαφή με τον οδηγό. Κρατήστε το αντικείμενο εργασίας μακριά από τη λεπίδα.
- Διατηρείτε και τα δύο χέρια σας μακριά από τη διαδρομή της λεπίδας πριονιού.
- Ενεργοποιήστε το μηχάνημα και επιτρέψτε στη λεπίδα πριονιού να φθάσει στην πλήρη ταχύτητα.
- Κρατήστε πάλι σφιχτά το αντικείμενο εργασίας σε επαφή με τον οδηγό και κινήστε αργά το αντικείμενο εργασίας μαζί με το συγκρότημα οδηγού μέχρι το αντικείμενο εργασίας να έρθει κάτω από τον πάνω προφυλακτήρα λεπίδας. Επιτρέπετε στα δόντια να κόψουν και μην ασκείτε υπερβολική δύναμη στο τεμάχιο εργασίας για να περάσει από τη λεπίδα. Η ταχύτητα της λεπίδας πριονιού πρέπει να διατηρείται σταθερή.
- Αφού ολοκληρώσετε την κοπή, απενεργοποιήστε το μηχάνημα, αφήστε τη λεπίδα πριονιού να σταματήσει και αφαιρέστε το αντικείμενο εργασίας
  ΣΗΜΑΝΤΙΚΟ: Σε καμία περίπτωση μη σπρώχνετε ή κρατάτε το κομμένο άκρο του αντικειμένου εργασίας.

Λοξές κοπές (Εικ. R)

Οι λοξές κοπές πρέπει πάντα να γίνονται με χρήση του οδηγού διαμήκους κοπής **5**.

- Θέστε τη λεπίδα **4** στην επιθυμητή γωνία.
- Προχωρήστε όπως για την εγκάρσια κοπή.

Κοπή μοριοσανίδων

Για να αποτρέψετε το ράγισμα των πλευρών κοπής κατά την εργασία με μοριοσανίδες, η λεπίδα πριονιού πρέπει να είναι ψηλότερα από το ύψος του αντικειμένου εργασίας.

Φύλαξη βοηθητικών εργαλείων (Εικ. S, T)

Τα βοηθητικά εργαλεία μπορούν να φυλαχτούν πάνω στο ίδιο το μηχάνημα. Ο μετρητής γωνίας φαλτσοκοπής **6** θα μπορούσε να τοποθετηθεί πάνω στο άγκιστρο όπως δείχνει η Εικ. S. Ο προφυλακτήρας λεπίδας **2** και η ράβδος προώθησης **19** μπορούν να τοποθετηθούν πάνω στο άγκιστρο όπως δείχνει η Εικ. T.

Αντιμετώπιση ενσφήνωσης λεπίδας (Εικ. U)

- Βεβαιωθείτε ότι το μηχάνημα είναι αποσυνδεδεμένο από την πηγή ρεύματος.
- Αφαιρέστε πρώτα το αντικείμενο εργασίας.
  ΠΡΟΕΙΔΟΠΟΙΗΣΗ: Προσέχετε να μην αγγίξουν τα χέρια σας τη λεπίδα πριονιού.
- Πιέστε το προστατευτικό από υπερφόρτωση **23** και συνδέστε πάλι το φις, οπότε μπορείτε να ξεκινήσετε πάλι την εργασία με το μηχάνημα. (Εικ. U)

Εφαρμογές

- Βεβαιωθείτε ότι η εντομή δημιουργείται την άχρηστη πλευρά της γραμμής μέτρησης.
- Κόψτε το ξύλο με την καλή πλευρά προς τα πάνω.
- Πάντα έχετε κατάλληλο υποστήριγμα για το ξύλο καθώς εξέρχεται από τη λεπίδα.
- Για σημαντικές κοπές πραγματοποιείτε πρώτα μια δοκιμαστική κοπή.
- Πάντα χρησιμοποιείτε τη σωστή ρύθμιση βάθους λεπίδας. Το πάνω μέρος των δοντιών της λεπίδας θα πρέπει να προεξέχουν κατά 3 mm έως 6 mm από το πάνω μέρος του υλικού που κόβεται.
- Επιθεωρήστε το αντικείμενο εργασίας για ρόζους ή καρφιά πριν ξεκινήσετε μια κοπή. Με ένα σφυρί, αφαιρέστε τυχόν αποκολλημένους ρόζους.
- Χρησιμοποιείτε πάντα καθαρές, αιχμηρές, σωστά ρυθμισμένες λεπίδες. Ποτέ μην πραγματοποιήσετε κοπή με στομωμένη λεπίδα.
- Όταν πραγματοποιείτε μια κοπή, χρησιμοποιήστε σταθερή, ομοιόμορφη πίεση. Ποτέ μην ασκήσετε υπερβολική δύναμη για την πραγματοποίηση μιας κοπής.
- ΜΗΝ κόβετε υγρή ή στρεβλωμένη ξυλεία.
- Πάντα συγκρατείτε το αντικείμενο εργασίας σταθερά και με τα δύο χέρια ή χρησιμοποιείτε μια ράβδο προώθησης.

ΣΥΝΤΗΡΗΣΗ

Το ηλεκτρικό εργαλείο της σχεδιάστηκε για να λειτουργεί επί μεγάλο χρονικό διάστημα με ελάχιστη συντήρηση. Η συνεχής ικανοποιητική λειτουργία εξαρτάται από τη σωστή φροντίδα του εργαλείου και τον τακτικό καθαρισμό.

ΠΡΟΕΙΔΟΠΟΙΗΣΗ: Για να ελαττώσετε τον κίνδυνο σοβαρού προσωπικού τραυματισμού, απενεργοποιείτε το εργαλείο και αποσυνδέετέ το από την τροφοδοσία, πριν από την πραγματοποίηση τυχόν ρυθμίσεων ή την τοποθέτηση/αφαίρεση προσαρτημάτων ή παρελκόμενων. *Η τυχαία εκκίνηση μπορεί να προκαλέσει τραυματισμό.*

Ανατρέξτε στο οπισθόφυλλο αυτού του εγχειριδίου για πληροφορίες επικοινωνίας με κέντρο σέρβις, ή επισκεφθείτε τον ιστότοπο **www.2helpu.com**.

Αφαιρέστε το φις από την πρίζα, πριν πραγματοποιήσετε οποιαδήποτε ρύθμιση, σέρβις ή συντήρηση. Διατηρείτε τα εργαλεία αιχμηρά και καθαρά, για καλύτερη και ασφαλέστερη λειτουργία. Επιθεωρείτε περιοδικά τα καλώδια του εργαλείου και εάν έχουν υποστεί ζημιά δώστε τα για επισκευή σε ένα εξουσιοδοτημένο κέντρο επισκευών. Το ηλεκτρικό σας εργαλείο δεν χρειάζεται πρόσθετη λίπανση ή συντήρηση. Αυτό το ηλεκτρικό εργαλείο δεν περιλαμβάνει εξαρτήματα που επιδέχονται σέρβις από τον χρήστη. Ποτέ μη χρησιμοποιήσετε νερό ή χημικά καθαριστικά για να καθαρίσετε το ηλεκτρικό σας εργαλείο. Καθαρίστε το με ένα στεγνό πανί. Πάντα φυλάσσετε το ηλεκτρικό εργαλείο σε ξηρό μέρος. Διατηρείτε καθαρά τα ανοίγματα αερισμού του μοτέρ. Διατηρείτε όλα τα χειριστήρια εργασίας απαλλαγμένα από σκόνη. Αν δείτε σπινθήρες εσωτερικά των ανοιγμάτων αερισμού, αυτό είναι φυσιολογικό και δεν θα προξενήσει ζημιά στο ηλεκτρικό σας εργαλείο. Αν το καλώδιο τροφοδοσίας έχει υποστεί ζημιά, για να αποφύγετε κινδύνους πρέπει να αντικατασταθεί από τον κατασκευαστή, τον αντιπρόσωπό του για τεχνική εξυπηρέτηση ή άλλα άτομα με παρόμοια εξουσιοδότηση.

Απομάκρυνση σκόνης (Fig. H, V)

Σκόνη από υλικά όπως επικαλύψεις που περιέχουν μόλυβδο και ορισμένους τύπους ξύλων, μπορεί να είναι επιβλαβής στην υγεία. Η εισπνοή της σκόνης μπορεί να προκαλέσει αλλεργικές αντιδράσεις και/ή να επιφέρει μολύνσεις του αναπνευστικού συστήματος στον χρήστη ή στους παρευρισκόμενους. Ορισμένα είδη σκόνης, όπως η σκόνη από ξύλο δρυός ή οξιάς, θεωρούνται καρκινογόνα, ειδικά σε σύνδεση με πρόσθετα επεξεργασίας του ξύλου.

Τηρείτε τους σχετικούς κανονισμούς στη χώρα σας σχετικά με τα προς επεξεργασία υλικά.

Η συσκευή αναρρόφησης πρέπει να είναι κατάλληλη για το υλικό το οποίο υφίσταται επεξεργασία.

Όταν καθαρίζετε με αναρρόφηση σκόνη **40** που είναι ιδιαίτερα επιβλαβής για την υγεία ή καρκινογόνος, χρησιμοποιήστε ειδική συσκευή καθαρισμού με αναρρόφηση κατηγορίας M.

Το μηχάνημα διαθέτει μια θύρα απομάκρυνσης σκόνης στο πίσω μέρος του μηχανήματος, η οποία είναι κατάλληλη για χρήση με εξοπλισμό απομάκρυνσης σκόνης με ακροστόμια 35 mm. Το συγκρότημα προφυλακτήρα λεπίδας επίσης διαθέτει μια θύρα εξαγωγής σκόνης για ακροστόμια 35 mm.

- Σε όλες τις εργασίες, συνδέετε συσκευή απομάκρυνσης σκόνης που έχει σχεδιαστεί σύμφωνα με τους ισχύοντες κανονισμούς εκπομπής σκόνης.
- Να βεβαιώνεστε ότι ο χρησιμοποιούμενος εύκαμπτος **31** σωλήνας απομάκρυνσης σκόνης είναι κατάλληλος για την εφαρμογή και το υλικό που κόβεται. Διασφαλίζετε σωστή διαχείριση των εύκαμπτων σωλήνων.
- Διατίθεται αξεσουάρ διαχωριστήρα για σύνδεση και των δύο στομίων σε μία μόνο συσκευή απομάκρυνσης σκόνης.

- Να έχετε υπόψη σας ότι τεχνητά υλικά όπως μοριοσανίδες ή MDF παράγουν περισσότερα σωματίδια σκόνης κατά την κοπή, σε σχέση με το φυσικό ξύλο.

Λίπανση

Το ηλεκτρικό σας εργαλείο δεν απαιτεί επιπλέον λίπανση.

Καθαρισμός (Εικ. A)

ΠΡΟΕΙΔΟΠΟΙΗΣΗ: *Φυσήξτε βρομιές και σκόνη από το κύριο περίβλημα με ξηρό αέρα όποτε βλέπετε να συλλέγονται ακαθαρσίες μέσα και γύρω από τα ανοίγματα αερισμού. Φοράτε εγκεκριμένη προστασία ματιών και εγκεκριμένη μάσκα προστασίας από τη σκόνη όταν εκτελείτε αυτή τη διαδικασία.*

ΠΡΟΕΙΔΟΠΟΙΗΣΗ: *Ποτέ μη χρησιμοποιήσετε διαλύτες ή άλλα σκληρά χημικά για τον καθαρισμό μη μεταλλικών εξαρτημάτων του εργαλείου. Τα χημικά αυτά μπορεί να εξασθενήσουν τα υλικά που χρησιμοποιούνται σ΄ αυτά τα εξαρτήματα. Χρησιμοποιείτε ένα πανί που έχει υγρανθεί μόνο με νερό και ήπιο απορρυπαντικό. Ποτέ μην αφήσετε οποιοδήποτε υγρό να εισέλθει στο εργαλείο. Ποτέ μη βυθίσετε κανένα μέρος του εργαλείου σε υγρό.*

ΠΡΟΕΙΔΟΠΟΙΗΣΗ: *Για να μειώσετε τον κίνδυνο τραυματισμού, καθαρίζετε τακτικά την επιφάνεια του τραπεζιού και τα ανοίγματα αερισμού.*

ΠΡΟΕΙΔΟΠΟΙΗΣΗ: *Για να μειώσετε τον κίνδυνο τραυματισμού, καθαρίζετε τακτικά το σύστημα συλλογής σκόνης.*

ΠΡΟΕΙΔΟΠΟΙΗΣΗ: *Για να μειώσετε τον κίνδυνο σοβαρού τραυματισμού, μη χρησιμοποιήσετε το πριόνι χωρίς να επανασυνδέσετε τη θύρα πρόσβασης σκόνης.*

Ο προφυλακτήρας λεπίδας **2** και η πλάκα σχισμής πρέπει να τοποθετηθούν στη θέση τους πριν τη χρήση του πριονιού.

Πριν τη χρήση, επιθεωρήστε προσεκτικά τον πάνω και κάτω προφυλακτήρα λεπίδας καθώς και τον σωλήνα απομάκρυνσης της σκόνης για να βεβαιωθείτε ότι θα λειτουργήσουν σωστά. Βεβαιωθείτε ότι πριονίδια, σκόνη ή σωματίδια από το αντικείμενο εργασίας δεν μπορούν να εμποδίσουν μία από τις λειτουργίες.

Σε περίπτωση που τμήματα του αντικειμένου εργασίας έχουν σφηνώσει ανάμεσα στη λεπίδα πριονιού και τους προφυλακτήρες, αποσυνδέστε το μηχάνημα από την παροχή ρεύματος και ακολουθήστε τις οδηγίες που αναφέρονται στην ενότητα ***Τοποθέτηση/ αντικατάσταση της λεπίδας πριονιού***. Αφαιρέστε τα κομμάτια που έχουν σφηνώσει και επανατοποθετήστε τη λεπίδα πριονιού.

Διατηρείτε καθαρά τα ανοίγματα αερισμού και καθαρίζετε τακτικά το περίβλημα με ένα μαλακό πανί.

Καθαρίζετε τακτικά το σύστημα συλλογής σκόνης.

Προαιρετικά αξεσουάρ

ΠΡΟΕΙΔΟΠΟΙΗΣΗ: *Επειδή τα αξεσουάρ, εκτός αυτών που προσφέρει η STANLEY, δεν έχουν δοκιμαστεί με αυτό το προϊόν, η χρήση τέτοιων αξεσουάρ με αυτό το εργαλείο θα μπορούσε να είναι επικίνδυνη. Για να μειώσετε τον κίνδυνο τραυματισμού, με αυτό το προϊόν πρέπει να χρησιμοποιούνται μόνο αξεσουάρ που συνιστά η STANLEY.*

Για περισσότερες πληροφορίες σχετικά με τα κατάλληλα αξεσουάρ, συμβουλευτείτε το τοπικό σας κατάστημα.

Αντικαταστήστε τον προφυλακτήρα λεπίδας ή την ψήκτρα άνθρακα όταν φθαρεί. Απευθυνθείτε στο τοπικό σας κέντρο σέρβις Stanley για λεπτομέρειες σχετικά με την αντικατάσταση ενός προφυλακτήρα λεπίδας ή μιας ψήκτρας άνθρακα.

Προστασία του περιβάλλοντος



Τα προϊόντα/οι μπαταρίες μπορούν να ανακυκλωθούν, αλλά αν φέρουν τη σήμανση διαγραμμένου κάδου απορριμμάτων, δεν πρέπει να απορριφθούν στα κανονικά οικιακά απορρίμματα. Χρησιμοποιήστε τις μπαταρίες μέχρι να εξαντληθούν πλήρως και διαχωρίστε τις από το προϊόν. Επίσης διαχωρίστε τυχόν φωτεινές πηγές από το προϊόν, αν αυτό είναι εφικτό. Αποτελεί ευθύνη σας ως χρήστη να διαγράψετε τυχόν προσωπικά δεδομένα από το προϊόν. Κατόπιν παραδώστε τα απόβλητα σε επίσημο κέντρο συλλογής αποβλήτων ή σε συμμετέχοντα έμπορο, που συχνά θα τα δεχθεί χωρίς χρέωση. Η συσκευασία θα πρέπει να απορριφθεί με βάση τη σήμανση κωδικού υλικού που φέρει. Οι οδηγίες χρήσης και ασφάλειας θα πρέπει να απορριφθούν μόνον όταν δεν χρησιμοποιείται πλέον το αντίστοιχο προϊόν το οποίο αφορούν.

Ζητήστε την καθοδήγηση της τοπικής σας κοινοτικής/ δημοτικής αρχής στο θέμα της διαχείρισης αποβλήτων. Για περισσότερες πληροφορίες, επισκεφθείτε το **www.2helpU.com** και σαρώστε τον παραπάνω κωδικό QR.

België/Belgique	Stanley E. Walschaertstraat 14-16 2800 Mechelen Belgium	De. Tel. +32 70 220 065 Fr. Tel. +32 70 220 066 Fax +32 15 473 799 www.stanleytools.eu Enduser.be@SBDinc.com
Danmark	Stanley Farveland 1B 2600 Glostrup	Tel. 70 20 15 10 Fax 70 22 49 10 www.stanleyworks.dk
Deutschland	Stanley Richard Klinger Str. 11, D - 65510 Idstein	Tel. 06126 21-1 Fax 06126 21-2770
Ελλάδα	Stanley Στράβωνος 7 & Λεωφ. Βουλιαγμένης 159 Γλυφάδα 166 74 - Αθήνα	Τηλ. +30 210 8981-616 Φαξ +30 210 8983-285 www.stanleyworks.gr
España	Stanley Parc de Negocis "Mas Blau" Edificio Muntadas, c/Bergadá, 1, Of. A6 08820 El Prat de Llobregat (Barcelona)	Tel. 934 797 400 Fax 934 797 419 respuesta.postventa@sbdinc.com www.stanleyworks.es
France	Stanley 5 allée des Hêtres B.P. 30084 69579 Limonest Cédex	Tel. 04 72 20 39 20 Fax 04 72 20 39 00 www.stanleyoutillage.fr
Helvetia	Stanley In der Luberzen 40 8902 Urdorf	Tel. 01 730 67 47 Fax 01 730 70 67 www.stanleyworks.de
Italia	Stanley Energypark–Building 03 sud, Via Monza 7/A 20871 Vimercate (MB)	Tel. 039-9590200 Fax 039-9590313 www.stanley.it
Nederland	Stanley Joulehof 12, 4600 RG Bergen op Zoom	Tel. +31 164 283 065 Fax +31 164 283 200 Enduser.NL@SBDinc.com
Norge	Stanley Postboks 4613, Nydalen 0405 Oslo	Tlf. 45 25 13 00 Fax 45 25 08 00
Österreich	Stanley Oberlaaerstraße 248, A-1230 Wien	Tel. 01 66116-0 Fax 01 66116-614 www.stanleyworks.de
Portugal	Stanley Centro de Escritórios de Sintra Avenida Almirante Gago Coutinho, 132/134, Edifício 142710-418 Sintra 2710-418 Lisboa	Tel. 214667500 Fax 214667575 resposta.posvenda@sbdinc.com
Suomi	Stanley Tekniikantie 12, 02150 Espoo	Puh. 010 400 430 Faksi 0800 411 340 www.stanleyworks.fi
Sverige	Stanley Box 94, 431 22 Mölndal	Tel. 031-68 61 00 Fax 031-68 60 08
Türkiye	Stanley KALE Hırdavat ve Makina A.Ş. Defterdar Mah. Savaklar Cad. No:15 Edirnekapı / Eyüp / İSTANBUL 34050	Puh. 0212 533 52 55 Faks 0212 533 10 05 www.stanleyworks.fi
United Kingdom	Stanley Meadowfield Avenue Spennymoor, DL16 6YJ, England	Tel. +44 (0)1753 511234 Fax +44 (0)1753 551155 www.stanleytools.co.uk
Middle East & Africa	Stanley P.O.Box - 17164 Jebel Ali (South Zone), Dubai, UAE	Tel. +971 4 8127400 Fax +971 4 8127036 www.stanleyworks.ae